LM PROJEKTI
Podjetje za prostorsko, urbanistično in arhitekturno načrtovanje ter svetovanje, Peter Lojen, s.p.
Goriška 2 | 3320 Velenje | 040 452 706 | info@lm-projekti.si

OSNUTEK OBČINSKEGA PODROBNEGA PROSTORSKEGA NAČRTA

OPPN_32

(ZA OBMOČJE VELENJA – OBMOČJE GORICA - JUŽNO OD VRTCA NA GORICI)

ID_2844

Velenje, avgust 2022, dop. december 2022

naloga	**Osnutek občinskega podrobnega prostorskega OPPN_32 (za območje Velenja – območje Gorica – južno od vrtca na Gorici)**
št. naloge	**2019/17**
identifikacijska št. prostorskega akta v zbirki prostorskih aktov	**2844**
naročnik	**Novalija MUMINOVIĆ Cesta Matije Gubca 12 3325 Šoštanj**
pripravljavec	**Mestna Občina Velenje Titov trg 1 3320 Velenje**
pooblaščeni predstavnik	**Peter DERMOL, župan**
izdelovalec	**LM PROJEKTI, Podjetje za prostorsko, urbanistično in arhitekturno načrtovanje ter svetovanje, Peter Lojen, s.p. Goriška ulica 2, 3320 Velenje**
pooblaščeni predstavnik izdelovalca	**Peter LOJEN, univ.dipl.inž.arh.**
odgovorni vodja projekta	**Peter LOJEN, univ.dipl.inž.arh.**
identifikacijska številka	**PPN ZAPS-1099**
osebni žig	PETER LOJEN UNIV.DIPL.INŽ.ARH. POOBLAŠČENI ARHITEKT, POOBLAŠČENI PROSTORSKI NAČRTOVALEC PA PPN ZAPS 1099
direktor	**Peter LOJEN, univ.dipl.inž.arh.**
datum	**avgust 2022, dop. december 2022**

IZDELOVALCI NALOGE

_odgovorni vodja projekta:	**Peter LOJEN,** univ. dipl. inž. arh. **A-1099**
_urbanizem:	**Peter LOJEN,** univ. dipl. inž. arh. (LM Projekti)

_promet:	**Miran UGOVŠEK**, univ. dipl. inž. gradb. (PROJEKTIVA NVG)
_zunanja ureditev in kanalizacija:	**Peter LOJEN,** univ.dipl.inž.arh. (LM Projekti)
_elektro inštalacije:	**Bogdan LEPAN**, univ. dipl. inž. el. (EL PART)
_strojne inštalacije:	**Peter LINASI**, univ. dipl. inž. str. (SIP LINASI PETER S.P.)
_zasnova požarne varnosti:	**Aleš HUDERNIK**, univ. dipl. gosp. inž. (POŽARNA VARNOST) IN **Peter LOJEN,** univ.dipl.inž.arh. (LM Projekti)

KAZALO

IZDELOVALCI NALOGE 3
KAZALO 4
IZJAVA ODGOVORNEGA PROSTORSKEGA NAČRTOVALCA 5
A.1 TEKSTUALNI DEL 6
A.1.1. OPIS PROSTORSKE UREDITVE, VKLJUČNO S PROGRAMOM DEJAVNOSTI IN REŠITEV GLEDE UMEŠČANJA NAČRTOVANIH OBJEKTOV IN POVRŠIN, KI SE NAČRTUJE S PODROBNIM NAČRTOM 6
1.1.1. SPLOŠNO 6
1.1.2. OPIS PROSTORSKE UREDITVE 7
1.1.3. OPIS SKLADNOSTI REŠITEV S HIERARHIČNO NADREJENIM PROSTORSKIM AKTOM TER OSTALIMI SORODNIMI AKTI NA OBMOČJU MESTNE OBČINE VELENJE 7
1.1.4. PROGRAM DEJAVNOSTI 16
1.1.5. REŠITVE GLEDE UMEŠČANJA OBJEKTOV IN POVRŠIN 16
1.1.6. PODROBNEJŠA MERILA IN POGOJI ZA GRADNJO OBJEKTOV 18
1.1.7. ODMIKI 18
1.1.8. VPLIV IN POVEZAVE S SOSEDNJIMI ENOTAMI UREJANJA PROSTORA 18
1.1.9. TOLERANCE 19
1.1.10. FAZNOST 19
A.1.2. OPIS ZASNOVE NAČRTOVANIH REŠITEV KOMUNALNE INFRASTRUKTURE IN NAČRTOVANEGA GRAJENEGA JAVNEGA DOBRA TER NJIHOVIH ZMOGLJIVOSTI 21
1.2.1. SPLOŠNO 21
1.2.2. KANALIZACIJSKO OMREŽJE 21
1.2.3. VODOVODNO OMREŽJE 23
1.2.4. ELEKTROENERGETSKO OMREŽJE 25
1.2.5. SISTEM DALJNISKEGA OGREVANJA 25
1.2.6. GRAJENO JAVNO DOBRO 27
1.2.7. MIRUJOČI PROMET 30
A.1.3. REŠITVE ZA CELOSTNO OHRANJANJE KULTURNE DEDIŠČINE, ZA VAROVANJE OKOLJA, NARAVNIH VIROV IN OHRANJANJE NARAVE TER ZA OBRAMBO TER VARSTVO PRED NARAVNIMI IN DRUGIMI NESREČAMI, VKLJUČNO Z VARTVOM PRED POŽAROM 31
1.3.1. KULTURNA DEDIŠČINA 31
1.3.2. OHRANJANJE NARAVE 31
1.3.3. OBRAMBA TER VARSTVO PRED NARAVNIMI IN DRUGIMI NESREČAMI, VKLJUČNO Z VARSTVOM PRED POŽAROM 35
A.2 GRAFIČNI DEL 36
B PRILOGE 37
B.1 LASTNIŠTVO 38
B.2 SEZNAM NOSILCEV UREJANJA PROSTORA, KI SO IZDALI PREDHODNE SMERNICE 39
B.3 SEZNAM NOSILCEV UREJANJA PROSTORA, KI SO IZDALI KONKRETNE SMERNICE 40
B.4 3D PRIKAZI 41

IZJAVA ODGOVORNEGA PROSTORSKEGA NAČRTOVALCA

Spodaj podpisani Peter LOJEN izjavljam, da je **osnutek za pripravo občinskega podrobnega prostorskega načrta OPPN_32 (za območje Velenja – območje Gorica – južno od vrtca na Gorici)** izdelan v skladu s prostorskimi akti in drugimi predpisi, ki veljajo na območju občinskega podrobnega prostorskega načrta ali se nanašajo na načrtovano prostorsko ureditev.

V Velenju, december 2022

Peter LOJEN, univ.dipl.inž.arh.
PPN ZAPS–1099

osebni žig

A.1 TEKSTUALNI DEL

A.1.1. OPIS PROSTORSKE UREDITVE, VKLJUČNO S PROGRAMOM DEJAVNOSTI IN REŠITEV GLEDE UMEŠČANJA NAČRTOVANIH OBJEKTOV IN POVRŠIN, KI SE NAČRTUJE S PODROBNIM NAČRTOM

1.1.1. SPLOŠNO

Območje se prostorsko ureja na podlagi Odloka o OPN Velenje (Ur. vestnik MO Velenje št. 2/2020). Na podlagi 126. člena Zakona o urejanju prostora (ZUreP-3); Uradni list RS, št. 199/21 se obravnavano območje zaradi kompleksnosti ureditve sprejme občinski podrobni prostorski načrt.

Enota urejanja prostora: VE1/211
Namenska raba: SS

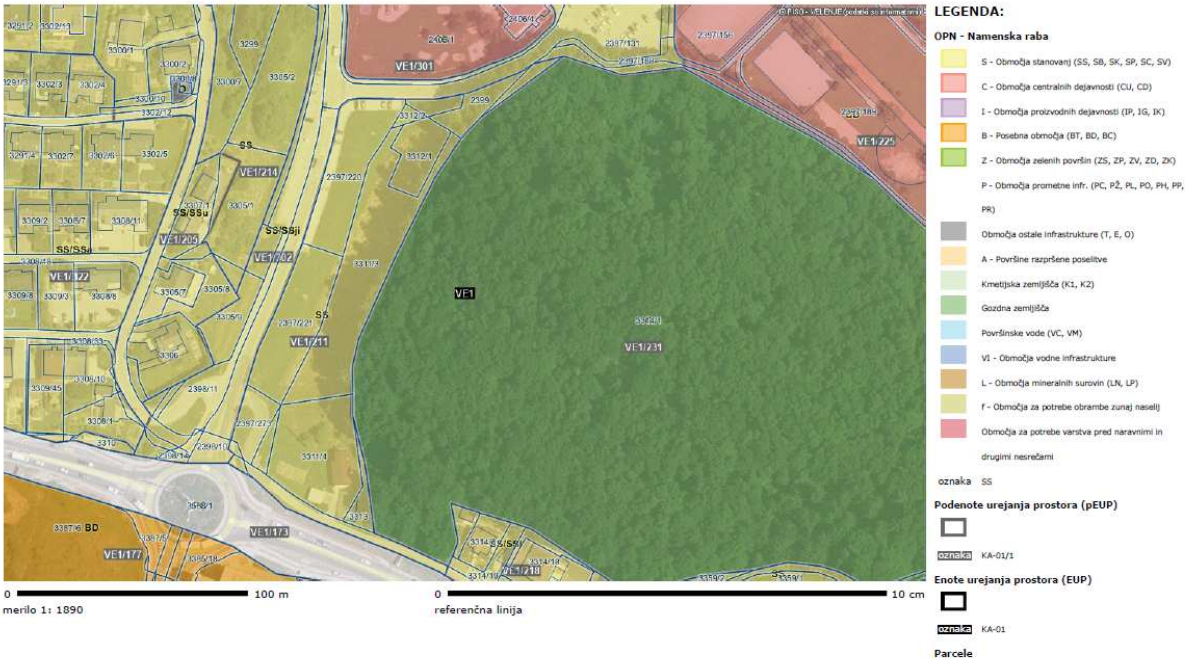

Izsek iz OPN (vir: PISO)

Parcele, ki bodo vključene v ureditveno območje OPPN_32 (za območje Velenja – območje Gorica – južno od vrtca na Gorici) so v javni in privatni lasti. Lastniki teh zemljišč so zainteresirani, da se sprejme izvedbeni akt, ki jim bo omogočil izvedbo tistih del, ki so potrebna za realizacijo načrtovanih ureditev in gradenj na tem območju. Sprejeti odlok o občinskem podrobnem prostorskem načrtu

OPPN_32 (za območje Velenja – območje Gorica – južno od vrtca na Gorici) bo predstavljal pravno podlago za pridobitev gradbenih dovoljenj za predvidene gradnje in ureditve.

1.1.2. OPIS PROSTORSKE UREDITVE

Ureditveno območje Odloka o občinskem podrobnem prostorskem načrtu OPPN_32 obsega:

- parcele št. 2397/221, 2397/220, 3311/3, 3312/1, 2397/210 in 2399, vse, k.o. 964- Velenje v Mestni občini Velenje.

Poleg navedenih parcel so sestavni del tega odloka tudi zemljišča, ki so potrebna za neposredno prometno ureditev ter izvedbo komunalnih priključkov in naprav gospodarske javne infrastrukture potrebnih za komunalno opremljanje območja ter bodo definirane v nadaljnjih fazah priprave odloka.

Ureditveno območje je velikosti cca 6.406 m².

1.1.3. OPIS SKLADNOSTI REŠITEV S HIERARHIČNO NADREJENIM PROSTORSKIM AKTOM TER OSTALIMI SORODNIMI AKTI NA OBMOČJU MESTNE OBČINE VELENJE

Obravnavano območje gradnje se nahaja na območju, ki se prostorsko ureja na podlagi Odloka o OPN Velenje (Ur. vestnik MO Velenje št. 2/2020).

V skladu z 61. in 62. členom Odloka o OPN Velenje (Ur. vestnik MO Velenje št. 2/2020) se območje z predvideno gradnjo nahaja v območju namenske rabe stavbnih zemljišč, s podrobnejšo namensko rabo SS – stanovanjske površine.

Glede lege objektov na parceli namenjeni gradnji (3.1.5 Lega objektov 77. člen) velja, da so parcele namenjene gradnji (gradbene parcele) zemljišča, ki je sestavljeno iz parcel 2397/221, 2397/220, 3311/3, 3312/1, 2397/210 in 2399, vse, k.o. 964- Velenje v Mestni občini Velenje.

Glede odmika objekta od sosednjih zemljišč (78. člen) velja, da odmik predvidenih objektov sledi predvideni gradbeni liniji ob občinski cesti. Gradbeno mejo določa potek ceste in odmikanje od obstoječih komunalnih vodov. Ker gre za nove objekte, so odmiki projektirani tako, da ni motena sosednja posest, da je možno vzdrževanje objektov in naprav ter da so upoštevani varstveni pogoji. Vsi odmiki od parcelnih mej, so od parcelnih mej sosednjih zemljišč odmaknjeni za več kot 4,00 m.

Glede medsebojnega odmika med objekti (79. člen) velja, da so odmiki tolikšni, da zadoščajo požarno varnostnim in zdravstvenim normativom.

Glede splošnih pogojev glede odmikov od tras GJI (80. člen) velja, da so odmiki predvidenih objektov usklajeni s predpisi in tehničnimi normativi, ki veljajo za posamezno vrsto infrastrukture. Pogoje za odmike novih objektov v prostor gospodarske javne infrastrukture (GJI) in varovanih koridorjih GJI so določili upravljavci v okviru pogojev ter jih potrdili z mnenji na prostorsko dokumentacijo.

Glede odmikov objekta od trase prometne infrastrukture (81. člen) velja, da je bilo za predvideno umestitev v prostor pridobljeno pozitivno mnenje MO Velenje, ki je upravljalec prometne gospodarske javne infrastrukture.

Obravnavani objekti se na podlagi petega odstavka 84. člena odloka (kriteriji za velikost in oblikovanje) razvrščen med dvo in večstanovanjske stavbe - samostojno stoječe stavbe z dvema ali več stanovanji, stanovanjski bloki, stolpiči, stolpnice in podobno.
Površine v elaboratu so računane na podlagi določil tega člena; in sicer:
(7) Bruto tlorisna površina (BTP) stavbe je skupna površina vseh etaž stavbe. Etaže so lahko nadstropja, ki so v celoti ali delno pod terenom, nadstropja nad terenom, podstrešja, terase, strešne terase, površine tehničnih in skladiščnih prostorov.
(8) Parcela namenjena gradnji oziroma gradbena parcela je zemljiška parcela oziroma več zemljiških parcel ali njihovih delov na katerih je zgrajen objekt, oziroma zemljiška parcela, ki je z občinskim prostorskim načrtom namenjena za graditev.
(9) Faktor izrabe parcele (FI) namenjene gradnji, se določi kot razmerje med bruto tlorisno površino objekta in celotno površino parcele, namenjene gradnji.
(10) Faktor zazidanosti (FZ) je razmerje med zazidano površino vseh objektov na parceli in celotno površino parcele namenjene gradnji. S FZ je posredno določen tudi obvezen delež zelenih površin, ki so namenjene zunanjemu bivanju na parceli namenjeni gradnji.

Na podlagi 85. člen (splošni pogoji za velikost in oblikovanje) je oblikovanje smo se pri projektiranju predvidene novogradnje prilagajati okoliškim stavbam z gradbeno linijo, zasnovi izrabe zemljišč, tlorisni površini in višini, obliki arhitekturnih elementov in videzu gradbenih materialov, ki so uporabljeni za fasade. Streha je ravna, kar ni značilno za objekte v neposredni okolici, vendar pa so ravne strehe značilne za predpisano tipologijo objekta v širši okolici predvidene gradnje.

Glede splošnih pogojev za oblikovanje večstanovanjskih stavb velja (88. člen) velja da;
(1) Sse nove večstanovanjske stavbe načrtujejo v PEUP, ki je sestavni del območja naselja (ON) in je kot taka določena in navedena v Prilogi 5: Pregled EUP in PEUP glede PNRP, ON/ZA in načine urejanja, k OPN.

(2) Za oblikovanje večstanovanjskih stavb veljajo enaki pogoji oblikovanja kot za samostojne enostanovanjske stavbe s tem, da se upoštevajo posebni pogoji glede višinskega gabarita, ki ne sme presegati gabaritov na sosednjih stavbah z enako namembnostjo.
Glede povezave z oblikovanjem enostanovanjskih stavb velja:
- tloris je podolgovat in postavljen vzporedno s terenskimi plastnicami; izzidki niso predvideni,
- predvidena etažnost – višinski gabarit se določa na podlagi predpisanih urbanističnih faktorjev ter drugih določil odloka, ki se navezujejo na obravnavano EUP; objekti bodo podkleteni,
- fasade; oblikovanje odprtin na fasadah ter obdelava fasad izhaja iz funkcije stavbe in se prilagajata sosednjim kvalitetno oblikovanim stavbam; barva fasade je bela,
- strehe so ravne.

(3) Glede določila o velikost in oblikovanju predvidenih večstanovanjskih stavb, ki se gradijo kot strnjena gradnja, podajamo obrazložitev, da se navedeni pogoji nanašajo na gradnjo vrstnih hiš in terasnih hiš.

(4) V vseh EUP so dopustne tudi drugačne oblikovne rešitve, ki se nanašajo na velikost in oblikovanje večstanovanjskih stavb, vendar le ob predhodni izdelavi posebnih strokovnih podlag za predviden poseg v prostor, za katere si mora investitor pridobiti soglasje MO Velenje.

Glede oblikovanja, dimenzioniranja in umeščanja površin za mirujoči promet (93. člen) velja,

(1) da je za predvidene objekte zagotovljeno dovolj parkirnih površin in garažnih mest, pri čemer smo upoštevati namembnost objekta in PIP, ki veljajo za območje PNRP v kateri se nahaja parcela namenjena gradnji. Parkirne površine se zagotavljajo za stanovalce ter obiskovalce:
-za stanovalce se zagotavlja 84 parkirnih mest,
-za obiskovalce se zagotavlja 28 parkirnih mest,

(2) Površine za mirujoč promet so zagotovljene v okviru parcele namenjene gradnji.

(3) Število parkirnih mest je določeno z OPPN-jem v skladu z normativi, ki urejajo področje stanovanjske gradnje ter v skladu z odlokom (min. 1,5 PM na stanovanje, min. 1PM na 30m2 za pisarniško dejavnost, min. 1 PM na 20m2 za poslovno dejavnost z obiskom strank ter 1PM/4 sedeže in 1 PM na tekoči meter točilnega pulta vendar ne manj kot 5 PM za gostinski lokal).

Upoštevano je tudi določilo, da je za objekte in površine v javni rabi in za večstanovanjske objekte, za katere je potrebnih več kot 20 PM, je potrebno zagotoviti še najmanj 20 % dodatnih parkirnih mest za kolesa in druga enosledna vozila, kar znese najmanj 25 parkirnih mest za omenjena vozila.

Glede ureditve okolice objekta (94. člen) velja, da:

(1) ograjevanje je predvideno povsod tam, kjer obstaja možnost za padec v nižjo etažo. Na vseh teh mestih mora biti ograja oblikovana kot arhitekturni element,
(2) višinske razlike terena se premoščajo s travnatimi brežinami. Gradnja opornega zidu je predvidena za varovanje brežine proti zahodni strani – gozdu in v okviru izvedbe kletne etaže, kjer ima osnovna konstrukcija na določenih delih predvidene ureditve elemente opornega zidu.
(3) Dostopne poti in zunanje površine so oblikovane tako, da se čim bolj prilagajajo terenu. Okolica objekta oziroma zelene površine na parceli bodo zasajene z avtohtono vegetacijo.
(4) Meteorne vode se odvajajo v meteorno kanalizacijo.
(5) Dovozi in utrjene površine namenjene manipulaciji vozil so asfaltirani. Površine za pešce so tlakovane – lahko tudi asfaltirane.
(6) Okolica objektov bo urejena skladno z obstoječo kulturno krajino obravnavanega območja.

Glede pogojev in meril za parcelacijo (95. člen) velja;
(1) da je bila pri določanju velikosti in oblike parcele namenjene gradnji oziroma gradbenih parcel upoštevana namembnost, velikost in zmogljivost objektov na parceli s potrebnimi površinami za njegovo uporabo in vzdrževanje skladno z veljavno zakonodajo. Upoštevana je bila dopustna izraba in PIP, ki veljajo za območje namenske rabe v katerem se nahaja parcela namenjena gradnji. Hkrati je parcelacija podobna krajevno značilni parcelaciji, kar pa ni opredeljeno s posebnimi pogoji OPN. Upoštevane so zdravstveno tehnične zahteve, odmiki od sosednjih objektov, vpliv bližnje okolice, osončenje, prevetritev in intervencijske poti.
(2) Parcele so sposobne za gradnjo. Izpolnjujejo pogoje v zvezi z izrabo zemljišča, ki za omenjeno območje predvideva izrabo zemljišča Fi=1,2, faktor zazidanosti pa Fz=0,6. Zemljišče je dovolj veliko, da zagotavlja normalno funkcioniranje objektov.
(3) Delitev zemljiške parcel po izvedeni parcelaciji na podlagi določil OPPN ni dopustna, velikost parcel se določi z OPPN.
(4) Velikost parcel zaradi specifike gradnje odstopa od okoliških parcel.

Glede gospodarske javne infrastrukture in grajenega javnega dobra ter pogojih za priključevanje (96. člen -splošni pogoji priključevanja na GJI) velja;

(1) da bodo objekti priključeni na obstoječo oziroma na novo zgrajeno omrežje in naprave gospodarske javne infrastrukture v skladu s pogoji upravljavcev. Investitor je dolžan poskrbeti za opremljanje stavbnega zemljišča z GJI pred začetkom gradnje objekta.

(3) da bo opremljanje z GJI izvedeno na način, ki zagotavlja ustrezno varstvo okolja (zrak, voda, tla) in ustrezno obrambno zaščitnim zahtevam (varstvo pred požarom, oskrbo v izrednih razmerah, zmanjševanje ogroženosti, ipd.).

Glede prometnega urejanja (97. člen) velja;
(1) da je novogradnja objektov možna, ker se zagotavlja nov dovoz in dostop do zemljišča, na katerem je predvidena gradnja. Interni dovoz in pristopi bodo navezani na javno prometno omrežje s skupnim priključkom. Dovoz oz. priključek se bo gradil na podlagi mnenja pristojne organizacije za upravljanje cest.
(2) Dovoza oz. priključka na cestno mrežo bodo urejeni tako, da se z njimi ne bo oviralo ali ogrožalo prometa, da bo zagotovljena prometna varnost in da se ne bo poškodovala cesta in cestni objekti. Na javno cesto se bodo priključevali vsi objekti preko enega priključka. Priključka bosta urejena skladno s pogoji in s soglasjem upravljavca ceste.
(3) Cesta ima urejeno obračališče z zadostno širino za obračanje komunalnih vozil. Parcela ima zagotovljen dostop in dovoz za motorna vozila. Za del priključka, ki poteka preko sosednjega zemljišča, si bo investitor pridobil služnostno pogodbo.
(4) Na podlagi predvidenega gradbenega dovoljenja se ureja samo priključek na obstoječo prometno mrežo, zato strokovno mnenje inštitucije, ki ima pooblastilo ministrstva za ocenjevanje hrupa v okolju ni potrebno.

Glede oskrbe s pitno vodo (98. člen) velja, da bodo objekti priključeni na javni vodovod pod pogoji, ki jih izda upravljavec javnega vodovodnega sistema. Pri načrtovanju je bil upoštevan veljavni občinski odlok, ki ureja oskrbo s pitno vodo. Na podlagi izdelane dokumentacije si je investitor pri upravljavcu javnega vodovoda pridobil podatke o poteku trase vodovodnih odsekov in jih je projektant upoštevati pri načrtovanju. Pred pričetkom gradbenih del bo pri upravljavcu javne infrastrukture naročena zakoličba obstoječega vodovodnega omrežja in nadzor med gradnjo.

Glede oskrbe s požarno vodo (99. člen) velja,
(1) da je v skladu s predpisi potrebno graditi in obnavljati ustrezno hidrantno omrežje za požarno zaščito naselij. Za obravnavano gradnjo je predviden nov hidrant. Vodovodno omrežje je dimenzionirano tako, da bo nudilo zadostno količino vode za požarno zaščito, omogočalo neposredno priključevanje uporabnikov in zagotavljalo predpisane odmike od drugih objektov, komunalnih naprav, vodov in drevja.
(2) da je na obravnavanem območju zagotovljeno za zadostno rezervo požarne vode v vodovodnem omrežju in ni potrebe po urejanju požarnih bazenov.

Glede zbiranja, odvajanja in čiščenja odpadnih vod (100. člen) velja;
(1) da bo odvajanje in čiščenje odpadnih voda usklajeno z veljavnimi predpisi. Predvideni objekti bodo priključeni na javni kanalizacijski sistem pod pogoji, ki jih je izdal upravljavec javnega kanalizacijskega sistema.
(2) da si bo za predmetno gradnjo, zbiranje in odvajanje ter čiščenje odpadnih vod, investitor pridobil projektne pogoje in mnenje k projektni dokumentaciji. Pred pričetkom gradbenih del bo investitor pri upravljavcu javne infrastrukture naročil zakoličenje obstoječega kanalizacijskega omrežja in nadzor med gradnjo.

(4) da se bodo pri nameravani gradnji pojavljale samo padavinske odpadne vode (odpadna voda, ki kot posledica meteornih padavin onesnažena odteka z utrjenih, tlakovanih ali z drugim materialom prekritih površin v vode ali se odvaja v javno kanalizacijo).
(5) da bo odvajanje padavinskih voda načrtovano in izvedeno v skladu s predpisi s področja upravljanja z vodami tako, da bo v čim večji možni meri zmanjšan hipni odtok padavinskih voda z urbanih površin, kar pomeni, da je potrebno predvideti zadrževanje padavinskih voda pred končnim iztokom v kanalizacijo oziroma površinske odvodnike (na primer z zatravitvijo ob objektih, s travnimi ploščami ali tlakovci na parkiriščih in pohodnih površinah zunanjih ureditev, z zadrževalnimi bazeni, suhimi zadrževalniki in podobno).
(6,7,8) da bodo komunalne odpadne vode odvajane v javni kanalizacijski sistem.
(9) da tehnološke odpadne vode niso predvidene.
(10) da je ravnanje s padavinskimi odpadnimi vodami usklajeno z določili veljavne Uredbe o emisiji snovi in toplote pri odvajanju odpadnih voda v vode in javno kanalizacijo (omejitve v zvezi s ponikanjem, zahteve v zvezi s čiščenjem). Odvajanje padavinskih voda je urejeno na tak način, da bo v čim večji možni meri zmanjšan odtok padavinskih voda z urbanih površin. (11) da je ravnanje s padavinskimi odpadnimi vodami iz javnih cest mora biti usklajeno z določili veljavne Uredbe o emisiji snovi pri odvajanju padavinske vode z javnih cest.
(12) da pojav gnojišče ni predviden.

Glede oskrbe z energijo (101. člen) velja;
(1) da bo priključitev novega objekta na električno omrežje izvedena v skladu s pogoji upravljavca.
(2) da bodo pri načrtovanju in gradnji objektov energetske infrastrukture upoštevani naslednje pogoje s področja ohranjanja narave in varstva kulturne dediščine:
- gradnja objektov za izrabo sončne energije bo umeščana na objektu izven vidno izpostavljenega območja ter izven zavarovanega območja narave, območja naravnih vrednot in biotske raznovrstnostih.
- da predvideni objekt ne bo varovan kot kulturni spomenik, zaradi česar postavitev in gradnja naprav za proizvodnjo električne energije ne bi bila sprejemljiva.
- da bo postavitev naprav za proizvodnjo električne energije izvedena zgolj s soglasjem zavoda za varstvo kulturne dediščine.
- gradnja elektroenergetskih vodov nazivne napetosti 110 kV in več ni predvidena.
(3) da priključevanje ali dograditev plinovodnega omrežja ni predvidena.
(4) da bo objekt priključen na toplovodno omrežje. Pri ogrevanju predvidenega objekta je bila upoštevana vsa veljavna zakonodajo s področja graditve objektov.

Glede komunikacijskega omrežja (102. člen) velja,
(1) da ni predvidena postavitev naprav omrežij mobilne telefonije.
(2) da so bili pri načrtovanju upoštevani naslednji pogoje s področja ohranjanja narave in varstva kulturne dediščine:
- umeščanje vodov in objektov v prostor se na objektih in območjih varstva kulturne dediščine ter zavarovanih območjih narave, območjih naravnih vrednot in območjih biotske raznovrstnostih, načrtuje tako, da se zagotavlja ohranjanje njihovih lastnosti; vodi naj se praviloma izvajajo podzemno;
- objekti, naj se izogibajo vidno izpostavljenim območjem: vrhovom, grebenom in izjemnim krajinam ter varovanim objektom in območjem kulturne dediščine.

Glede odpadkov (103. člen) velja;
(1) da bo imel objekt na svojem zemljišču ter na svoje stroške urejen ustrezno dimenzionirane ekološke otoke za zbiranje in odvoz odpadkov, vključno z nabavo posod za odpadke. Ureditev ekološkega otoka je v skladu z določili veljavnega občinskega odloka za odpadke in omogoča

ločeno zbiranje odpadkov ter bo ustrezalo vsem sanitarno tehničnim predpisom, vključno z vizualno ter mehansko zaščito proti vetru. Ekološka otoka bosta stalno dostopna tovornemu smetarskemu vozilu.
(2) da je možno skladno s prostorskimi in tehnološkimi zmožnostmi ni predvidena ureditev podzemne zbiralnikov odpadkov.

Glede splošnih pogojev za varstvo kulturne dediščine (104. člen) velja;
(1) da je bil pri projektiranju upoštevan varstveni režim s področja varstva kulturne dediščine - varstveno območje dediščine
(2) da so objekti in območja kulturne dediščine so razvidni iz prikaza stanja prostora, ki je veljal ob uveljavitvi odloka o občinskem prostorskem načrtu in je njegova obvezna priloga, in iz veljavnih predpisov s področja varstva kulturne dediščine (aktov o razglasitvi kulturnih spomenikov, aktov o določiti varstvenih območij dediščine).
(3) da je natančna obrazložitev skladnosti podana v pojasnilih, ki se nanašajo na obravnavano EUP.
(4) da si je investitor za poseg v registrirano kulturno dediščino varstvenega območja dediščine pridobil pogoje in soglasje organa, pristojnega za varstvo kulturne dediščine.

Glede vrtnoarhitekturne dediščine (109. člen) velja da se v obravnavanem območju ohranjajo varovane vrednote kot so: - zasnova (oblika, struktura, velikost, poteze); - grajene ali oblikovane sestavine (grajene strukture, vrtna oprema, likovni elementi); - naravne sestavine (rastline, vodni motivi, relief); - podoba v širšem prostoru oziroma odnos dediščine z okolico (ohranjanje prepoznavne podobe, značilne, zgodovinsko pogojene in utemeljene meje);
… - vsebinska, funkcionalna, likovna in prostorska povezanost med sestavinami prostorske kompozicije in stavbami ter površinami, pomembnimi za delovanje celote.

Glede varstvenega območja kulturne dediščine (111. člen) velja, da se predvideni objekti ne nahajajo v območju varovane kulturne dediščine.

Glede ohranjanja narave (116. člen – 119. člen) velja, da se predvideni objekti ne nahajajo v območju naravnih danosti.

Glede varstva okolja in naravnih dobrin (120. člen) velja, da;
(1) Gradnje in posegi v prostor v vseh EUP so možne, če v okolju ne povzročajo večjih motenj kot so dovoljene s predpisi. Pri gradnjah je potrebno upoštevati normativne določbe glede varovanja okolja.
(2) Gradnja objektov, rekonstrukcije, vzdrževalna dela in spremembe namembnosti so možne, če dejavnost ne bo imela negativnih vplivov na okolje in na obstoječo prevladujočo rabo oziroma dejavnost ter na objekte, ki se že nahajajo v okolici predvidenega objekta.
(3) Širitev posamezne obstoječe dejavnosti, ki ima prekomerne vplive na okolje, je pogojena s sanacijo negativnih vplivov na okolje, ki jih povzroča posamezna dejavnost.

Glede vod (121. člen) in vodovarstvenega območja (122. člen) velja, da bodo imeli objekti urejeno odvodnjavanje in da ne bodo imeli vplivov na kvaliteto voda ter da se ne nahajajo na vodovarstvenem območju.

Glede varstva tal, podtalja in plodne zemlje (123. člen) velja;
(1) da bo v času gradnje plodna zemlja zavarovana pred uničenjem. Plodna zemlja, ki bo odstranjena pred gradnjo objektov in prometnih površin se bo uporabila za ureditev zelenic na gradbeni parceli oziroma na drugih zemljiščih, kjer so takšne ureditve potrebne.

(2) da bo zemeljski izkop uporabljajo za sanacije degradiranih območij kot material za rekultivacijo tal, nasipavanje stavbnih zemljišč in nasipavanje območij mineralnih surovin za zapolnitev tal po izkopu, pod pogoji in v skladu s predpisi, ki urejajo varstvo okolja, ter v primeru, da je takšen način sanacije predviden z rudarskim projektom. Po izvedbi zemeljskih del se bodo razgaljene površine ozelenile z avtohtonimi rastlinskimi vrstami ter se jih nato ustrezno vzdržuje, da se prepreči naselitev oziroma širjenje invazivnih vrst.
(3) do bodo vsa parkirišča opremljena z lovilci olj.
(4) da bo odvajanja padavinskih voda z urejenih površin in strešin je potrebno urejeno v skladu z 92. členom ZV-1, in sicer na tak način, da bo v čim večji možni meri zmanjšan odtok padavinskih voda z urbanih površin, kar pomeni, da je potrebno predvideti zadrževanje padavinskih voda pred iztokom v površinske odtoke
(5) da ima objekt zagotovljen odvod padavinskih vod tako, da odvodnjavanje ne povzroča škode na sosednjih zemljiščih in napravah.
(6) da bodo vse prometne, manipulativne in intervencijske površine in površine mirujočega pometa (parkirišča) utrjene, ter da bo odvajanje padavinskih odpadnih voda s teh površin urejeno preko usedalnikov in lovilnikov olj ali čistilne naprave oziroma skladno s pogoji iz Uredbe o emisiji snovi in toplote pri odvajanju odpadnih voda v vode in javno kanalizacijo.
(7) da ne predvidevamo skladiščenja tekočih goriv in naftnih derivatov.
(8) da ne predvidevamo vnosa odpadkov v tla.

Glede varstva pred požarom (128. člen) velja, da so bili pri projektiranju upoštevani požarnovarnostni predpisi, da je poskrbljeno za zadosten zunanji prostor, ki omogoča morebitno evakuacijo ljudi in dobrin iz objektov in naprav, da so zagotovljeni potrebni odmiki med objekti in odmiki od meje parcel v skladu z veljavnimi predpisi ali ustrezno protipožarno ločitev objektov; da bo zagotovljena takšna izvedba cest, interventnih poti in dostopov, da bodo omogočala vožnjo za interventna vozila (širina vsaj 3,5m ter da prenesejo osni pritisk vozil do 10 t); da bo zagotovljena zadostna količina požarne vode iz obstoječe oziroma predvidene hidrantne mreže v skladu s predpisi in da bodo upoštevane razdalje, čas prihoda in oddaljenost najbližje gasilske enote.

Glede seizmoloških, hidroloških in drugih geotehničnih lastnosti zemljišč (129. člen) velja;
(1) da bodo pri načrtovanju upoštevani pogoji za varen način gradnje objektov, ki veljajo za 7. stopnjo (cono) potresne ogroženosti ter da so bili pri projektiranju upoštevani predpisi, ki opredeljujejo potresno odporno gradnjo, pri čemer se uporablja karta projektnega pospeška tal.
(2) da se bo pred pričetkom gradnje pridobili in upoštevali geološko – geotehnične pogoje za gradnjo.

Glede zaščite in reševanja (130. člen) velja;
(1) da se interesi in potrebe po zavarovanju prebivalstva in dobrin v izrednih razmerah ureja skladno z veljavnimi predpisi za to področje.
(2) da bo v obravnavanem objektu ojačana prva plošča. Gradnja zaklonišča za obravnavani objekt ni predpisana.

Glede skupnih pogojev za varovanje zdravja (132. člen) velja da bodo za varovanje zdravja ljudi pred vplivi iz okolja pri gradnji upoštevani naslednji skupni pogoji:
a) za večino prebivalstva je potrebno zagotoviti oskrbo z zdravstveno ustrezno pitno vodo;
b) varovati je potrebno kmetijska zemljišča za oskrbo prebivalstva s kakovostno, lokalno pridelano hrano;
c) spremljati je potrebno stanje okolja pri čemer se uporabijo ustrezni kazalci

Glede 133. člena (zrak in osončenje) velja;
(1) da bodo za varstvo zraka poleg pogojev, ki jih določajo predpisi s področja varstva zraka, upoštevani še naslednje pogoje:
- pri načrtovanju in gradnji novih objekta bo poskrbljeno, da pri obratovanju ne bodo prekoračene dovoljene emisije;
- da bo zagotovljena racionalno rabo energije z ustreznim ovojem toplotne izolacije objektov;
(2) da je pri obravnavanem objektu zagotovljeno minimalno zahtevano osončenje, skladno z veljavnimi pravilniki o načrtovanju objektov.

Glede 134. člena (varstvo pred hrupom) velja;
(1) da sodi območje s predvideno gradnjo v II. stopnjo varstva pred hrupom.
(2) Da se v posamezna območja se lahko umeščajo le tiste dejavnosti, ki ne povzročajo prekomernega hrupa glede na zakonsko predpisane mejne vrednosti za posamezno območje varstva pred hrupom. Nov poseg se izvajajo skladno s trajnostno rabo na način, da protihrupna zaščita ne bo potrebna.

Glede 135. člena (varstvo pred elektromagnetnim sevanjem) velja;
(1) da bo za varstvo pred elektromagnetnim sevanjem upoštevana Uredba o elektromagnetnem sevanju v naravnem in življenjskem okolju.
(2) da sta skladno z omenjeno uredbo določeni dve stopnji varstva pred sevanjem, glede na občutljivost posameznega območja naravnega ali življenjskega okolja za učinke elektromagnetnega polja, ki jih povzročajo viri sevanja ter da obravnavano območje sodi v I. stopnja varstva pred sevanjem za katero velja da potrebuje povečano varstvo pred sevanjem.

Glede 136. člena (zmanjšanje svetlobnega onesnaževanja oziroma prostorsko umeščanje virov svetlobe) velja;
(1) da bodo pri gradnji javne razsvetljave in pri drugih oblikah osvetljevanja, ki povzročajo svetlobno onesnaževanje okolja upoštevani pogoji iz Uredbe o mejnih vrednostih svetlobnega onesnaževanja okolja, ki se nanašajo na:
- ciljne vrednosti letne porabe elektrike svetilk, vgrajenih v razsvetljavo cest in drugih nepokritih javnih površin,
- mejne vrednosti električne priključne moči svetilk za razsvetljavo nepokritih površin, kjer se izvajajo industrijske, poslovne in druge dejavnosti,
- mejne vrednosti za svetlost fasad in površin kulturnih spomenikov,
- pogoje in mejne vrednosti električne priključne moči svetilk za osvetljevanje objektov za oglaševanje,
- pogoje usmerjene osvetlitve kulturnih spomenikov,
- mejne vrednosti za osvetljenost, ki jo povzročajo svetilke za razsvetljavo nepokritih površin na varovanih prostorih stavb,
- način ugotavljanja izpolnjevanja pogojev uredbe,
- prepoved uporabe, če svetloba seva v obliki svetlobnih snopov proti nebu ali površinam, ki svetlobo odbijajo proti nebu,
- ukrepe za zmanjšanje emisije svetlobe v okolje.
(2) da osvetljevanje objektov z varovanimi prostori ne bo presegalo mejnih vrednosti, ki so opredeljene z Uredbo o mejnih vrednostih svetlobnega onesnaževanja okolja.
(3) da bodo za zmanjšanje svetlobnega onesnaževanja izvedeni naslednji omilitveni ukrepi:
- obstoječe sijalke je potrebno zamenjati z varčnimi;
- obstoječe svetilke je potrebno preoblikovati tako, da je delež svetlobnega toka, ki seva navzgor, enak 0 %;
- na javno manj obremenjenih območjih javnih površin je potrebno uvesti časovne intervale osvetlitve oziroma izklapljati posamezne svetilke.

Glede 137. člen (pogoji za neoviran dostop do objektov funkcionalno oviranim osebam) velja, da so bili pri načrtovanju ter da bo pri gradnji, uporabi in vzdrževanju objekta zagotovljen neoviran dostop, vstop in uporaba funkcionalno oviranim osebam.

Glede podrobnih prostorskih izvedbenih pogojev za posamezne enote urejanja se enota urejanja prostora VE1 s pogoji za urejanje območij stanovanj (SS) podrobneje ureja na podlagi 140. člena (urbanistični koncept urejanja prostora), 141. člena (možnosti glede oblikovanja stavb) in 142. člena (morfološke značilnosti PEUP na območjih PNRP z oznako SS). Pri načrtovanju smo upoštevali navedena določila iz obravnavanih členov;

140. člen (urbanistični koncept urejanja prostora)
(1) V PEUP, kjer je razpoznaven obstoječi urbanistični koncept urejanja prostora, se posegi v prostor izvajajo le tako, da je upoštevana obstoječa zazidana struktura z že nakazanimi gradbenimi linijami in odmiki od cest in druge javne infrastrukture. V območju brez izrazite gradbene linije okoliških objektov (kot velja v danem primeru) se odmiki od sosednjih zemljišč usklajujejo z določili členov v poglavju 3.1.5 (Lega objektov) tega odloka.
(2) Tipologija novih objektov ne odstopa od sosednjih objektov oziroma od pretežne tipologije v sosednjih primerljivih PEUP.
(3) Gradnja objektov je predvidena na stavbnem zemljišču, kar omogoča tudi oblikovanost terena, velikost razpoložljive parcele in geološka primernost terena.
(4) Novogradnja ne bo presegala višinskega gabarita okoliških stavb.
(5) Umestitev v prostor je v danem primeru kompleksna dokaj enostavna, zato ni potrebe po izdelavi posebnih strokovnih podlag za širše območje urejanja. (7) Gradnja novih nestanovanjskih kmetijskih stavb ni predvidena.

141. člen (možnosti glede oblikovanja stavb)
Predvidena gradnja ne bo oblikovana v kontrastu z okoljem.

142. člen (morfološke značilnosti PEUP na območjih PNRP z oznako SS)
(1) Za vse PEUP, ki se urejajo s temi PIP in kjer je kot PNRP določeno, da so območja stanovanj (SS), so pogoji za posege v prostor in oblikovanje objektov določeni na osnovi ugotovljenih morfoloških značilnosti PEUP.
(2) Posamezna območja stanovanj (SS) so glede na morfološke značilnosti dodatno opredeljena in označena kot:

morfološke značilnosti območja	
oznaka	**opis**
SSu	območje individualnih enostanovanjskih objektov, ki so bili zgrajeni na osnovi urbanističnega koncepta (zazidalni načrt, ureditveni načrt, idr.) – prostostoječi objekti
SSi	območje individualnih enostanovanjskih objektov, ki so bili zgrajeni brez urbanističnega koncepta – prostostoječi objekti – območje je skoraj v celoti pozidano
SSz	območje individualnih enostanovanjskih objektov, ki so bili zgrajeni brez urbanističnega koncepta – prostostoječi objekti – območje je delno pozidano – možne so zapolnitve s skupinami objektov
SSa	območje stanovanjskih objektov, ki so bili zgrajeni na osnovi urbanističnega koncepta (zazidalni načrt, ureditveni načrt, idr.) – strnjena gradnja (vrstne, atrijske hiše, terasne hiše, stanovanjski dvojčki)
SSb	območje večstanovanjskih objektov ki so bili zgrajeni na osnovi urbanističnega koncepta (zazidalni načrt, ureditveni načrt, idr.) – posamični stanovanjski bloki ali skupine stanovanjskih stolpičev
SSc	območje večstanovanjskih objektov ki so bili zgrajeni na osnovi urbanističnega koncepta (zazidalni načrt, ureditveni načrt, idr.) – večja območja stanovanjskih blokov in stolpnic
SSv	nezazidana stavbna zemljišča (območja stanovanj) v območju varstvenega pasu DV (elektroenergetskega daljnovoda)
SSji	stavbna zemljišča (območja stanovanj) kot območje varovanih površin za prometne površine in komunalne koridorje – območja javnega interesa

Ureditev se nahaja v PEUP VE1/211 z oznako PNRP SS, za katero je na podlagi 159. člena odloka predvidena izvedba občinskega podrobnega prostorskega načrta, katerega predvidena namenska raba je: SS - vrste objektov in vrste dodatno dovoljenih dejavnosti pa se določijo po predhodnem usklajevanju programa za obravnavano območje s pogoji MO Velenje in Zavoda za gozdove Slovenije

1.1.4. PROGRAM DEJAVNOSTI

Predvideni kompleks je namenjen opravljanju poslovne in stanovanjske dejavnosti Dopustne spremljujoče dejavnosti so še izobraževanje in gostinstvo, trgovina, javna uprava ter zdravstvo. Pri nadaljnjem načrtovanju bodo dejavnosti še podrobneje klasificirane.
Izključujoče dejavnosti na ureditvenem območju OPPN so: gozdarstvo, rudarstvo, predelovalne dejavnosti, promet in skladiščenje.

1.1.5. REŠITVE GLEDE UMEŠČANJA OBJEKTOV IN POVRŠIN

Celotno območje OPPN trenutno predstavlja travnik s sadovnjakom.

Predvideni kompleks je zasnovan iz štirih stolpičev etažnosti K+P+3, ki so na nivoju kletne etaže povezani s skupnim parkiriščem.

objekt	tlorisni gabarit (max)	etažnost	enote	streha	stanovalcev/ zaposlenih	pm
A	21,24m x 13,73m	K+P+3	14 stanovanj	ravna	26/0	21
B	21,24m x 13,73m	K+P+3	14 stanovanj	ravna	26/0	21
C	21,24m x 13,73m	K+P+3	14 stanovanj	ravna	26/0	21
D	21,24m x 13,73m	K+P+3	14 stanovanj	ravna	26/0	21
		K+P+3	**56 stanovanj**	**ravna**	**104/0**	**84**

Za OPPN v celoti velja naslednje razmerje med površinami vseh objektov na stiku z zemljiščem, tlakovanimi odprtimi bivalnimi površinami, tlakovanimi prometnimi in funkcionalnimi površinami in zelenimi površinami je sledeče;

Površine objektov na stiku z zemljišči:	2.215 m2	(35%)
Tlakovane odprte bivalne površine:	0 m2	(0%)
Tlakovane prometne in funkcionalne površine:	3.099 m2	(48%)
Zelene površine:	1.092 m2	(17%)
Območje OPPN v celoti:	6.406 m2	(100%)

Pri navedeni statistiki velja omeniti, da navedene številke odražajo rahlo drugačno sliko od tiste, ki jo dejansko izkusi opazovalec, ker veliko zazidanih površin na nivoju parterja opravlja funkcijo zelenih ali odprtih javnih površin. Če bi opazovali zasnovo v kontekstu prereza zasnove na nivoju pritlične etaže, bi bili podatki sledeči;

Površine objektov na stiku z zemljišči:	1.356 m2	(21%)
Tlakovane odprte bivalne površine:	320 m2	(5%)
Tlakovane prometne in funkcionalne površine:	3.099 m2	(48%)
Zelene površine:	1.679 m2	(26%)

Območje OPPN v celoti: 6.406 m2 (100%)

Pri razdelitvi na logične gradbene parcele so pričakovani faktorji naslednji:

GP1: 1.466 m^2
FI= 1,00
FZ= 0,25
Fzp= 0,23
Fzp'= 0,23

GP2: 1.160 m^2
FI= 1,60
FZ= 0,43
Fzp= 0,15
Fzp'= 0,25

GP3: 1.230 m^2
FI= 1,50
FZ= 0,46
Fzp= 0,08
Fzp'= 026

GP4: 1.430 m^2
FI= 1,34
FZ= 0,45
Fzp= 0,13
Fzp'= 0,35

Faktor izrabe zemljišča je višji od priporočenega najvišjega iz 86. členu OPN, kar je posledica gradnje v kletni etaži, vendar pa je skladen s tretjim (3) odstavkom 86. člena, ki pravi, da »Za posamezne PEUP, za katere je predvidena izdelava OPPN in FI ter FZ nista opredeljena, se kot izhodišča za izdelavo OPPN upoštevajo določila 1. odstavka tega člena. Možna so tudi odstopanja od FI in FZ ob soglasju MO Velenje.«. V danem primeru torej presegamo faktor na podlagi soglasja MO Velenje.

Pri navedenih faktorjih lahko opazimo, da je v posamezni enoti vselej presežen odstotek raščenega dela gradbene parcele. V tem pogledu je potrebno vzeti območje OPPN kot celoto, saj smo večino zelenih površin in raščenega dela parcel prenesli na parcelo, ki bo v javni rabi. Vseeno smo z ozelenitvami na strehah »zagotovili« faktorje zelenih površin, ki ustrezajo priporočilu za prostostoječi blok v prostorskem vozlišču in ki narekuje naslednje faktorje;

Prostostoječi blok v prostorskem vozlišču

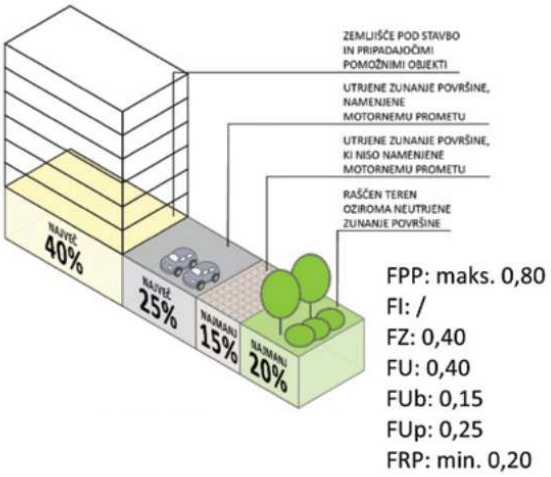

Vir: DRŽAVNI PROSTORSKI RED NAČRTOVANJE IN ORGANIZACIJA GRADBENE PARCELE STAVBE PRIROČNIK; Ministrstvo za okolje in prostor, Direktorat za prostor, graditev in stanovanja, september 2021

INŠTALACIJE IN TEHNOLOŠKA OPREMA

Objekti in enote bodo priključeni na vodovod, fekalno, meteorno kanalizacijo, sistem daljinskega ogrevanja, električno omrežje in telekomunikacijsko omrežje. Vsi objekti bodo opremljeni z osebnim dvigalom.

1.1.6. PODROBNEJŠA MERILA IN POGOJI ZA GRADNJO OBJEKTOV

Podrobnejša merila in pogoji za gradnjo bodo določeni v nadaljnjih fazah priprave prostorskega akta.

1.1.7. ODMIKI

Odmiki posameznih objektov so razvidni iz grafičnih prilog.

1.1.8. VPLIV IN POVEZAVE S SOSEDNJIMI ENOTAMI UREJANJA PROSTORA

Promet

Objekt se bo na prometno infrastrukturo priključeval preko parcele 2397/131, kjer poteka lokalna cesta z oznako 952 231. Sekundarni priključek je predviden na lokalno cesto z oznako 451 191 in bo potekal preko parcele 2397/273. Vse parcele se nahajajo v katastrski občini 964-Velenje v Mestni občini Velenje.

Postajališča javnega avtobusnega prometa (lokalni in regionalni promet) so od objekta odmaknjeni 100m

Predšolsko varstvo

Objekt je štirideset metrov oddaljen od enote Vrtca Velenje – Ciciban. Ob vrtcu se nahaja tudi ograjeno otroško igrišče, ki je prilagojeno igri predšolskih otrok.

Osnovna šola

Osnovna šola - Gorica je od objekta oddaljena okoli 225m. Ob osnovni šoli se nahaja ograjeno športno igrišče za razne vrste športnih dejavnosti.

Trgovina

Objekt je 110 m oddaljen od trgovskega nakupovalnega središča »Velenjka«.

Rekreativne površine

Ob objektu (na vzhodni strani) se nahaja varovalni gozd. Na zahodni strani v oddaljenosti 300 m se nahaja varovalni gozd, v sklopu katerega je urejena trim steza. Površine za rekreacijo se nahajajo še ob prej omenjeni šoli, na južni strani pa se nahaja priljubljena pohodniška točka – Koželj.

1.1.9. TOLERANCE

Namembnost
Pri namenu objektov ni toleranc.

Tlorisni in višinski gabariti objektov
Osnovna toleranca je do ±0,50m oziroma do ±1.00 m pri višinskem gabaritu (izvedba strehe).

Kota pritličja in kota terena
Kota terena se prilagaja poteku obodnih cest oz. dovoljeno je odstopanje od predpisane kote terena in pritličja za ±0.15 m.

Prometno urejanje
Prometna ureditev je lahko tudi drugačna – tako v smislu razporeditve in števila parkirnih mest, kakor tudi v samem poteku manipulacije.

Komunalno urejanje
Potek komunalnih vodov lahko odstopa od določene z grafičnim delom odloka.

1.1.10. FAZNOST

Gradnja objektov s pripadajočo komunalno infrastrukturo se lahko gradi po delih v več fazah. Pred izdajo uporabnega dovoljenja za vsak posamezen zgrajen del objekta mora biti zgrajena vsa komunalna infrastruktura, ki je potrebna za priključitev obravnavanega objekta ali dela objekta.

Gradnja bo potekala v smeri od severa proti jug ter od vzhoda proti zahodu. Faze gradnje potekajo po naslednjem vrstnem redu:

- V prvi fazi se izvedejo prestavitve komunalnih vodov, izvedba primarnih vodov s področja vodovoda, kanalizacije, daljinskega ogrevanja, elektoenergetike – vključno z izgradnjo trafo postaje ter zunanja ureditev z vso pripadajočo urbano infrastrukturo na severni strani in zahodni strani območja,
- V drugi fazi se izvede gradnja objekta A in P1 s pripadajočo komunalno in prometno infrastrukturo ter segmentom kletne etaže, ki pripada ureditvi objekta A,
- V tretji fazi se izvede gradnja objekta B in P2 s pripadajočo komunalno in prometno infrastrukturo ter segmentom kletne etaže, ki pripada ureditvi objekta B,
- V četrti fazi se izvede gradnja objekta C in P3 s pripadajočo komunalno in prometno infrastrukturo ter segmentom kletne etaže, ki pripada ureditvi objekta C,
- V peti fazi se izvede gradnja objekta D s pripadajočo komunalno in prometno infrastrukturo ter segmentom kletne etaže, ki pripada ureditvi objekta D ter izvedba južnega priključka na prometno infrastrukturo.

Faze gradnje lahko potekajo tudi sočasno - ob pogoju, da so v izvedbo vključene predhodne faze ter da so v izvedbo vključena vsa potrebna infrastruktura in vsi potrebni objekti, da lahko sklop faz v izvajanju ob zaključku gradnje deluje kot celota.

A.1.2. OPIS ZASNOVE NAČRTOVANIH REŠITEV KOMUNALNE INFRASTRUKTURE IN NAČRTOVANEGA GRAJENEGA JAVNEGA DOBRA TER NJIHOVIH ZMOGLJIVOSTI

1.2.1. SPLOŠNO

Splošni pogoji za potek in gradnjo komunalne in energetske infrastrukture so:

- načrtovani objekti se lahko priključujejo na predvideno komunalno in energetsko infrastrukturno omrežje. Priključevanje je obvezno, prav tako participacija pri izgradnji sekundarne mreže vodovodnega, kanalizacijskega, elektro, telekomunikacijske in prometnega omrežja.

Priključitev se izvede po pogojih posameznih upravljavcev komunalnih vodov;

- praviloma morajo vsi sekundarni in primarni vodi potekati po javnih (prometnih in intervencijskih) površinah oz. površinah v javni rabi tako, da je omogočeno vzdrževanje infrastrukturnih objektov, naprav in vodov. Pri tem je treba posebno pozornost nameniti zadostnim in ustreznim odmikom od obstoječih komunalnih in energetskih vodov in naprav;
- v primeru, ko potek v javnih površinah ni možen, mora lastnik prizadetega zemljišča omogočiti izvedbo in vzdrževanje javnih komunalnih vodov na njegovem zemljišču, upravljavec posameznega komunalnega voda pa mora za to od lastnika pridobiti služnost;
- gradnja komunalnih naprav, objektov in vodov mora potekati usklajeno;
- dopustne so spremembe tras posameznih komunalnih vodov, objektov in naprav ter priključkov zaradi ustreznejše oskrbe in racionalnejše izrabe prostora.

1.2.2. KANALIZACIJSKO OMREŽJE

Vse premoženjsko pravne zadeve, ki so v zvezi s temi projektnimi pogoji je investitor dolžan urediti na svoje stroške, zlasti pa nosi polno odškodninsko odgovornost za kakršnokoli škodo, ki bi nastala na komunalnih vodih ali na ostalih napeljavah in instalacijah, oziroma na zdravju, življenju ali premoženju fizičnih oziroma drugih pravnih oseb.

Na območju predvidene gradnje poteka kanal za mešane vode (BC DN 800), zgrajen leta 1981. Večstanovanjski objekt B je predviden na mestu, kjer se v obstoječi kanal DN 800, v jašek številka 1841 priključujeta obstoječi meteorni kanali (BC DN 300) in mešani kanali (BC DN 250). Omenjene kanale je potrebno prestaviti izven predvidenih objektov (minimalni odmik 3 metre).

Poleg obstoječih kanalov je preko obravnavanega območja projektiran meteorni kanal (DN 600), ki še ni izveden. Projekt »Ureditev meteornih vod na Ulici Koželjskeg – vrtec Gorica; št. projekta 305-KA/2016, Vid Žgajner, Komunalno podjetje Velenje, d.o.o., Julij 2016«. Na obravnavanem območju je potrebno smiselno uskladiti predvideno meteorno kanalizacijo z že projektiranim meteornim kanalom in meteorne vode, ločeno od fekalnih vod, odvajati v obstoječo meteorno kanalizacijo DN 600 (v jašek številka 9317 ali v jašek 1861).

Padavinske vode z obravnavanega območja ponikovati ali odvajati skozi peskolove in ustrezno projektiran zadrževalnik (ali več zadrževalnikov) v obstoječo meteorno kanalizacijo (v jašek št. 9317 ali jašek št. 1861).

Komunalne odpadne (fekalne) se bodo odvajale v prestavljeno mešano kanalizacijo, ki se priključi na obstoječo mesto mešane kanalizacije v jašek št. 1839 ali jašek 9323.

Na območju predvidene ureditve je potrebno obstoječe betonske cevi zamenjati z armiranimi betonskimi cevmi (oz. enoslojnimi PVC cevmi SN 8 ali polietilenskimi cevmi min. SN 8, PVC in polietilenske cevi se po potrebni obbetonira).

V cestni poševnini morajo biti samonivelacijski pokrovi (400 kN) in morajo ustrezati zahtevam standarda SIST EN 124-2:2015.

Pri gradnji je potrebno upoštevati zahteve v zvezi z Uredbo o odvajanju in čiščenju komunalne odpadne vode (Ur. list RS, št. 98/15) in Uredbo o emisiji snovi in toplote pri odvajanju odpadnih vod v vode in javno kanalizacijo – Ur. list RS; št. 64/12).

Vsa dela v neposredni bližini kanalizacije se izvedejo pod nadzorom upravljalca javne kanalizacije, katerega je potrebno obvestiti najmanj 3 dni pred gradnjo na telefonom Komunalnega podjetja Velenje d.o.o., št. 03/896-12-08.

V projektu naj bo viden detajl priključitve na predpisani jašek javne kanalizacije. Priključitev se izvede tako, da se z vrtalno napravo izvrta odprtina v telo jaška (brez sekanja) in v odprtino vstavi tesnilo ter nato vstavi cev.

Investitor si mora pridobiti služnosti lastnikov parcel, po katerih bo potekala kanalizacija. v primeru, ko kanalizacija poteka v bližini drugih komunalnih vodov ali naprav oziroma jih križa, kje naročnik dolžan pridobiti ustrezna soglasja in dovoljenja lastnikov teh naprav.

Po izvedbi je potrebno vso izvedeno kanalizacijo pregledati s TV kamero ter opraviti tlačni preizkus vodotesnosti jaškov in cevi.

Vsak nepredviden in nepravilen poseg v javno kanalizacijo mora biti takoj prijavljen nadzorni službi upravljalca javne kanalizacije. Za čas gradnje in obratovanja je potrebno preprečiti vnos gradbenega materiala in ostalih odpadkov v javno kanalizacijo.

Po izvedbi kanalizacije mora investitor upravljalcu javne kanalizacije v roku 30 dni predložiti geodetski posnetek kanalizacije v skladu z zbirnim katastrom gospodarske javne infrastrukture (GJI). Posnetek predati KPV, ki izvede vnos v zbirni kataster KPV in podatke posreduje na GURS.

Upoštevati predpisane vertikalne in horizontalne odmike trajno grajenih objektov. Upoštevati tudi možnost dostopa oziroma dovoza z vozili do javne kanalizacije in objektov na njej za potrebe vzdrževalno obratovalnih in obnovitvenih posegov.

Odnos med uporabnikom in upravljalcem javne kanalizacije je predpisan z Odlokom o odvajanju in čiščenju komunalne in padavinske odpadne vode za območje Mestne občine Velenje (Ur. list MO Velenje, št. 15/13).

1.2.3. VODOVODNO OMREŽJE

Vse premoženjsko pravne zadeve, ki so v zvezi s temi projektnimi pogoji je investitor dolžan urediti na svoje stroške, zlasti pa nosi polno odškodninsko odgovornost za kakršnokoli škodo, ki bi nastala na komunalnih vodih ali na ostalih napeljavah in instalacijah, oziroma na zdravju, življenju ali premoženju fizičnih oziroma drugih pravnih oseb.

Preko območja urejanja potekata primarni vodovod duktil DN 150 in sekundarni vodovod PE DN 63 (zgrajena leta 2003).
Na območju se nahajajo tudi opuščene vodovodne cevi, ki jih je potrebno odstraniti in na zaključkih zapolniti z betonom oziroma na drug način preprečiti vtekanje talne vode v omenjene cevi.

Na obstoječem primarnem vodovodnem cevovodu duktil DN 150 se predvidi odcep za izvedbo novega sekundarnega cevovoda za oskrbo predvidenih objektov s sanitarno in požarno vodo.

Pri izdelavi prostorske dokumentacije smo upoštevali:

- Odlok o oskrbi s pitno vodo in Uredbo o oskrbi s pitno vodo ter Pravilnik PE Komunala,
- Da je potrebno v primeru požarne vode projektirati in izvesti cevi premera DN 100 mm,
- Da je potrebno na vseh odcepih vgraditi zaporne elemente v vseh smereh
- Da odmik trajno grajenih objektov, ki za primarne in sekundarne vode znaša 3m, za priključne pa minimalno 1m,
- Da v kolikor predpisanih odmikov ni mogoče doseči, je potrebno vodovodni cevovod prestaviti ali položiti v vodotesno zaščitno cev najmanj 0,5m od zunanjih robov objekta (tlorisne površine),
- Da je odmik zasaditve od primarnega in sekundarnega vodovoda je minimalno 2 m,
- Da je za premere cevi DN 80 mm in več potrebno pod povoznimi in utrjenimi površinami vgraditi cevi iz duktilne litine,
- Da morajo biti cevi premera manjšega od DN 80 iz materiala PE 100 RC,
- Da morajo biti vse cevi tlačne stopnje NP16

Tlak v primarnem vodu duktil DN 150 na obravnavanem območju na mestu obstoječega nadzemnega hidranta (št. hodranta 3873 je 0,47 Mpa.

Vodomer za posamezni večstanovanjski objekt se predvidi v tipskem vodomernem jašku 1xDN glede na izračun priključne moči, vendar min. DN 20, izven objekta v nepovozni površini. Vodomer mora biti usklajen s Pravilnikom o meroslovnih zahtevah za vodomere za hladno vodo, ki lahko nosijo oznake in znake EEC in Pravilnikom o meroslovnih zahtevah za vodomere. Vgrajujejo se lahko samo vodomeri meteorološkega razreda C.

Vsi predvideni materiali morajo biti v skladu s standardi SIS, oziroma evropskimi (EN, CEN,…) ali mednarodnimi (ISO) v tem zaporedju.

Za parcele tujih lastnikov po katerih bo potekal vodovod, si je potrebno urediti služnostne pogodbe.

Vsa križanja in odmike vodovoda od drugih komunalnih vodov in trajno grajenih objektov je potrebno izvesti v skladu z Odlokom o oskrbi s pitno vodo in Uredbo o oskrbi s pitno vodo ter Pravilnikom PE Komunala pri gradnji vodovoda in ostale komunalne infrastrukture ter trajno grajenih objektov.

Priključek z vodomernim mestom mora biti v projektni dokumentaciji obdelan v skladu z Odlokom o oskrbi s pitno vodo in Uredbo o oskrbi s pitno vodo ter Pravilnikom PE Komunala in predviden mora biti katastrski posnetek.

Montažna dela na izdelavi priključka lahko izvede samo izvajalec obvezne javne službe oskrbe s pitno vodo na stroške investitorja.

Pred izdajo soglasja h gradnji je potrebno dostaviti projektno dokumentacijo v kateri so obdelane interne instalacije (število iztočnih mest z izračunom priključne moči v l/s po smernicah za izračun vodovoda v objektih – DIN 1988-Teil 3) z definirano priključno močjo za objekt ter detajlno obdelano priključno cevjo z vodomernim mestom. Predvideti se mora katastrski posnetek vseh sprememb na vodovodnem omrežju.

Na osnovi investitorjeve potrebe za izvedbo priključitve obravnavanega objekta na javno vodovodno omrežje, mora investitor Komunalnemu podjetju Velenje, d.o.o., PE Komunala predložiti:

a) pravnomočno gradbeno dovoljenje
b) podpisane in overjene služnostne pogodbe
c) investitor mora skleniti pogodbo o izvedbi vseh del na vodovodnem omrežju ter izvajanju komunalne oskrbe z upravljalcem Komunalnim podjetjem Velenje, d.o.o.
d) projektno dokumentacijo

Investitor lahko izvede tudi začasni priključek na javni vodovod, ki je dovoljen za gradbišča (27. člen Odloka o oskrbi s pitno vodo v Mestni občini Velenje (Uradni vestnik Mestne občine Velenje, št. 07/14). K vlogi za izdajo soglasja za začasni priključek mora investitor predložiti pravnomočno gradbeno dovoljenje.

Vodovodni priključek z vodomernim mestom je potrebno katastrsko posneti, podatke pa posredovati v zbirni kataster komunalnih vodov Komunalnega podjetja Velenje, d.o.o., ki morajo ustrezate obstoječim standardom.

Natančnejše podatke o obstoječih komunalnih in energetskih vodih na območju predvidene gradnje je možno pridobiti pri Komunalnem podjetju Velenje, d.o.o. (Referent za kataster – ga. Karmen KOTNIK: 03 896 12 24).

Po končanih delih mora investitor naročiti izmere vseh vgrajenih iztočnih mest mrzle vode pri Komunalnem podjetju Velenje, d.o.o.. Za vsako povečanje si je potrebno pridobiti soglasje distributerja.

1.2.4. ELEKTROENERGETSKO OMREŽJE

Na ureditvenem območju OPPN poteka srednje napetostni elektro vod, ki se ga prestavi (premakne) izven gabarita objekta.

Ob Koželjskega ulici 5 se nahaja Trafo postaja nazivne moči med 600 in 700 kVa. Od tod je možno v razdalji okoli 235m navezavo na novo trafo postajo, ki bi se umestila na zeleni otok med objektoma B in C (v središču ureditvenega območja). Kabliranje se izvede ob obstoječem kablu. Od tu se izvede razvod do merilnih gnezd, ki bodo urejena na dostopnem mestu v vsakem objektu.

Potek elektro vodov in naprav je razviden iz grafične priloge list št. 5 Prikaz ureditve glede poteka omrežij in priključevanja objektov na gospodarsko javno infrastrukturo ter grajeno javno dobro.

V fazi nadaljnjega načrtovanja in pred pridobitvijo gradbenih dovoljenj za posamezne predvidene objekte so morajo investitorji pridobiti od Elektra Celje d.d. projektne pogoje, soglasje z priključitev na distribucijsko omrežje in soglasje k projektnim rešitvam.

Pri načrtovanju in gradnji objektov na ureditvenem območju OPPN je potrebno upoštevati veljavne tipizacije distribucijskih podjetji, veljavne tehnične predpise in standarde, ter pridobiti upravno dokumentacijo. Elektroenergetska infrastruktura mora biti projektno obdelana v posebni mapi.
Pri gradnji objektov v varovalnem pasu elektroenergetskih vodov in naprav je potrebno izpolniti zahteve glede elektromagnetnega sevanja in hrupa (Ur. list RS, št. 70/96) in zahteve Pravilnika o pogojih in omejitvah gradenj, uporabe objektov ter opravljanja dejavnosti v območju varovalnega pasu elektroenergetskih omrežij (Ur. list RS; št. 101/10).

1.2.5. SISTEM DALJNISKEGA OGREVANJA

Vse premoženjsko pravne zadeve, ki so v zvezi s temi projektnimi pogoji je investitor dolžan urediti na svoje stroške, zlasti pa nosi polno odškodninsko odgovornost za kakršnokoli škodo, ki bi nastala na komunalnih vodih ali na ostalih napeljavah in instalacijah, oziroma na zdravju, življenju ali premoženju fizičnih oziroma drugih pravnih oseb.

Pri izvedbi del in izdelavi projektne dokumentacije je potrebno poleg ostalih zakonskih zahtev upoštevati še Sistemska obratovalna navodila za distribucijski sistem toplote za geografsko območje MO Velenje in Občine Šoštanj (Ur. list SR, št. 88/16) – v nadaljevanju SON in tehnične zahteve za graditev, obratovanje in vzdrževanje naprav daljinskega ogrevanja v MO Velenje in Občini Šoštanj (izdaja 5, januar 2022 – v nadaljevanju »Tehnične zahteve«), ki sta dostopna na spletni strani Komunalnega podjetja Velenje, d.o.o..

Na območju OPPN je možna priključitev na distribucijski sistem toplote.

Priključitev objektov se lahko izvede na parceli 3300/7 na vročevod, temperaturnega režima 140/70°C NP 16 bar, dimenzije 2x DN 80. Distributer toplote (kontaktna oseba: odgovorni inženir vzdrževanja: 03/896-12-52) mora biti prisoten pri vseh delih, ki jih investitor ali tretja oseba izvaja na priključku.

Na lokaciji priključitve in pred objektom je potrebno zgraditi priključni jašek z vstopnimi ventili, v objektu pa toplotno postajo (TPP), temperaturnega režima 140/70°C, NP 16 barov. TPP bo v lasti in upravljanju investitorja.

Določitev priključnih moči internih toplotnih naprav objekta se izvede skladno s 3. poglavjem Tehničnih zahtev za graditev, obratovanje in vzdrževanje naprav daljinskega ogrevanja v Mestni občini Velenje in Občini Šoštanj; izdaja 5, januar 2022.

Za popis priključnih moči internih toplotnih naprav se, v koliko v TPP ne bo vgrajen sistem za omejevanje toplotne moči, pokliče Komunalno podjetje Velenje, d.o.o. – PE Energetika, Sektor metrologija (telefon 03/896-11-58). Ob izvedbi del se pripravi pisni dokument Prijavnica ogrevanja prostorov in vode. Pisni dokument mora biti podpisan s strani pooblaščene osebe odjemalca in distributerja toplote. Pisni dokument Prijavnica je podlaga za sklenitev Pogodbe o odjemu in dobavi komunalnih dobrin in izvajanju storitev – dobavne pogodbe.

V kolikor bo v TPP vgrajena naprava za omejevanje moči, se za nastavitev obračunske moči pokliče Komunalno podjetje Velenje, d.o.o. – PE Energetika, Sektor metrologija (telefon 03/896-11-58). pooblaščena oseba distributerja toplote v napravi za omejevanje omoči nastavi moč, katero določi odjemalec in jo zaščiti z geslom. Riziko nastavitve obračunske moči prevzema odjemalec. Ob izvedbi del se pripravi pisni dokument prijavnica ogrevanja prostorov in vode. Pisni dokument Prijavnica je podlaga za sklenitev Pogodbe o odjemu in dobavi komunalnih dobrin in izvajanju storitev dobavne pogodbe.

Investitor mora od distributerja pridobiti soglasje k projektni rešitvi ali soglasje k izvedbi iz katerega je razvidno, da so pri izdelavi DGD ali PZI projektne dokumentacije upoštevani PP.

Pri izdelavi projektne dokumentacije je potrebno poleg ostalih zakonskih zahtev upoštevati Tehnične zahteve za graditev, obratovanje in vzdrževanje naprav daljinskega ogrevanja v Mestni občini Velenje in Občini Šoštanj, Izdaja 2, 2018. Dokument je dostopen na spletni strani Komunalnega podjetja Velenje, d.o.o..

Distributer bo začel z dobavo toplote skladno s 76. členom Sistemskih obratovalnih navodil za distribucijski sistem toplote za geografsko območje Mestne občine Velenje in Občine Šoštanj.

Investitor Ali odjemalec lahko po končani gradnji s pogodbo prenese naprave v last Mestni občini Velenje ali Občin Šoštanj glede na kritje občin o prevzemu energetske infrastrukture.

Na sistem daljinskega ogrevanja se ne sme saditi drevja, grmičevja, okrasnih cvetličnih nasadov, postaviti opornih zidov ali ograj, kar bi oviralo redno vzdrževanje, oziroma popravljanje sistema daljinskega ogrevanja v premeru okvare. Prav tako ni dovoljeno spreminjati kote terena oziroma zunanje ureditve, če bi to imelo za posledico zasutje jaškov daljinskega ogrevanja. To je dopustno izvesti le s soglasjem upravljalca sistema daljinskega ogrevanja.

Ob vsakem času se mora dovoliti upravljalcu sistema daljinskega ogrevanja, da na koridorju toplovodnega priključka opravlja redno vzdrževanje oziroma odpravlja morebitne okvare na sistemu.

Ob vrtcu se nahaja toplotna podpostaja, od koder je možno nadaljevati s sistemom daljinskega ogrevanja do ureditvenega območja OPPN.

Vse premoženjsko pravne zadeve, ki so v zvezi s predvideno ureditvijo je dolžan investitor urediti na svoje stroške ter nosi polno odškodninsko odgovornost za kakršnokoli škodo, ki bi nastala na obstoječi infrastrukturi, oziroma na zdravju, življenju ali premoženju fizičnih oziroma pravnih oseb.
Pri izvedbi del in izdelavi prostorske in projektne dokumentacije je potrebno poleg ostalih zakonskih zahtev upoštevana še Sistemska obratovalna navodila za distribucijski sistem toplote za geografsko

območje MO Velenje in Občine Šoštanj Ur. list RS, št. 88/16 – v nadaljevanju SON) in Tehnične zahteve za graditev, obratovanje in vzdrževanje naprav daljinskega ogrevanja v MO Velenje in Občini Šoštanj (izdaja 5, januar 2022 – v nadaljevanju tehnične zahteve), ki sta dostopna na spletni strani Komunalnega podjetja Velenje, d.o.o..
Določitev priključnih moči internih toplotnih naprav objekta naj se izvede v skladu s 3. poglavjem tehničnih zahtev (točke 3.1, 3.2, 3.3, 3.4, 3.5 in 3.7).
Za popis priključne moči internih naprav se, v kolikor v TPP ne bo vgrajen sistem za omejevanje toplotne moči, pokliče distributerja Komunalno podjetje Velenje, d.o.o., PE Energetika, Sektor metodologija (tel: 03 896 11 58). Ob izvedbi del se pripravi pisni dokument »Prijavnica ogrevanja prostorov in vode«, ki mora biti podpisan s strani pooblaščene osebe investitorja in distributerja. »Prijavnica ogrevanja prostorov in vode« je podlaga za sklenitev »Pogodbe o odjemu in dobavi komunalnih dobrin in izvajanju storitev«.
Investitor bo glede na vrsto odjema in namen ogrevanja prostorov ter priprave sanitarne tople vode razvrščen v tarifno skupino tarifnega sistema skladno s 107. in 109. členom SON.
V kolikor bo v TPP vgrajena naprava za omejevanje moči, se za nastavitev obračunske moči pokliče distributerja Komunalno podjetje Velenje, d.o.o., PE Energetika, sektor Metrologija (tele. 03 896 11 58). Pooblaščena oseba distributerja v napravi za omejevanje moči nastavi moč ki jo zahteva investitor in jo zaščiti z geslom. Riziko nastavitve obračunske moči prevzema investitor v skladu s 101. členom (5. odstavek) SON. Ob izvedbi del se pripravi pisni dokument »Prijavnica ogrevanja prostorov in vode«, ki mora biti podpisana s strani pooblaščene osebe investitorja in distributerja. »Prijavnica ogrevanja prostorov in vode je podlaga za sklenitev »Pogodbe o odjemu in dobavi komunalnih dobrin in izvajanju storitev«.
Pri izvedbi del na priključku bo organiziran nadzor predstavnika distributerja. Upravljalec bo o predvidenih delih pisno obveščen (PE Energetika) 14 dni pred pričetkom del na tel. 03 896 12 52. Distributer izvaja vzporedni nadzor nad gradnjo in nadzoruje izpolnjevanje izdanega soglasja ter zahtev, ki so opredeljene v Tehničnih zahtevah.
Po končanih delih na priključnem vodu se distributerju preda geodetski posnetek priključnega voda v skladu s točko 4.3.10. Tehničnih zahtev.
Distributer bo začel z dobavo toplote skladno s 76. členom SON.
Investitor bo po končani gradnji pogodbo prenesel v last MO Velenje.
Na sistemu daljinskega ogrevanja se ne bo sadilo drevja, grmičevja, okrasnih cvetličnih nasadov. Postavljanje opornih zidov ni predvideno, prav tako ne ograjevanje na obravnavanem območju. Sistem bo možno brez ovir redno vzdrževati oz. popravljati v primeru okvare. Spreminjanje kote terena ni predvideno, tako da v zvezi z gradnjo objekta ne bo prihajalo do zasipanja jaškov. V kolikor bi prišlo do primera, da bi bilo potrebno posegati v sistem daljinskega ogrevanja, se bodo dela izvajala le v soglasju z upravljalcem sistema daljinskega ogrevanja.
Upravljalec lahko ob vsakem času dostopa do sistema daljinskega ogrevanja, da lahko na koridorju toplovodnega priključka opravlja redna vzdrževalna dela oziroma odpravlja morebitne okvare na sistemu.

1.2.6. GRAJENO JAVNO DOBRO

PRIKLJUČEVANJE NA PROMETNO INFRASTRUKTURO

Objekt se bo na prometno infrastrukturo priključeval preko parcele 2397/131, kjer poteka lokalna cesta z oznako 952 231. Sekundarni priključek je predviden na lokalno cesto z oznako 451 191 in bo potekal preko parcele 2397/273. Vse parcele se nahajajo v katastrski občini 964-Velenje v Mestni občini Velenje.

Pri pripravi prostorske in projektne dokumentacije je potrebno uporabiti naslednjo veljavno zakonodajo, predpise in tehnične specifikacije:

- Zakon o graditvi objektov (Ur. list RS, št. 102/44, 14/05, 126/07, 108/09, 57/12)
- Zakon o cestah (Ur. list RS, št. 109/10, 48/12)
- Zakon o pravilih cestnega prometa (Ur. list RS, št. 109/10)
- Pravilnik o cestnih priključkih na javne ceste (Ur. list RS, št. 86/09, 109/10)
- Pravilnik o projektiranju cest (Ur. list RS, št. 91/05, 26/06, 109/10)
- Pravilnik o prometni signalizaciji in prometni opremi na javnih cestah (Ur. list RS, št. 46/00, 110/06, 49/08, 64/08, 65/08)
- Tehnične smernice za ceste (TSC), ki jih je Ministrstvo za promet sprejelo v letih 2002-2014

V skladu z veljavno zakonodajo je potrebno izdelati rešitev, ki bo zagotavljala ustrezno prometno varnost vseh udeležencev v prometu. Predvidena ureditev mora zajeti celotno ureditev območja, vključno z ureditvijo predvidenih križanj cest in ureditvijo površin za pešce in kolesarje ter parkirnih površin.

Projektant mora v projektni dokumentaciji DGD in PZI urediti križišče cest JP 952231 in LK 451191. Na novo se uredijo površine in prehodi za kolesarje in pešce ter po potrebi prestavi in uredi obstoječe avtobusno postajališče.

Predvideni invalidski prostori morajo biti urejeni s pripadajočo klančino.

Površino za pešce in kolesarje ov JP 952231, desno v smeri stacionaže, je potrebno urediti do obstoječega parkirišča pod Osnovno šolo Gorica.

Vse kolesarske površine morajo biti široke najmanj 1,25m, peš površina pa 1,80m.

Vsi predvideni ekološki otoki morajo biti locirani izven območij križišč.

Ob dovozni cesti vzhodno od predvidenih objektov je potrebno urediti peš površine.

Južni priključek dovozne ceste na LK 451191 je potrebno urediti tako, da se osi cest med sabo pravokotno priključujejo.

Peš in kolesarske površine se ob cesti LK 451191, desno v smeri stacionaže, uredijo v celoti ločeno od vozišča. Na obstoječe površine se navežejo v krožišču na G1-4/1261 Velenje-Črnova.

Ob cesti LK 451191, DE v smeri stacionaže, je obstoječe javno parkirišče, ki spada v režim modrih con. Zaradi predvidene gradnje se parkirišče odstrani. Nadomestni parkirni prostori se uredijo na nasprotni strani ceste. Zaradi ureditve omenjenega parkirišča je potrebno prestaviti peš in kolesarsko površino za parkirišče. Za nove stanovanjske objekte je potrebno zagotoviti zadostno št. parkirnih mest – to je najmanj 1,5 parkirnega mesta na stanovanjsko enoto.

Vsa zunanja parkirišča se uredijo in označijo tako, da bodo vozila parkirana samo vzvratno in da z zadnjim delom ne bodo posegala na kolesarsko oz. peš površino.

Projektant se mora opredeliti do hrupa s cest in protihrupnih ograj. V kolikor bodo re potrebne, jih je potrebno izvesti.

Na predvidenih parkiriščih je potrebno zagotoviti ustrezno manevrirno širino za pravokotno parkiranje vozil.

Dimenzije prečnega profila ceste in površin za pešce in kolesarje morajo biti predvidene v skladu s Pravilnikom o projektiranju cest (širine voznih pasov, varnostne širine, širine površin za pešce in kolesarje pri katerih je potrebno upoštevati širino za zagotavljanje neoviranega gibanja funkcionalno oviranih oseb (min. širina 1,2m).

Križanja cest je potrebno urediti skladno z Zakonom o cestah, pravilnikom o projektiranju cest in Pravilnikom o cestnih priključkih na javne ceste s potrebnimi radiji za merodajno vozilo. Prikazati je potrebno dinamične traktrise vožnje merodajnga vozila v vse smeri vožnje in preglednostne trikotnike na vseh priključkih ter horizontalno in vertikalno signalizacijo.

V prometni situaciji je potrebno prikazati in utemeljiti vso obstoječo in predvideno horizontalno in vertikalno prometno signalizacijo. Prometno signalizacijo in drogove cestne razsvetljave je potrebno prikazati v karakterističnem prečnem prerezu. Stalne ovire ne smejo segati v prosti profil pešca. Priložiti je potrebno tabelo prometnih znakov, v kateri morajo biti med drugim navedene dimenzije, višina postavitve ter tip svetlobne odsevne folije.

V tehničnem poročilu je potrebno podati obrazložitve oziroma opise izvedbe predvidene vertikalne in horizontalne prometne signalizacije na območju cestnih priključkov. Pri ureditvi cestnega priključka je potrebno navesti merodajno vozilo.

Prikazati je potrebno detajle v območju ureditve pločnika za pešce, prehod za pešce, klančine ter v območju navezav na obstoječe stanje. Ustrezno je potrebno urediti navezavo na obstoječe stanje.

Klančine za pešce morajo biti v skladu s Pravilnikom o projektiranju cest izvedene neposredno na niveleto ceste. na območju klančin mora biti širina pločnika zaradi vožnje invalidskih vozičkov vzdolž pločnika vsaj dva metra. Zagotovljene morajo biti čakalne površine ob prehodih, katere morajo biti povezane s pločnikom. V območju prehodov za pešce se predvidi razširitev pločnika.

Trase komunalnih vodov naj potekajo najmanj 1,5m izven vozišča v globini 1,2m.

Prečkanje lokalnih cest zaradi izgradnje infrastrukturnih vodov se izvede s podvrtavanjem v globini najmanj 1,5m (teme cevi) pod kotom 90°.

V skladu z Zakonom o cestah in Pravilnikom o projektiranju cest morajo biti ceste in površine za pešce in kolesarje pravilno osvetljeni. Izdelati je potrebno projekt cestne razsvetljave, s katerim se preveri ustreznost obstoječe cestne razsvetljave oz. se predvidi dodatna. Drogovi cestne razsvetljave ne smejo segati v prometni in prosti profil pešca. Drogovi morajo biti vrisani v prometni situaciji.

V situacijah projekta je potrebno kotirati vse odmike od roba vozišča lokalnih cest in parcelnih mej (predvideni objekti, parkirni prostori in zunanja ureditev (ograje in vegetacija) ter obstoječe in predvidene table za oglaševanje). Predložiti je potrebno prečne prereze, iz katerih bo razvidna oddaljenost objektov od lokalnih cest in parcelnih mej.

V situacijah morajo biti prikazani vsi elementi prečnega profila ceste.

V primeru postavitve oglaševalnih panojev za označitev dejavnosti je potrebno upoštevati veljavni Pravilnik o prometni signalizaciji in prometni opremi na cestah, kjer je opredeljeno območje vzdolž vozišča, določeno za postavitev prometne signalizacije in opreme v naselju ter veljavni Pravilnik o projektiranju cest, ki določa oddaljenost objektov za obveščanje in oglaševanje pred in za kanaliziranimi križišči.

V projektni dokumentaciji je potrebno opisati in prikazati navezavo komunalnih vodov na obstoječi GJI. Predložiti je potrebno prečne prereze, iz katerih je razvidna globina in oddaljenost komunalnih vodov od lokalnih cest.

Investitor si je dolžan v skladu z veljavnim Gradbenim zakonom in Zakonom o cestah pridobiti mnenje k projektni dokumentaciji, pri čemer morajo biti upoštevani vsi zgodaj navedeni projektni pogoji.

Iz projektne dokumentacije morajo biti razvidni sledeči pogoji za izvedbo del ter obveznosti investitorja, izvajalca del in upravljalca komunalne infrastrukture, in sicer:

a) Izvajalec del je odgovoren za tehnično pravilno in točno izvršitev vseh del pri gradnji. V kolikor bo v času gradnje prišlo do onesnaženja ostalega dela prometnih površin, kih je potrebno redno čistiti že med delom. Prometne površine se očistijo tudi po končanju del.
b) Zaradi preglednosti na cesti mora biti ves material oddaljen od ceste vsaj 3,0 m ali več, če to zahteva preglednost na cesti.
c) V primeru oviranja prometa na cesti vsled tehnologije izvajanja del, si mora investitor oz. izvajalec del v smislu veljavnega Zakona o cestah, na osnovi vloge in elaborata začasne prometne ureditve za čas gradnje, pridobiti dovoljenje za zaporo ceste od upravljalca ceste. Zaporo postavi vzdrževalec rednega vzdrževanja ceste na stroške investitorja oz. izvajalca. Izvajalec rednega vzdrževanja ceste je dolžan vršiti stalno kontrolo nad postavljeno prometno signalizacijo in le to odstraniti takoj po zaključku del, zaradi katerih je bila postavljena.
d) Gradbena dela se izvajajo pod nadzorom koncesionarja za vzdrževanje cest.
e) Mestna občina Velenje ne bo zagotavljala nobenih dodatnih ukrepov varstva pred hrupom za objekte, kot tudi ne zaščite pred morebitnimi drugimi vplivi, ki bodo posledica obratovanja ceste na omenjenem odseku.
f) Izvajalec je materialno in kazensko odgovoren za morebitno škodo, ki bi nastala na cesti ter škodo, ki bi bila povzročena uporabnikom ceste vseld neprimerne tehnologije izvajanja gradbenih del. Vsi stroški za morebitno tozadevno povzročeno škodo oziroma stroški poškodb vozišča bremenijo izvajalca del.
g) V primeru poškodb vozišča ceste in ostalih prometnih površin zaradi neprimerne tehnologije izvajanja del mora izvajalec takoj sanirati poškodbe in na vozišču ter ostalih prometnih površinah vzpostaviti prvotno stanje na lastne stroške oziroma stroške investitorja.
h) Če zaradi gradnje pride do uničenja mejnih kamnov, je le-te izvajalec dolžan na svoje stroške, po pooblaščeni organizaciji za geodetske storitve, postaviti v prvotno stanje.
i) Mestna občina odklanja vsako odgovornost, ki bi nastala na objektih v varovalnem pasu oz. cestnem telesu ceste zaradi ceste, njenega vzdrževanja ali prometa na njej.

1.2.7. MIRUJOČI PROMET

Parkiranje je organizirano na nivoju kletne etaže (85 parkirnih mest). Ob objektu na severni strani objekta je na voljo še 20 parkirnih mest. Vsa parkirišča so označena s talnimi oznakami. 10 parkirnih mest je namenjenih za invalide. Osem jih je v kletni etaži in dva pa se nahajata ob lokalni cesti na severni strani objekta. Vsa parkirišča so asfaltirana oziroma tlakovana vodonepropustno. Meteorne vode s prometnih površin so preko usedalnikov vodene v meteorno kanalizacijo.

Parkirna mesta v kletni etaži je dopustno nadkriti z nadstrešnicami lahke konstrukcije z minimalnim naklonom strehe. Nadstrešnice morajo biti zasnovane enotno za celotno območje.

A.1.3. REŠITVE ZA CELOSTNO OHRANJANJE KULTURNE DEDIŠČINE, ZA VAROVANJE OKOLJA, NARAVNIH VIROV IN OHRANJANJE NARAVE TER ZA OBRAMBO TER VARSTVO PRED NARAVNIMI IN DRUGIMI NESREČAMI, VKLJUČNO Z VARTVOM PRED POŽAROM

1.3.1. KULTURNA DEDIŠČINA

Ureditveno območje OPPN se nahaja izven območja varovanja kulturne dediščine.

1.3.2. OHRANJANJE NARAVE

NARAVNE VREDNOTE

Ureditveno območje OPPN nima posebnega statusa na podlagi predpisov s področja ohranjanja narave. Na obravnavanem območju ni naravnih vrednost, zavarovanih območij ali območij, pomembnih za biotsko raznovrstnost (Natura 2000, EPO).

Priporočila k urejanju območja:

1. Na območju gozdne parcele št. 3314/1, k.o. Velenje naj se ne načrtuje posegov in ureditev. Sklenjena gozdna površina vzhodno od ureditvenega območja naj se ohranja v obstoječem obsegu in sestavi, krčitve gozda naj se ne izvajajo. Ohranja naj se stabilen in vrstno bogat gozdni rob.
2. Drevje na gozdnem robu, ki meji na ureditveno območje, naj se med izvedbo zemeljskih del varuje pred poškodbami in fizično zaščiti (pregrada, mreža, ograja, ipd.). Drevesnih korenin in vej naj se ne trga ali lomi z gradbenimi stroji. Morebitne poškodbe na drevju naj se sproti sanirajo z žago.
3. V gozd naj se ne odlaga izkopanega zemeljskega materiala, gradbenega materiala, strojev in podobno. Manipulativne površine in začasne poti naj se uredijo izven območja gozda. Načrtovanje infrastrukturnih vodov naj se uskladi z načrtovanjem zasaditve, tako da se zagotovi zadosten odmik vodov od vegetacije. Pri podzemnih vodih naj se po možnosti zagotovi odmik od koreninskega sistema dreves v širini krošnje dreves.
4. Za območje OPPN naj se pripravi načrt krajinske ureditve (parkovna zasnova, zasaditveni načrt), ki naj upošteva obstoječe kvalitete prostora in vpetosti v zeleni sistem mesta Velenje.
5. Za zasaditve na celotnem ureditvenem območju naj se ne uporablja tujerodnih invazivnih parkovnih rastlin, kot npr.: rdeči hrast (Quercus rubra), ameriški koprivovec (Celtis ocidenatis), čremsa (Punus serotina, veliki pajesen (Atilanthus altissima), ameriški javod (negundovec (Acer negundo), pavlovnija (Paulownia tomentosa), Thunbergov češmin(Berberis thunbergii), japonska medvejevka (Apiraea japonica), Maackovo kosteničje (Lonicera maackii), bambus (Phyllostachys sp.), lisičja vinska trta (Vitis vulpina), japonsko kosteničje (Lonicera japonica)ipd.
6. Za zasaditev odprtih zelenih površin v območju naj se primarno uporabijo avtohtone listopadne vrste. Cipres, smrek in ostalih iglastih vrst, ki niso prilagojene rastiščnim razmeram, naj se ne sadi.

7. Pri načrtovanju tlakovanja javnih površin v neposredni bližini dreves naj se zagotovi zadostna prepustnost podlage (drevesne rešetke, odprte površine pod drevjem itd.) tako da je omogočen dotok padavinske vode do koreninskega sistema rastlin.
8. Strehe objektov naj se ozelenijo (zasaditev).

VARSTVO ZRAKA

Prezračevanje objektov naj bo naravno. Vse emisije v zrak, ki bi nastale zaradi kurjenja, morajo biti v skladu s predpisi in standardi, ki urejajo področje varovanja zraka v Republiki Sloveniji. Ogrevanje objektov ni predvideno.

VARSTVO VODA IN PODTALJA

Padavinske vode se bodo preko zadrževalnika priključevale na meteorno kanalizacijo. Na podlagi preračuna se dimenzionirajo ustrezno veliki zadrževalniki meteornih vod.

Vsak poseg na obravnavanem ureditvenem območju urejanja, ki bi lahko trajno ali začasno vplival na vodni režim ali stanje voda, se lahko skladno s 150. členom Zakona o vodah (Uradni list RS, št. 67/02 in 57/08) izvede samo na podlagi vodnega soglasja, ki ga v sklopu postopka za pridobitev gradbenega dovoljenja izda Direkcija RS za vode).

Kanalizacijski sistem mora biti v celoti načrtovan vodotesno ter v ločeni izvedbi za odvajanje komunalnih in prečiščenih padavinskih vod. Vse odpadne vode morajo biti obvezno priključene na javni kanalizacijski sistem, ki se zaključi na komunalni čistilni napravi.

Projektna rešitev odvajanja in čiščenja padavinskih in komunalnih voda mora biti usklajena z Uredbo o odvajanju in čiščenju komunalne odpadne vode (Ur. list RS, št. 98/15 in 76/17) in Uredbo o emisiji snovi in toplote pri odvajanju odpadnih vod v vode in javno kanalizacijo (Ur. list RS, št. 64/12, 64/14 in 98/15). Odvodnjavanje odpadnih voda mora biti v skladu z zasnovo kanalizacijskega omrežja Velenja.

Padavinske odpadne vode z območja predvidene prostorske ureditve (s strešnih površin, utrinih površin) ter morebitne zaledne vode bodo speljane v obstoječ sistem odovoda padavinskih odpadnih voda v območju krožišča regionalne ceste. Koncentrirano ponikanje padavinskih voda v teren območja ni predvideno.

Skladno s 64. členom ZV-1 je neposredno odvajanje odpadnih voda v podzemne vode prepovedano. Zaradi navedenega je treba padavinske vode z obravnavanega območja, v kolikor bi se investitor odločil za izvedbo ponikovalnic, ponikati preko ponikovalnic, ki naj bodo locirane izven vpliva povoznih in manipulativnih površin.

Odvodnjavanje čistih padavinskih voda z obravnavanega območja je treba urediti v skladu z 92. členom ZV-1 in sicer na način, da bo v čim večji možni meri zmanjšan odtok padavinskih voda z urbanih površin, kar pomeni, da je treba predvideti zadrževanje padavinskih voda.

V času gradnje je treba zagotoviti vse potrebe varnostne ukrepe in tako organizacijo na gradbišču, da bo preprečeno onesnaževanje okolja in voda, ki bi nastalo zaradi transporta, skladiščenja in uporabe tekočih goriv in drugih nevarnih snovi oziroma v primeru nezgod zagotoviti takojšnje ukrepanje za to usposobljenih delavcev. Vsa začasna skladišča in pretekališča goriv, olj in maziv ter drugih nevarnih snovi morajo biti zaščitena pred možnostjo izliva v tla in v vodotoke.

Po končani gradnji je treba odstraniti vse za potrebe gradnje postavljene provizorije in odstraniti vse ostanke začasnih deponij. Vse z gradnjo prizadete površine je potrebno krajinsko ustrezno urediti.

V skladu z 31. členom Gradbenega zakona (Ur. list RS, št. 61/17 in 72/17-popr.) in 150. členom ZV-1, si bo moral investitor pri naslovnem organu, po končanem projektiranju in pred gradnjo objektov na obravnavanem območju, za posege, ki lahko vplivajo na vodni režim ali stanje voda, pridobiti vodno soglasje oziroma mnenje s področja upravljanja z vodami.

Vloga in dokumentacija za pridobitev vodnega soglasja oziroma mnenja morata biti izdelani v skladu s Pravilnikom o vsebini vlog za pridobitev projektnih pogojev in pogojev za druge posege v prostor ter o vsebini vloge za izdajo vodnega soglasja (Ur. list RS, št. 25/09).

Projektna dokumentacija za pridobitev gradbenega dovoljenja za predvidene gradnje mora biti usklajena z veljavnimi prostorskimi akti, kar mora biti razvidno iz projektne dokumentacije.

Med gradbenimi in ureditvenimi deli ni dovoljeno odlagati gradbenega, izkopanega in drugega materiala na nestabilna mesta ali na mesta, kjer bi lahko prišlo do splazitve ali erodiranja terena. Po končanih gradbenih in ureditvenih delih je potrebno odstraniti vse, za potrebe gradenj postavljene provizorije ter odstraniti vse ostanke začasnih deponij. Vse z deli prizadete površine je potrebno povrniti v prvotno stanje oziroma jih krajinsko urediti.

VARSTVO GOZDNIH POVRŠIN

Investitor oz. lastnik zemljišča mora tudi po izvedbi posega omogočiti gospodarjenje z gozdom in dostop do sosednjih gozdnih zemljišč pod enakimi pogoji, kot do sedaj. Priključek na javno cesto (JP 952231 – cesta do vrtca Gorica) mora omogočati občasen dostop do gozda za gozdarske tovornjake in ostalo mehanizacijo. Zato naj se uredi širši uvoz do objektov.

V gozd s posebnim namenom (parcela 3314/1) ob robu objekta se ne sme posegati.
Zaradi gradnje v bližini gozda (objekti in parkirišča so oddaljeni od roba gozda 15 m ali manj, višine dreves pa presegajo 30m) se priporoča sklenitev dogovora z lastnikom parcele št. 3314/1 k.o. Velenje glede ukrepanja v primeru ogrožanja objektov in funkcionalnih površin ter morebitnih odškodnin zaradi prezgodnjega poseka. Priporoča se oblikovanje stopničastega gozdnega roba s posekom vseh visokih dreves neposredno ob objektu in puščanjem nižjih dreves ter od objekta bolj oddaljenih dreves.
Predlagani dogovor z lastnikom gozda naj bo sestavni del projektne dokumentacije, o tem pa je potrebno obvestiti tudi Zavod za gozdove, Krajevna enota Šoštanj.

VARSTVO PRED HRUPOM

Območje sodi v III. stopnjo varstva pred hrupom. Predvidene in obstoječe dejavnosti v območju ne smejo pri svoji dejavnosti povzročati hrupa, ki bi presegal mejne ravni hrupa 54 (dbA) ponoči in 64 (dbA) podnevi.

ELEKTROMAGNETNO SEVANJE

Pri načrtovanju je potrebno upoštevati Uredbo o elektromagnetnem sevanju v naravnem in življenjskem okolju (Ur. l. RS, št. 70/96), ki določa mejne vrednosti veličin elektromagnetnih sevanj

frekvenc 0-300 GHz, stopnje varstva pred njimi, način vrednotenja obremenitev okolja zaradi elektromagnetnih sevanj ter ukrepe za zmanjševanje in preprečevanje čezmernih sevanj v posameznih območjih naravnega in življenjskega okolja.

V ureditvenem območju OPPN niso potrebni dodatni omilitveni ukrepi za zagotovitev zakonsko določenih zahtev glede varstva pred elektromagnetnim sevanjem.

ODSTRANJEVANJE ODPADKOV

Odvoz smeti se bo zagotavljal z dogovorjenih odjemnih mest, ki bodo locirana na dostopnih mestih ob interni cesti. Ločeno shranjevanje odpadkov je predvideno v podzemnih posodah, da se prepreči širjenje smradu in nekontrolirano odtekanje usedlin iz posod.

Predmet PP so komunalni odpadki in ločene frakcije iz gospodinjstev s številko odpadka:
15 01 – embalaža (vključno z ločeno zbrano embalažo, ki je komunalni odpadek)
20 – komunalni odpadki (gospodinjski in njim podobni odpadki iz trgovine, industrije in javnega sektorja) vključno z ločeno zbranimi frakcijami.

Iz Odloka o Občinskem prostorskem načrtu MOV, člen 103, (Uradni vestnik MOV, št. 2/20, 7/20) izhaja, da se pri novogradnjah večjih kompleksov (večstanovanjski, poslovni, trgovski, gostinski, upravni objekt …), skladno s prostorskim in tehnološkimi zmožnostmi uredijo podzemni zbiralniki odpadkov.

Predvidena sta dva podzemna mesta s podzemnimi zbiralnicami s šestimi zabojniki.
Ob umeščanju le teh je potrebno upoštevati naslednje pogoje:

- vozilo: dolžina 10 m, širina 3 m, višina 4 m,
- če je dostopna cesta ravna, mora biti široka najmanj 4 m,
- slepa ulica, ki je daljša od 50 m, mora imeti na koncu obračališče za specialno vozilo z najmanjšim radijem 20 m ali pravokotno obračališče v obliki črke T z najmanjšim radijem 10 m,
- infrastrukturne vode,
- drevnine,
- prometno varnost, dostopnost in preglednost z upoštevanjem CPP,
- obremenitev ceste,
- zavijalni radij,
- 8 m svetle višine,
- podzemni zabojniki min. 1 m od objekta,
- med zabojniki in vozilom min 1,5 m razdalje,
- zabojniki za biorazgradljive odpadke in stekleno embalažo so v velikosti 3 m^3 za mešane odpadke, papir in mešano embalažo so v velikosti 5 m^3 (v primeru, da so zabojniki v dveh linijah so zabojniki v velikosti 3 m^3 v prvi vrsti),
- s strani ZVKD upoštevati predpisano barvo zabojnikov RAL 7043.

Odvoz odpadkov se bo izvajal skladno z veljavnim občinskim odlokom.

1.3.3. OBRAMBA TER VARSTVO PRED NARAVNIMI IN DRUGIMI NESREČAMI, VKLJUČNO Z VARSTVOM PRED POŽAROM

VARSTVO PRED POŽARI

Projektant mora v sklopu priprave projektne dokumentacije opredeliti dopustna požarna tveganja, ki so povezana s povečano možnostjo nastanka požara zaradi uporabe požarno nevarnih snovi in tehnoloških postopkov v objektih na predvidenem področju, ki bodo namenjeni poslovni in storitveni dejavnosti ter možnosti širjenja požara na morebitna sosednja poselitvena območja. Pri izdelavi projektne dokumentacije je potrebno opredeliti ukrepe za izpolnitev zahtev varstva pred požarom podanih v 22. in 23. členu Zakona o varstvu pred požarom (Uradni list RS, št. 3/07-UPB, 9/11, 83/12 in 61/17-GZ)) in pri tem upoštevati tudi določila:

- 3. člena Pravilnika o požarni varnosti v stavbah (Uradni list RS, št. 31/04, 10/05, 83/05, 14/07, 12/13 in 61/17-GZ) – zaradi zagotovitve potrebnih odmikov od meje parcel in med objekti ter potrebnih protipožarnih ločitev z namenom preprečitve širjenja požara na sosednje objekte;
- 6. člena Pravilnika o požarni varnosti v stavbah (Uradni list RS, št. 31/04, 10/05, 83/05, 14/07, 12/13 in 61/17-GZ) in zahteve od 3. do 12. člena II. in III. poglavja Pravilnika o tehničnih normativih za hidrantno omrežje za gašenje požarov (Uradni list SFRJ, št. 30/1991, Uradni list RS 83/05) – zaradi zagotovitve virov vode za gašenje;
- 6. člena Pravilnika o požarni varnosti v stavbah (Uradni list RS, št. 31/04, 10/05, 83/05, 14/07, 12/13 in 61/17-GZ) – zaradi zagotovitve neoviranih in varnih dovozov, dostopov ter delovnih površin za intervencijska vozila.

Intervencijske poti so urejene po obstoječih prometnih površinah. Izvedba intervencijskih poti mora biti skladna s standardom SIST DIN 14090. Vse povozne površine morajo biti dimenzionirane na 10 t osnega pritiska.

VARSTVO PRED POPLAVNIMI VODAMI

Na podlagi javno dostopnih podatkov se obravnavano območje ne nahaja v območju poplanih vod.

VARSTVO PRED POTRESI

Območje se nahaja na območju, kjer je projektni pospešek tal (g) = 0,15. Glede na zahtevnost predvidenih objektov je potrebna ojačitev prve plošče.

A.2 GRAFIČNI DEL

1. Izsek iz kartografskega dela izvedbenega dela občinskega prostorskega načrta s prikazom lege prostorske ureditve na širšem območju; M 1:5000
2. Območje podrobnega načrta z obstoječim parcelnim stanjem; M 1:500
2. Prikaz vplivov in povezav z sosednjimi območji; M 1:500
3. Zazidalno ureditvena situacija na nivoju pritlične etaže; M 1:500
4. Zazidalno ureditvena situacija na nivoju kletne etaže; M 1:500
5. Prikaz ureditve glede poteka omrežij in priključevanja objektov na gospodarsko javno infrastrukturo ter grajeno javno dobro; M 1:500
6. Prikaz ureditev potrebnih za varovanje okolja, naravnih virov in ohranjanja narave; M 1:1000
7. Prikaz ureditev potrebnih za obrambo ter varstvo pred naravnimi in drugimi nesrečami, vključno z varstvom pred požarom; M 1:1000
8. Načrt parcelacije; M 1:500
9. Prometna ureditev; M 1:500

MESTNA OBČINA VELENJE - PROSTORSKI INFORMACIJSKI SISTEM - geografski prikaz

Občinski prostorski načrt (OPN) > Namenska raba

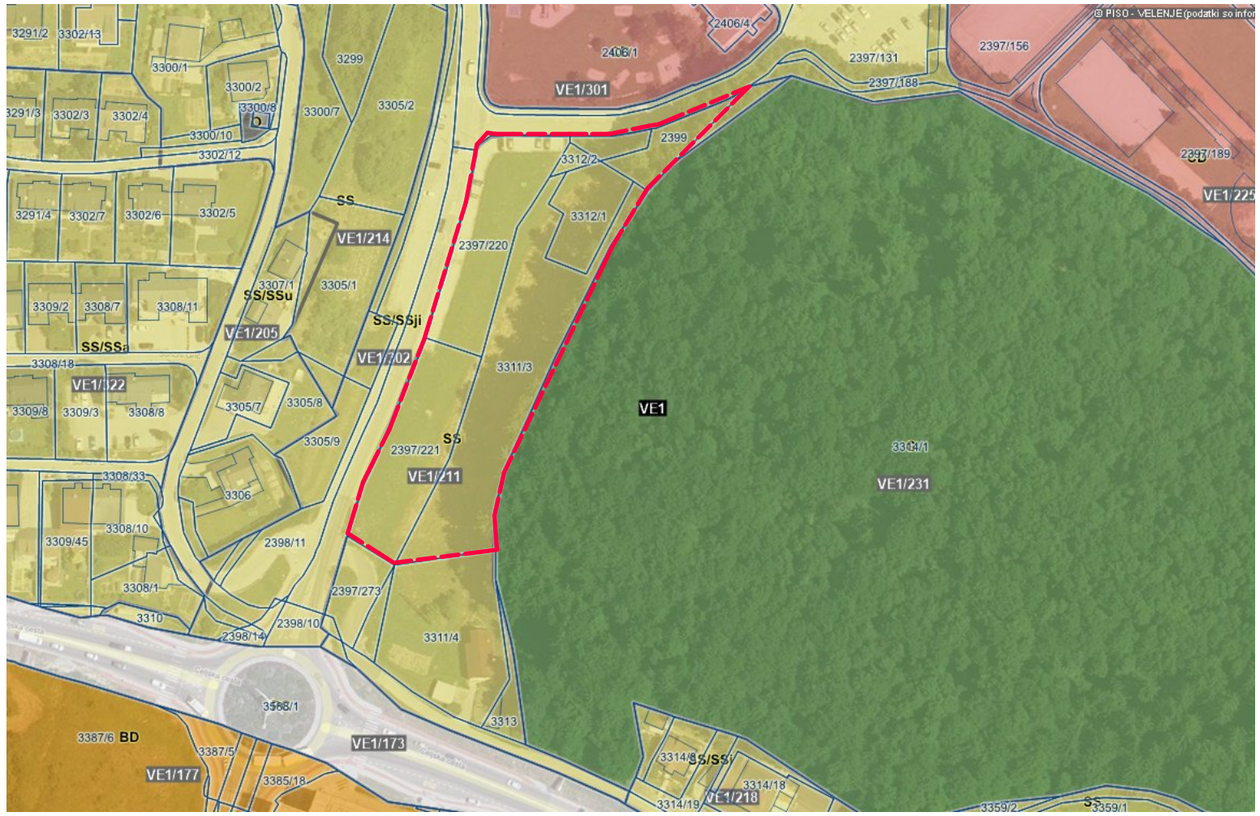

LEGENDA:

ureditveno območje OPPN

OPN - Namenska raba

- S - Območja stanovanj (SS, SB, SK, SP, SC, SV)
- C - Območja centralnih dejavnosti (CU, CD)
- I - Območja proizvodnih dejavnosti (IP, IG, IK)
- B - Posebna območja (BT, BD, BC)
- Z - Območja zelenih površin (ZS, ZP, ZV, ZD, ZK)
- P - Območja prometne infr. (PC, PŽ, PL, PO, PH, PP, PR)
- Območja ostale infrastrukture (T, E, O)
- A - Površine razpršene poselitve
- Kmetijska zemljišča (K1, K2)
- Gozdna zemljišča
- Površinske vode (VC, VM)
- VI - Območja vodne infrastrukture
- L - Območja mineralnih surovin (LN, LP)
- f - Območja za potrebe obrambe zunaj naselij
- Območja za potrebe varstva pred naravnimi in drugimi nesrečami

oznaka SS

Podenote urejanja prostora (pEUP)

oznaka KA-01/1

Enote urejanja prostora (EUP)

oznaka KA-01

Parcele

S

LM PROJEKTI

PODJETJE ZA PROSTORSKO, URBANISTIČNO IN ARHITEKTURNO NAČRTOVANJE TER SVETOVANJE, PETER LOJEN, S.P., GORIŠKA CESTA 2, 3320 VELENJE
Tel: + 3863 / 5876 356, Fax: +3863 / 620 97 09 Mobil: 040 452 706, email : info@lm-projek.si, splet: www.lm-projek.si

NASLOV:	**OBČINSKI PODROBNI PROSTORSKI NAČRT OPPN 32** (ZA OBMOČJE VELENJA - OBMOČJE GORICA - JUŽNO OD VRTCA NA GORICI)		
PRIPRAVLJALEC:	**MESTNA OBČINA VELENJE** Titov trg 1, 3320 Velenje		
IZDELOVALEC:	**LM PROJEKTI,** podjetje za prostorsko, urbanistično in arhitekturno načrtovanje ter svetovanje, Peter LOJEN, s.p., Goriška cesta 2, 3320 Velenje		
VSEBINA NAČRTA:	**OBČINSKI PODROBNI PROSTORSKI NAČRT**		
ŠT. PROJEKTA:	**2019/17**	FAZA: **OSNUTEK ODLOKA**	
IME RISBE:	**Izsek iz kartografskega dela izvedbenega dela občinskega prostorskega načrta, PISO OPN**		
ODGOVORNI VODJA PROJEKTA:	IME IN PRIIMEK: **Peter LOJEN** univ. dipl. inž. arh.	ID. ŠT.: **PPN ZAPS-1099**	PODPIS:
ODGOVORNI PROJEKTANT:	IME IN PRIIMEK: **Peter LOJEN** univ. dipl. inž. arh.	ID. ŠT.: **PPN ZAPS-1099**	PODPIS:
	DATUM: **december 2022**	MERILO: **1:500, 1:1**	LIST ŠTEVILKA: **1**

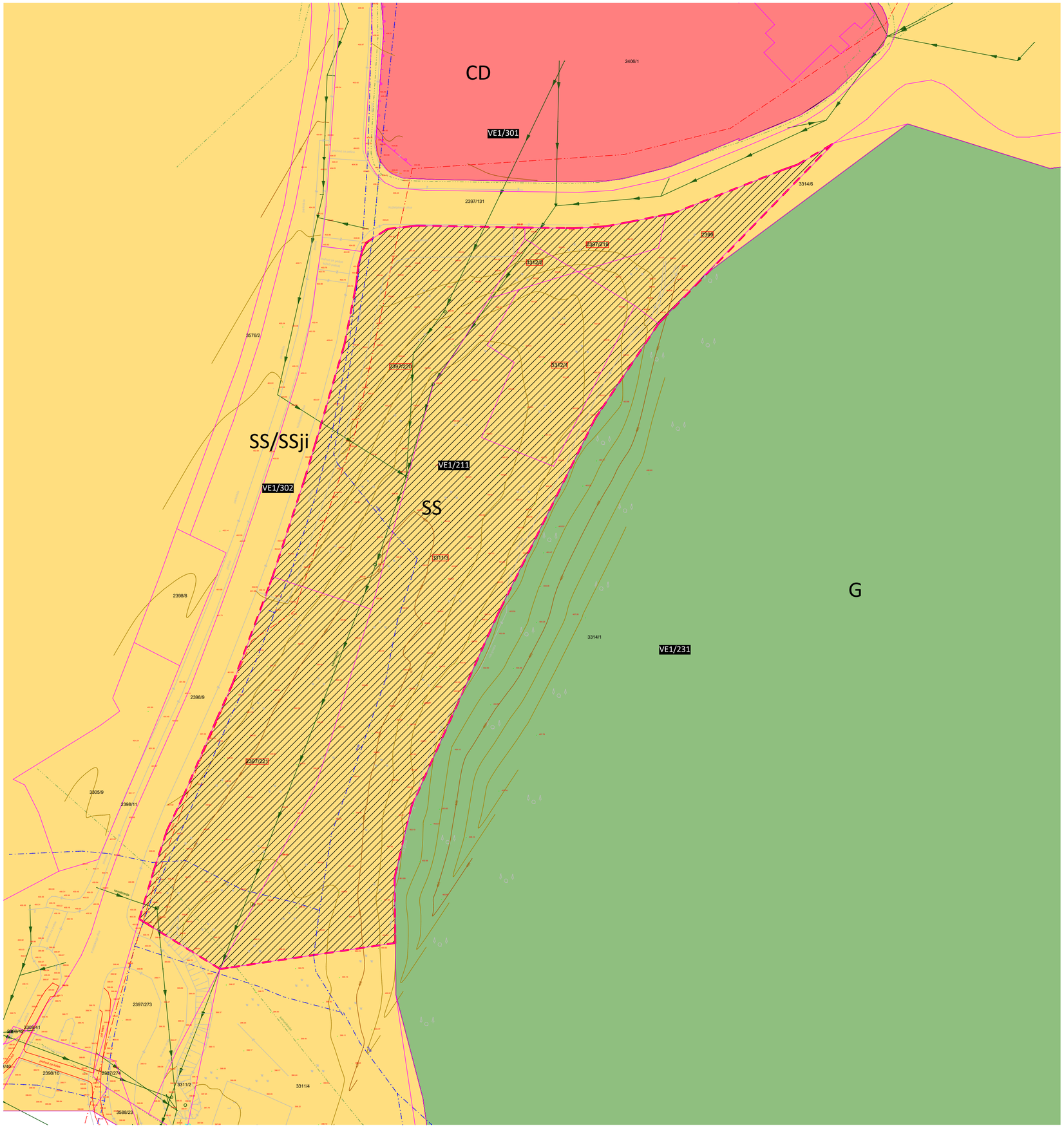

S

LEGENDA:

- parcele za gradnjo: 2397/221, 2397/220, 3311/3, 3312/1, 2397/210 in 2399, vse, k.o. 964- Velenje v Mestni občini Velenje
- VE1/211 — enota urejanja prostora: VE1/211
- SS — namenska raba: SS -stanovanjske površine
- ureditveno območje OPPN

LM PROJEKTI

PODJETJE ZA PROSTORSKO, URBANISTIČNO IN ARHITEKTURNO NAČRTOVANJE TER SVETOVANJE, PETER LOJEN, S.P., GORIŠKA CESTA 2, 3320 VELENJE
Tel: + 3863 / 5876 356, Fax: +3863 / 620 97 09 Mobil: 040 452 706, email : info@lm-projek.si, splet: www.lm-projek.si

NASLOV:	**OBČINSKI PODROBNI PROSTORSKI NAČRT OPPN 32** (ZA OBMOČJE VELENJA - OBMOČJE GORICA - JUŽNO OD VRTCA NA GORICI)		
PRIPRAVLJALEC:	**MESTNA OBČINA VELENJE** Titov trg 1, 3320 Velenje		
IZDELOVALEC:	**LM PROJEKTI,** podjetje za prostorsko, urbanistično in arhitekturno načrtovanje ter svetovanje, Peter LOJEN, s.p., Goriška cesta 2, 3320 Velenje		
VSEBINA NAČRTA:	**OBČINSKI PODROBNI PROSTORSKI NAČRT**		
ŠT. PROJEKTA:	**2019/17**	FAZA:	**OSNUTEK ODLOKA**
IME RISBE:	**Območje podrobnega načrta z obstoječim parcelnim stanjem**		
ODGOVORNI VODJA PROJEKTA:	IME IN PRIIMEK: **Peter LOJEN** univ. dipl. inž. arh.	ID. ŠT.: **PPN ZAPS-1099**	PODPIS:
ODGOVORNI PROJEKTANT:	IME IN PRIIMEK: **Peter LOJEN** univ. dipl. inž. arh.	ID. ŠT.: **PPN ZAPS-1099**	PODPIS:
	DATUM: **december 2022**	MERILO: **1:500**	LIST ŠTEVILKA: **2**

S

Gospodarska infrastruktura (GJI) > Promet

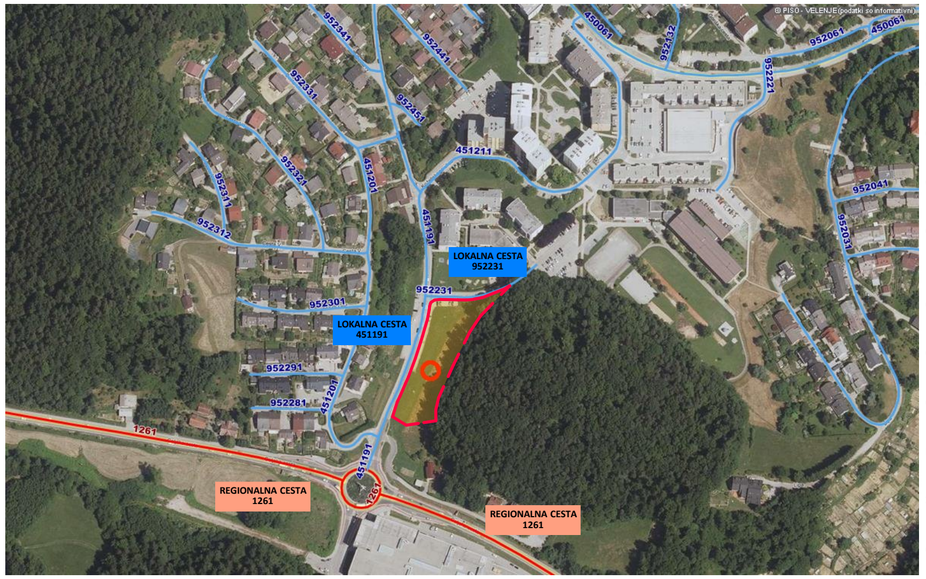

0 200 m
merilo 1: 4084

0 10 cm
referenčna linija

LEGENDA:

Linijski objekt cestne infrastrukture

Cesta - državna cesta

Cesta - občinska cesta

Cesta - gozdna cesta

Cesta - gozdna cesta (vir: ZGS)

043590 oznaka

Cesta - nekategorizirana cesta

Cesta - planinska pot

Cesta - kolesarska pot

Linijski objekt železniške infrastrukture

Železniška proga

Objekt železniške infrastrukture

Območje letališča

Objekt letališke infrastrukture

LEGENDA:

ureditveno območje OPPN

Nepremičnine > Stavbe: Različni prikazi

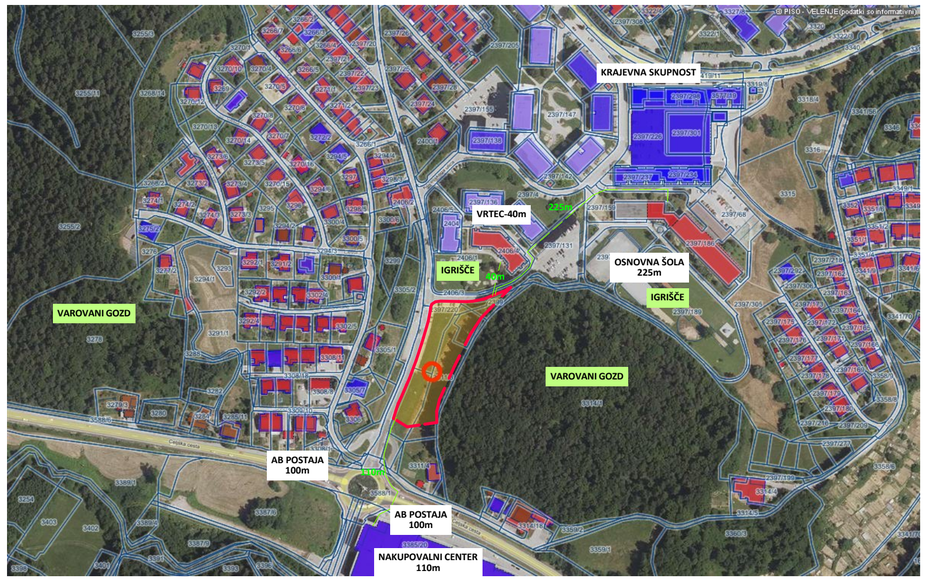

0 200 m
merilo 1: 4084

0 10 cm
referenčna linija

LEGENDA:

Stavbe glede na leto izgradnje

- ni podatka
- do 1799
- od 1800 do 1849
- od 1850 do 1899
- od 1900 do 1949
- od 1950 do 1974
- od 1975 do 1989
- od 1990 do 1999
- od 2000 do 2009
- od 2010

Stavbe glede na katastrski vpis

- K - katastrski podatki po ZENDMPE
- A - katastrski podatki po ZEN
- ni vpisano

Stavbe glede na rabo

- stanovanjska raba
- nestanovanjska raba

Parcele

št.

LM PROJEKTI

PODJETJE ZA PROSTORSKO, URBANISTIČNO IN ARHITEKTURNO NAČRTOVANJE TER SVETOVANJE, PETER LOJEN, S.P., GORIŠKA CESTA 2, 3320 VELENJE
Tel: + 3863 / 5876 356, Fax: +3863 / 620 97 09 Mobil: 040 452 706, email : info@lm-projek.si, splet: www.lm-projek.si

NASLOV:	**OBČINSKI PODROBNI PROSTORSKI NAČRT OPPN 32** (ZA OBMOČJE VELENJA - OBMOČJE GORICA - JUŽNO OD VRTCA NA GORICI)		
PRIPRAVLJALEC:	**MESTNA OBČINA VELENJE** Titov trg 1, 3320 Velenje		
IZDELOVALEC:	**LM PROJEKTI,** podjetje za prostorsko, urbanistično in arhitekturno načrtovanje ter svetovanje, Peter LOJEN, s.p., Goriška cesta 2, 3320 Velenje		
VSEBINA NAČRTA:	**OBČINSKI PODROBNI PROSTORSKI NAČRT**		
ŠT. PROJEKTA: **2019/17**	FAZA: **OSNUTEK ODLOKA**		
IME RISBE:	**Prikaz vplivov in povezav s sosednjimi območji**		
ODGOVORNI VODJA PROJEKTA:	IME IN PRIIMEK: **Peter LOJEN** univ. dipl. inž. arh.	ID. ŠT.: **PPN ZAPS-1099**	PODPIS:
ODGOVORNI PROJEKTANT:	IME IN PRIIMEK: **Peter LOJEN** univ. dipl. inž. arh.	ID. ŠT.: **PPN ZAPS-1099**	PODPIS:
	DATUM: **december 2022**	MERILO: **1:500**	LIST ŠTEVILKA: **3**

S

LEGENDA:

- osnovni objekt - stolpiči A, B, C in D
- vhodi v objekte na nivoju pritličja
- smer dovoza
- utrjene površine
- prostor za odpadke
- parkirna mesta
- zelene površine
- gozd (varovani)
- drevesa
- uvoz v garaže
- kolesarske površine
- pločniki
- postajališče za avtobus

PROFIL P2

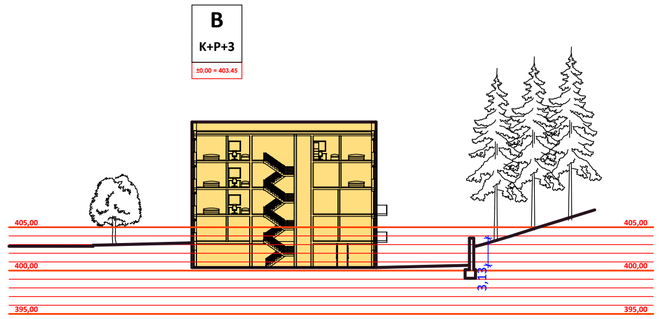

PROFIL P1

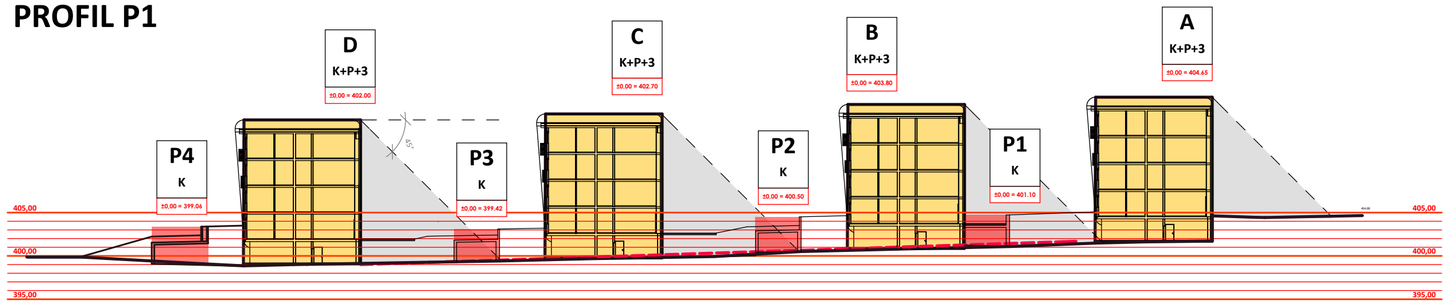

LM PROJEKTI

PODJETJE ZA PROSTORSKO, URBANISTIČNO IN ARHITEKTURNO NAČRTOVANJE TER SVETOVANJE, PETER LOJEN, S.P., GORIŠKA CESTA 2, 3320 VELENJE
Tel: + 3863 / 5876 356, Fax: +3863 / 620 97 09 Mobil: 040 452 706, email : info@lm-projek.si, splet: www.lm-projek.si

NASLOV:	**OBČINSKI PODROBNI PROSTORSKI NAČRT OPPN 32** (ZA OBMOČJE VELENJA - OBMOČJE GORICA - JUŽNO OD VRTCA NA GORICI)		
PRIPRAVLJALEC:	**MESTNA OBČINA VELENJE** Titov trg 1, 3320 Velenje		
IZDELOVALEC:	**LM PROJEKTI,** podjetje za prostorsko, urbanistično in arhitekturno načrtovanje ter svetovanje, Peter LOJEN, s.p., Goriška cesta 2, 3320 Velenje		
VSEBINA NAČRTA:	**OBČINSKI PODROBNI PROSTORSKI NAČRT**		
ŠT. PROJEKTA: **2019/17**	FAZA: **OSNUTEK ODLOKA**		
IME RISBE:	**Zazidalna situacija - nivo pritličja**		
ODGOVORNI VODJA PROJEKTA:	IME IN PRIIMEK: **Peter LOJEN** univ. dipl. inž. arh.	ID. ŠT.: **PPN ZAPS-1099**	PODPIS:
ODGOVORNI PROJEKTANT:	IME IN PRIIMEK: **Peter LOJEN** univ. dipl. inž. arh.	ID. ŠT.: **PPN ZAPS-1099**	PODPIS:
	DATUM: **december 2022**	MERILO: **1:500**	LIST ŠTEVILKA: **4**

S

osnovni objekti - stolpiči:
- objekt A
- objekt B
- objekt C
- objekt D

vhodi v objekte na nivoju pritličja

smer dovoza

utrjene površine

prostor za odpadke

parkirna mesta

zelene površine

gozd (varovani)

drevesa

uvoz v garaže

kolesarske površine

pločniki

postajališče za avtobus

LM PROJEKTI

PODJETJE ZA PROSTORSKO, URBANISTIČNO IN ARHITEKTURNO NAČRTOVANJE TER SVETOVANJE, PETER LOJEN, S.P., GORIŠKA CESTA 2, 3320 VELENJE
Tel: + 3863 / 5876 356, Fax: +3863 / 620 97 09 Mobil: 040 452 706, email : info@lm-projek.si, spet: www.lm-projek.si

NASLOV:	**OBČINSKI PODROBNI PROSTORSKI NAČRT OPPN 32** (ZA OBMOČJE VELENJA - OBMOČJE GORICA - JUŽNO OD VRTCA NA GORICI)		
PRIPRAVLJALEC:	**MESTNA OBČINA VELENJE** Titov trg 1, 3320 Velenje		
IZDELOVALEC:	**LM PROJEKTI,** podjetje za prostorsko, urbanistično in arhitekturno načrtovanje ter svetovanje, Peter LOJEN, s.p., Goriška cesta 2, 3320 Velenje		
VSEBINA NAČRTA:	**OBČINSKI PODROBNI PROSTORSKI NAČRT**		
ŠT. PROJEKTA:	**2019/17**	FAZA:	**OSNUTEK ODLOKA**
IME RISBE:	**Zazidalna situacija - nivokle**		
ODGOVORNI VODJA PROJEKTA:	IME IN PRIIMEK: **Peter LOJEN** univ. dipl. inž. arh.	ID. ŠT.: **PPN ZAPS-1099**	PODPIS:
ODGOVORNI PROJEKTANT:	IME IN PRIIMEK: **Peter LOJEN** univ. dipl. inž. arh.	ID. ŠT.: **PPN ZAPS-1099**	PODPIS:
	DATUM: **december 2022**	MERILO: **1:500**	LIST ŠTEVILKA: **5**

LEGENDA:

- objekti v sklopu ureditvenega območja OPPN
- obstoječi objekti izven ureditvenega območja OPPN
- dovozi
- smeri vhodov v objekte
- utrjene površine
- ekološki otoki - prostori za odpadke

POMEN POSAMEZNIH GRAFIČNIH PRIKAZOV:

- ureditveno območje OPPN

KOMUNALNI VODI IN UREDITVE

VODOVOD:
- obstoječe
- predvideno
- hirtantno omrežje

ELEKTRIKA NN:
- obstoječi nn kabelski razvod
- obstoječi nn kabelski razvod, ki se premakne
- predviden nov potek nn kabelskega razvoda

FEKALNA KANALIZACIJA:
- obstoječa fekalna kanalizacija
- obstoječa fekalna kanalizacija, ki se ukinja
- predvidena fekalna kanalizacija

METEORNA KANALIZACIJA:
- obstoječa meteorna kanalizacija
- obstoječa meteorna kanalizacija, ki se ukinja
- predvidena meteorna kanalizacija

DALJINSKO OGREVANJE:
- obstoječe daljinski toplovod
- predvidena razširitev daljinskega toplovoda

TELEKOMUNIKACIJE:
- obstoječe TK omrežje
- predvideno TK omrežje

LM PROJEKTI

PODJETJE ZA PROSTORSKO, URBANISTIČNO IN ARHITEKTURNO NAČRTOVANJE TER SVETOVANJE, PETER LOJEN, S.P., GORIŠKA CESTA 2, 3320 VELENJE
Tel: + 3863 / 5876 356, Fax: +3863 / 620 97 09 Mobil: 040 452 706, email : info@lm-projek.si, splet: www.lm-projek.si

NASLOV:	**OBČINSKI PODROBNI PROSTORSKI NAČRT OPPN 32** (ZA OBMOČJE VELENJA - OBMOČJE GORICA - JUŽNO OD VRTCA NA GORICI)		
PRIPRAVLJALEC:	**MESTNA OBČINA VELENJE** Titov trg 1, 3320 Velenje		
IZDELOVALEC:	**LM PROJEKTI,** podjetje za prostorsko, urbanistično in arhitekturno načrtovanje ter svetovanje, Peter LOJEN, s.p., Goriška cesta 2, 3320 Velenje		
VSEBINA NAČRTA:	**OBČINSKI PODROBNI PROSTORSKI NAČRT**		
ŠT. PROJEKTA: **2019/17**	FAZA: **OSNUTEK ODLOKA**		
IME RISBE:	**Prikaz ureditve glede poteka omrežij in priključevanja objektov na gospodarsko javno infrastrukturo**		
ODGOVORNI VODJA PROJEKTA:	IME IN PRIIMEK: **Peter LOJEN** univ. dipl. inž. arh.	ID. ŠT.: **PPN ZAPS-1099**	PODPIS:
ODGOVORNI PROJEKTANT:	IME IN PRIIMEK: **Peter LOJEN** univ. dipl. inž. arh.	ID. ŠT.: **PPN ZAPS-1099**	PODPIS:
	DATUM: **december 2022**	MERILO: **1:500**	LIST ŠTEVILKA: **6**

S

LEGENDA:

- osnovni objekt - stolpiči A, B, C in D
- vhodi v objekte na nivoju pritličja
- smer dovoza
- utrjene površine
- prostor za odpadke
- zelene površine
- gozd (varovani)
- drevesa
- uvoz v garaže

METEORNA KANALIZACIJA:

- -obstoječa meteorna kanalizacija
- - obstoječa meteorna kanalizacija, ki se ukinja
- - predvidena meteorna kanalizacija

LM PROJEKTI

PODJETJE ZA PROSTORSKO, URBANISTIČNO IN ARHITEKTURNO NAČRTOVANJE TER SVETOVANJE, PETER LOJEN, S.P., GORIŠKA CESTA 2, 3320 VELENJE
Tel: + 3863 / 5876 336, Fax: +3863 / 620 97 09 Mobil: 040 452 706, email : info@lm-projek.si, splet: www.lm-projek.si

NASLOV:	**OBČINSKI PODROBNI PROSTORSKI NAČRT OPPN 32** **(ZA OBMOČJE VELENJA - OBMOČJE GORICA - JUŽNO OD VRTCA NA GORICI)**		
PRIPRAVLJALEC:	**MESTNA OBČINA VELENJE** Titov trg 1, 3320 Velenje		
IZDELOVALEC:	**LM PROJEKTI,** podjetje za prostorsko, urbanistično in arhitekturno načrtovanje ter svetovanje, Peter LOJEN, s.p., Goriška cesta 2, 3320 Velenje		
VSEBINA NAČRTA:	**OBČINSKI PODROBNI PROSTORSKI NAČRT**		
ŠT. PROJEKTA: **2019/17**	FAZA:	**OSNUTEK ODLOKA**	
IME RISBE:	**Prikaz ureditev potrebnih za varovanje okolja, naravnih virov in ohranjanja narave**		
ODGOVORNI VODJA PROJEKTA:	IME IN PRIIMEK: **Peter LOJEN** univ. dipl. inž. arh.	ID. ŠT.: **PPN ZAPS-1099**	PODPIS:
ODGOVORNI PROJEKTANT:	IME IN PRIIMEK: **Peter LOJEN** univ. dipl. inž. arh.	ID. ŠT.: **PPN ZAPS-1099**	PODPIS:
	DATUM: **december 2022**	MERILO: **1:500**	LIST ŠTEVILKA: **7**

LEGENDA:

- osnovni objekt - stolpiči A, B, C in D
- vhodi v objekte na nivoju pritličja
- smer dovoza
- utrjene površine
- postavitvena površina — prostor za intervencijo - postavitvene površine
- prostor za evakuacijo — prostor za evakuacijo
- hidranti
- 1 | 2 — parkirna mesta
- zelene površine
- uvoz na kletni nivo

LM PROJEKTI

PODJETJE ZA PROSTORSKO, URBANISTIČNO IN ARHITEKTURNO NAČRTOVANJE TER SVETOVANJE, PETER LOJEN, S.P., GORIŠKA CESTA 2, 3320 VELENJE
Tel: + 3863 / 5876 356, Fax: +3863 / 620 97 09 Mobil: 040 452 706, email : info@lm-projek.si, splet: www.lm-projek.si

NASLOV:	**OBČINSKI PODROBNI PROSTORSKI NAČRT OPPN 32** (ZA OBMOČJE VELENJA - OBMOČJE GORICA - JUŽNO OD VRTCA NA GORICI)		
PRIPRAVLJALEC:	**MESTNA OBČINA VELENJE** Titov trg 1, 3320 Velenje		
IZDELOVALEC:	**LM PROJEKTI,** podjetje za prostorsko, urbanistično in arhitekturno načrtovanje ter svetovanje, Peter LOJEN, s.p., Goriška cesta 2, 3320 Velenje		
VSEBINA NAČRTA:	**OBČINSKI PODROBNI PROSTORSKI NAČRT**		
ŠT. PROJEKTA:	**2019/17**	FAZA:	**OSNUTEK ODLOKA**
IME RISBE:	**Prikaz ureditev potrebnih za obrambo ter varstvo pred naravnimi in drugimi nesrečami**		
ODGOVORNI VODJA PROJEKTA:	IME IN PRIMEK: **Peter LOJEN** univ. dipl. inž. arh.	ID. ŠT.: **PPN ZAPS-1099**	PODPIS:
ODGOVORNI PROJEKTANT:	IME IN PRIMEK: **Peter LOJEN** univ. dipl. inž. arh.	ID. ŠT.: **PPN ZAPS-1099**	PODPIS:
	DATUM: **december 2022**	MERILO: **1:500**	LIST ŠTEVILKA: **8**

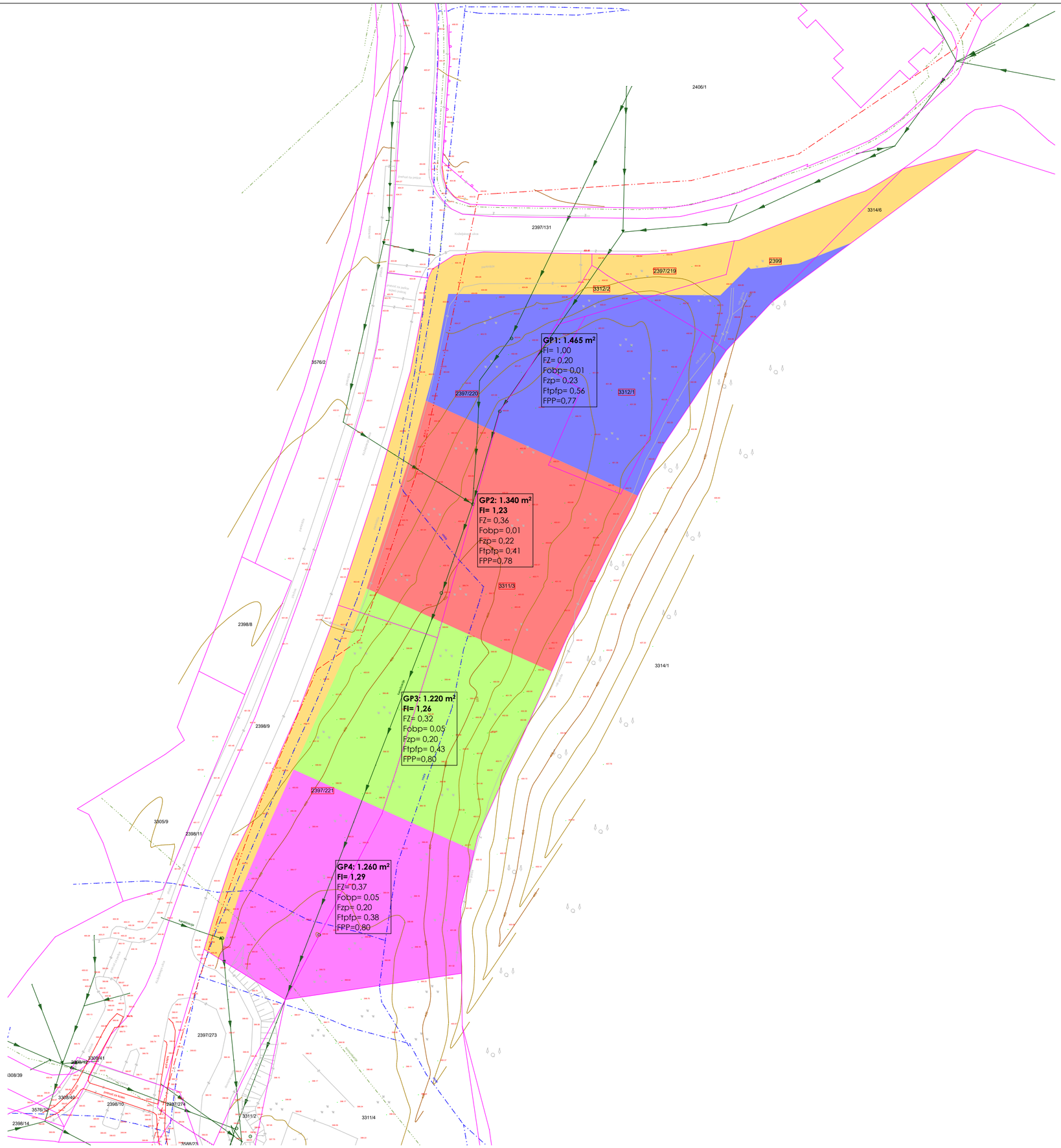

S

Gradbene parcele s pričakovanimi faktorji

GP1: 1.466 m²
FI= 1,00
FZ= 0,25
Fzp= 0,23
Fzp'= 0,23

GP2: 1.160 m²
FI= 1,60
FZ= 0,43
Fzp= 0,15
Fzp'= 0,25

GP3: 1.230 m²
FI= 1,50
FZ= 0,46
Fzp= 0,08
Fzp'= 026

GP4: 1.430 m²
FI= 1,34
FZ= 0,45
Fzp= 0,13
Fzp'= 0,35

LM PROJEKTI

PODJETJE ZA PROSTORSKO, URBANISTIČNO IN ARHITEKTURNO NAČRTOVANJE TER SVETOVANJE, PETER LOJEN, S.P., GORIŠKA CESTA 2, 3320 VELENJE
Tel: + 3863 / 5876 356, Fax: +3863 / 620 97 09 Mobil: 040 452 706, email : info@lm-projek.si, splet: www.lm-projek.si

NASLOV:	**OBČINSKI PODROBNI PROSTORSKI NAČRT OPPN 32** (ZA OBMOČJE VELENJA - OBMOČJE GORICA - JUŽNO OD VRTCA NA GORICI)		
PRIPRAVLJALEC:	**MESTNA OBČINA VELENJE** Titov trg 1, 3320 Velenje		
IZDELOVALEC:	**LM PROJEKTI,** podjetje za prostorsko, urbanisično in arhitekturno načrtovanje ter svetovanje, Peter LOJEN, s.p., Goriška cesta 2, 3320 Velenje		
VSEBINA NAČRTA:	**OBČINSKI PODROBNI PROSTORSKI NAČRT**		
ŠT. PROJEKTA: **2019/17**	FAZA: **OSNUTEK ODLOKA**		
IME RISBE:	**Gradbene parcele - načrt parcelacije**		
ODGOVORNI VODJA PROJEKTA:	IME IN PRIIMEK: **Peter LOJEN** univ. dipl. inž. arh.	ID. ŠT.: **PPN ZAPS-1099**	PODPIS:
ODGOVORNI PROJEKTANT:	IME IN PRIIMEK: **Peter LOJEN** univ. dipl. inž. arh.	ID. ŠT.: **PPN ZAPS-1099**	PODPIS:
	DATUM: **december 2022**	MERILO: **1:500**	LIST ŠTEVILKA: **9**

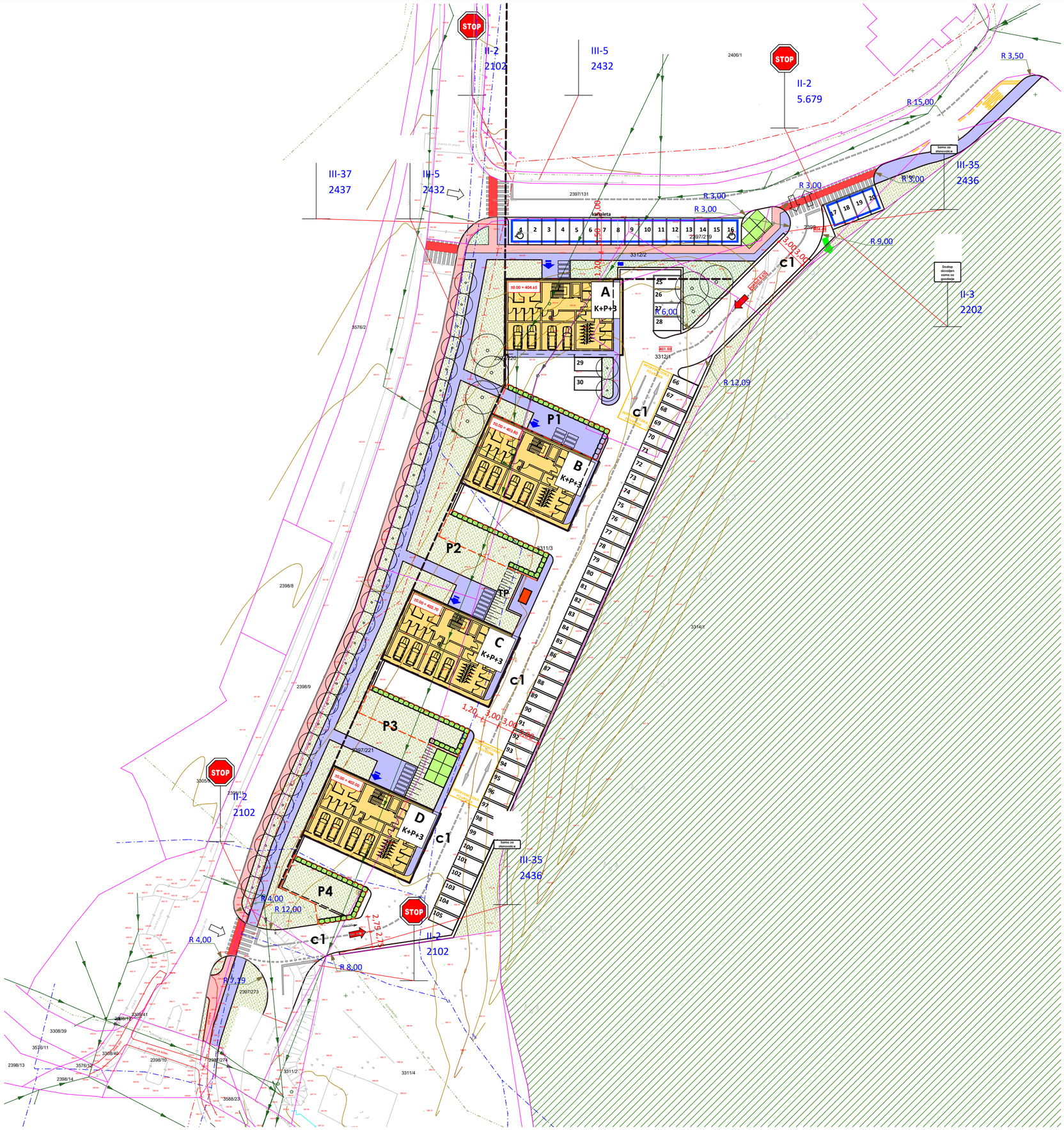

S

LEGENDA:

- osnovni objekt - stolpiči A, B, C in D
- vhodi v objekte na nivoju pritličja
- smer dovoza
- utrjene površine
- prostor za odpadke
- parkirna mesta
- zelene površine
- gozd (varovani)
- drevesa
- uvoz v garaže
- kolesarske površine
- pločniki
- postajališče za avtobus
- vertikalna prometna signalizacija
- horizontalna prometna signalizacija

LM PROJEKTI

PODJETJE ZA PROSTORSKO, URBANISTIČNO IN ARHITEKTURNO NAČRTOVANJE TER SVETOVANJE, PETER LOJEN, S.P., GORIŠKA CESTA 2, 3320 VELENJE
Tel: + 3863 / 5876 356, Fax: +3863 / 620 97 09 Mobil: 040 452 706, email : info@lm-projek.si, splet: www.lm-projek.si

NASLOV:	**OBČINSKI PODROBNI PROSTORSKI NAČRT OPPN 32** (ZA OBMOČJE VELENJA - OBMOČJE GORICA - JUŽNO OD VRTCA NA GORICI)		
PRIPRAVLJALEC:	**MESTNA OBČINA VELENJE** Titov trg 1, 3320 Velenje		
IZDELOVALEC:	**LM PROJEKTI,** podjetje za prostorsko, urbanistično in arhitekturno načrtovanje ter svetovanje, Peter LOJEN, s.p., Goriška cesta 2, 3320 Velenje		
VSEBINA NAČRTA:	**OBČINSKI PODROBNI PROSTORSKI NAČRT**		
ŠT. PROJEKTA: **2019/17**	FAZA: **OSNUTEK ODLOKA**		
IME RISBE:	**PROMETNA SITUACIJA**		
ODGOVORNI VODJA PROJEKTA:	IME IN PRIIMEK: **Peter LOJEN** univ. dipl. inž. arh.	ID. ST.: **PPN ZAPS-1099**	PODPIS:
ODGOVORNI PROJEKTANT:	IME IN PRIIMEK: **Peter LOJEN** univ. dipl. inž. arh.	ID. ST.: **PPN ZAPS-1099**	PODPIS:
	DATUM: **december 2022**	MERILO: **1:500**	LIST ŠTEVILKA: **10**

B PRILOGE

B.1 LASTNIŠTVO

LASTNIŠTVO PARCEL NA UREDITVENEM OBMOČJU OPPN na dan 2.8.2022

Št. parcele	vrsta rabe	lastništvo (datum 12.1.2016)
2397/219	travnik	Mestna občina Velenje, Titov trg 1, 3320 Velenje
2397/220	travnik	Mestna občina Velenje, Titov trg 1, 3320 Velenje
2397/221	travnik	Mestna občina Velenje, Titov trg 1, 3320 Velenje
3312/1	travnik	Nepremičnine Muminović, trgovanje in poslovanje z lastnimi nepremičninami, Aškerčeva cesta 5C, 3325 Šoštanj
3312/2	travnik	Nepremičnine Muminović, trgovanje in poslovanje z lastnimi nepremičninami, Aškerčeva cesta 5C, 3325 Šoštanj
3311/3	travnik	Nepremičnine Muminović, trgovanje in poslovanje z lastnimi nepremičninami, Aškerčeva cesta 5C, 3325 Šoštanj
2399	travnik	Nepremičnine Muminović, trgovanje in poslovanje z lastnimi nepremičninami, Aškerčeva cesta 5C, 3325 Šoštanj

B.2 SEZNAM NOSILCEV UREJANJA PROSTORA, KI SO IZDALI PREDHODNE SMERNICE

	Pristojni organ za izdajo predhodnih smernic	**Številka in datum dokumenta:**
1.	Ministrstvo za okolje in prostor Direktorat za okolje Sektor za strateško presojo vplivov na okolje Dunajska cesta 48 1000 Ljubljana	1-III-725/2-O-19/TA z dne 16.1.2020
10.	Ministrstvo za okolje in prostor Direkcija RS za vode Mariborska ulica 88 3000 Celje	35500-131/2020-3 z dne 11.6.2020
11.	Komunalno podjetje Velenje, d.o.o. Koroška cesta 37A 3320 Velenje	105807/I/20-BN-12172 z dne 9.1.2020
12.	Mestna občina Velenje Titov trg 1 3320 Velenje	344-07-0239/2019-620 z dne 9.1.2020
13.	Elektro Celje, Javno podjetje za distribucijo električne energije, d.d. Vrunčeva 2a 3000 Celje	Ni izdalo predhodnih projektnih pogojev
14.	PUP Saubermacher, Podjejte za ravnanje z odpadki, d.o.o. Koroška cesta 36 3320 Velenje	PUPS / ACO-110-2019/PP, 19.12.2019
15.	Zavod RS za varstvo narave, OE Celje Vodnikova ulica 3 3000 Celje	1-III-725/2-O-19/TA z dne 16.1.2020

MESTNA OBČINA VELENJE
Titov trg 1
SI-3320 Velenje

MESTNA OBČINA VELENJE telefon: 03-8961-600 / info@velenje.si / www.velenje.si / ID za DDV: SI-49082884 / podračun EZR MOV pri Banki Slovenije št. SI56013330100018411

Občinska uprava Mestne občine Velenje izdaja na zahtevo vlagatelja podjetja LM PROJEKTI s.p., Rudarska cesta 6, 3320 Velenje, v imenu investitorja Novalije MUMINOVIĆ, Cesta Matije Gubca 12, 3325 Šoštanj, z dne 17. 12. 2019, v skladu s 70., 96., 97. in 99. členom Zakona o cestah (Ur. l. RS, št. 109/10, 48/12, 36/14, 46/15 in 10/18), 31. in 114. členom Gradbenega zakona (Ur. L. RS, št. 61/17 in 72/17-popr.), 207. člena Zakona o splošnem upravnem postopku (Ur. l. RS, št. 24/06 - uradno prečiščeno besedilo, 105/06 - ZUS-1, 126/07, 65/08, 8/10 in 82/13)) in 24., 25. ter 27. členom Odloka o občinskih cestah (Uradni vestnik Mestne občine Velenje, št. 17/12)

PROJEKTNE POGOJE

v postopku pridobivanja projektnih pogojev za strokovne podlage z območja urbanizma 2019/17-SP-U – december 2019 »Strokovne podlage z območja urbanizma za izvedbo OPPN Gorica 1«.

Strokovne podlage je izdelalo podjetje LM Projekti s.p., Goriška cesta 2, 3320 Velenje.

Projektni pogoji ne veljajo za dele, ki so s temi pogoji dopolnjeni ali spremenjeni.

1. Pri pripravi projektne dokumentacije naj se uporablja naslednja veljavna zakonodaja, predpisi in tehnične specifikacije:
   a. Zakon o cestah,
   b. Zakon o pravilih cestnega prometa,
   c. Pravilnik o cestnih priključkih na javne ceste,
   d. Pravilnik o projektiranju cest,
   e. Pravilnik o prometni signalizaciji in prometni opremi na cestah,
   f. Tehnične specifikacije za ceste in objekte (TSC), ki jih je izdalo Ministrstvo pristojno za promet od leta 2000 dalje.
2. V skladu z veljavno zakonodajo je potrebno izdelati rešitev, ki bo zagotavljala ustrezno prometno varnost vseh udeležencev v prometu. Predvidena ureditev mora zajeti celotno ureditev območja, vključno z ureditvijo predvidenih križanj cest in ureditvijo površin za pešce in kolesarje ter parkirnih površin.
3. Projektant mora v projektni dokumentaciji DGD in PZI urediti križišče cest JP 952231 in LK 451191. Na novo se uredijo površine in prehodi za kolesarje in pešce ter po potrebi prestavi in uredi obstoječe avtobusno postajališče.
4. Predvideni invalidski prostori morajo biti urejeni s pripadajočo klančino.
5. Površino za pešce in kolesarje ob cesti JP 952231, desno v smeri stacionaže, je potrebno urediti do obstoječega parkirišča pod Osnovno šolo Gorica.
6. Vse kolesarske površine morajo biti široke najmanj 1,25 m, peš površine pa 1,80 m.
7. Vsi predvideni ekološki otoki morajo biti locirani izven območij križišč.
8. Ob dovozni cesti vzhodno od predvidenih objektov je potrebno urediti peš površine.
9. Južni priključni priključek dovozne ceste na LK 451191 je potrebno urediti tako, da se osi cest med sabo pravokotno priključujejo.
10. Peš in kolesarske površine se ob cesti LK 451191, desno v smeri stacionaže, uredijo v celoti ločeno od vozišča. Na obstoječe površine se navežejo v krožišču na G1-4/1261 Velenje – Črnova.
11. Ob cesti LK 451191, DE v smeri stacionaže, je obstoječe javno parkirišče, ki spada v režim modrih con. Zaradi predvidene gradnje se parkirišče poruši. Zaradi tega je potrebno na nasprotni strani ceste urediti novo parkirišče z isto kapaciteto.
12. Zaradi ureditve parkirišča iz 11. točke je potrebno prestaviti peš in kolesarsko površino za parkirišče.Za nove stanovanjske objekte je potrebno zagotoviti zadostno št. parkirnih mest, to je najmanj 1,5 parkirnega mesta na stanovanjsko enoto.

13. Vsa zunanja parkirišča se uredijo in označijo tako, da bodo vozila parkirana samo vzvratno in da z zadnjim delom ne bodo presegala na kolesarsko oz. peš površino.
14. Projektant se mora opredeliti do hrupa s cest in protihrupnih ograj. V kolikor bodo te potrebne jih je potrebno izvesti.
15. Na predvidenih parkiriščih je potrebno zagotoviti ustrezno manevrirno širino za pravokotno parkiranje vozil.
16. Dimenzije prečnega profila ceste in površin za pešce in kolesarje morajo biti predvidene v skladu s Pravilnikom o projektiranju cest (širine voznih pasov, varnostne širine, širine površin za pešce in kolesarje pri katerih je potrebno upoštevati širino za zagotavljanje neoviranega gibanja funkcionalno oviranih oseb (min. širina 1,2 m)
17. Križanja cest je potrebno urediti skladno z Zakonom o cestah, Pravilnikom o projektiranju cest in Pravilnikom o cestnih priključkih na javne ceste s potrebnimi radiji za merodajno vozilo. Prikazati je potrebno dinamične traktrise vožnje merodajnega vozila za vse smeri vožnje in preglednostne trikotnike na vseh priključkih ter horizontalno in vertikalno signalizacijo
18. V prometni situaciji je potrebno prikazati in utemeljiti vso obstoječo in predvideno horizontalno in vertikalno prometno signalizacijo. Prometno signalizacijo in drogove cestne razsvetljave je potrebno prikazati v karakterističnem prečnem prerezu. Stalne ovire ne smejo segati v prosti profil pešca. Priložiti je potrebno tabelo prometnih znakov, v kateri morajo biti med drugim navedene dimenzije, višina postavitve ter tip svetlobne odsevne folije.
19. V tehničnem poročilu je potrebno podati obrazložitve oziroma opise izvedbe predvidene vertikalne in horizontalne prometne signalizacije na območju cestnih priključkov. Pri ureditvi cestnega priključka je potrebno navesti merodajno vozilo.
20. Prikazati je potrebno detajle v območju ureditve pločnika za pešce, prehod za pešce, klančine ter v območju navezav na obstoječe stanje. Ustrezno je potrebno urediti navezavo na obstoječe stanje.
21. Klančine za pešce morajo biti v skladu s Pravilnikom o projektiranju cest izvedene neposredno na niveleto ceste. Na območju klančin mora biti širina pločnika zaradi vožnje invalidskih vozičkov vzdolž pločnika vsaj dva metra. Zagotovljene morajo biti čakalne površine ob prehodih, katere morajo biti povezane s pločnikom. V območju prehodov za pešce se predvidi razširitev pločnika.
22. Trase komunalnih vodov naj potekajo najmanj 1,5 m izven vozišča v globini 1,2 m.
23. Prečkanje lokalnih cest zaradi izgradnje infrastrukturnih vodov se izvede s podvrtavanjem v globini najmanj 1,5 m (teme cevi) pod kotom 90°.
24. V skladu z Zakonom o cestah in Pravilnikom o projektiranju cest morajo biti ceste in površine za pešce in kolesarje pravilno osvetljeni. Izdelati je potrebno projekt cestne razsvetljave, s katerim se preveri ustreznost obstoječe cestne razsvetljave oz. se predvidi dodatna. Drogovi cestne razsvetljave ne smejo segati v prometni in prosti in profil pešca. Drogovi morajo biti vrisani v prometni situaciji.
25. V situacijah projekta je potrebno kotirati vse odmike od roba vozišča lokalnih cest in parcelnih mej (predvideni objekti, parkirni prostori in zunanja ureditev (ograje in vegetacija) ter obstoječe in predvidene table za oglaševanje). Predložiti je potrebno prečne prereze, iz katerih bo razvidna oddaljenost objektov od lokalnih cest in parcelnih mej.
26. V situacijah morajo biti prikazani vsi elementi prečnega profila ceste.
27. V primeru postavitve oglaševalskih panojev za označitev dejavnosti je potrebno upoštevati veljavni Pravilnik o prometni signalizaciji in prometni opremi na cestah, kjer je opredeljeno območje vzdolž vozišča, določeno za postavitev prometne signalizacije in opreme v naselju ter veljavni Pravilnik o projektiranju cest, ki določa, oddaljenost objektov za obveščanje in oglaševanje pred in za kanaliziranimi križišči.
28. V projektni dokumentaciji je potrebno opisati in prikazati navezavo komunalnih vodov na obstoječo GJI. Predložiti je potrebno prečne prereze, iz katerih je razvidna globina in oddaljenost komunalnih vodov od lokalnih cest.
29. Investitor si je dolžan v skladu z veljavnim Gradbenim zakonom in Zakonom o cestah pridobiti mnenje k projektni dokumentaciji, pri čemer morajo biti upoštevani vsi zgoraj navedeni projektni pogoji.

30. Iz projektne dokumentacije morajo biti razvidni tudi sledeči pogoji za izvedbo del ter obveznosti investitorja, izvajalca del in upravljalca komunalne infrastrukture, in sicer:
    a. Izvajalec del je odgovoren za tehnično pravilno in točno izvršitev vseh del pri gradnji. V kolikor b o v času gradnje prišlo do onesnaženja ostalega dela prometnih površin, jih je potrebno redno čistiti že med delom. Prometne površine se očistijo tudi po končanju del.
    b. Zaradi preglednosti na cesti mora biti ves material oddaljen od ceste vsaj 3,0 m ali več, če to zahteva preglednost na cesti.
    c. V primeru oviranja prometa na cesti vsled tehnologije izvajanja del, si mora investitor oz. izvajalec del v smislu veljavnega Zakona o cestah, na osnovi vloge in elaborata začasne prometne ureditve za čas gradnje, pridobiti dovoljenje za zaporo ceste od upravljalca ceste. Zaporo postavi vzdrževalec rednega vzdrževanja ceste na stroške investitorja oz. izvajalca. Izvajalec rednega vzdrževanja ceste je dolžan vršiti stalno kontrolo nad postavljeno prometno signalizacijo in le-to odstraniti takoj po zaključku del, zaradi katerih je bila postavljena.
    d. Gradbena dela se izvajajo pod nadzorom koncesionarja za vzdrževanje cest.
    e. Mestna občina Velenje ne bo zagotavljala nobenih dodatnih ukrepov varstva pred hrupom za objekte, kot tudi ne zaščite pred morebitnimi drugimi vplivi, ki bodo posledica obratovanja ceste na omenjenem odseku.
    f. Izvajalec je materialno in kazensko odgovoren za morebitno škodo, ki bi nastala na cesti ter škodo, ki bi bila povzročena uporabnikom ceste vsled neprimerne tehnologije izvajanja gradbenih del. Vsi stroški za morebitno tozadevno povzročeno škodo oziroma stroški poškodb vozišča bremenijo izvajalca del.
    g. V primeru poškodb vozišča ceste in ostalih prometnih površin zaradi neprimerne tehnologije izvajanja del mora izvajalec takoj sanirati poškodbe in na vozišču ter ostalih prometnih površinah vzpostaviti prvotno stanje na lastne stroške oziroma stroške investitorja.
    h. Če zaradi gradnje pride do uničenja mejnih kamnov, je le-te izvajalec dolžan na svoje stroške, po pooblaščeni organizaciji za geodetske storitve, postaviti v prvotno stanje.
    i. Mestna občina odklanja vsako odgovornost, ki bi nastala na objektih v varovalnem pasu oz. cestnem telesu ceste zaradi ceste, njenega vzdrževanja ali prometa na njej.
    j. Veljavnost teh projektnih pogojev je 2 leti od izdaje.
31. Projektni pogoji so na podlagi 79. člena Zakona o cestah plačila takse prosti.

Pripravil:
Robert SOVINEK, dipl. inž. prom.

Anton BRODNIK, dipl. ing. zaščite pri delu, mag.
vodja Urada za komunalne dejavnosti

MESTNA OBČINA VELENJE 6 VELENJE

V postopku odločil:
mag. Iztok Mori
direktor občinske uprave

Številka: 344-07-0239/2019-620
Datum: 9. 1. 2020

Poslano:

1. LM PROJEKTI s.p., Rudarska cesta 6, 3320 Velenje – s povratnico
2. Arhiv, tu

Komunalno podjetje Velenje, d. o. o.
Koroška cesta 37/b
SI-3320 Velenje
t: +386 (0)3 896 11 00
f: +386 (0)3 896 11 27
e: kpv@kp-velenje.si
www.kp-velenje.si

Številka: 105807/I/20 – BN – **12172**
Datum: 9. 1. 2020

Komunalno podjetje Velenje, d. o. o., **izdaja** na zahtevo investitorja **Novalije MUMINOVIĆA, Cesta Matije Gubca 12, 3325 ŠOŠTANJ,** ki ga po pooblastilu zastopa LM PROJEKTI, Peter LOJEN, Rudarska cesta 6, 3320 VELENJE, na podlagi vloge z dne 17. 12. 2019 in 30. člena Gradbenega zakona (Uradni list RS, številka 61/2017), 22. člena Uredbe o oskrbi s pitno vodo (Uradni list RS, številka 88/2012) ter 15. člena Odloka o oskrbi s pitno vodo v Mestni občini Velenje (Uradni vestnik Mestne občine Velenje, številka 07/2014), v zadevi izdaje projektnih pogojev, naslednje

PROJEKTNE POGOJE
za VODOVOD

za **OPPN GORICA 1 (KOMPLEKS ŠTIRIH STOLPIČEV P+4)** na parcelnih številkah 2397/221, 2397/220, 3311/3, 3312/1, 2397/210 in 2398, k. o. 0964 Velenje.

1. Vse premoženjsko pravne zadeve, ki so v zvezi s temi projektnimi pogoji je investitor dolžan urediti na svoje stroške, zlasti pa nosi polno odškodninsko odgovornost za kakršnokoli škodo, ki bi nastala po teh projektnih pogojih na komunalnih vodih, ali na ostalih napeljavah in instalacijah, oziroma na zdravju, življenju ali premoženju fizičnih oziroma drugih pravnih oseb.

2. Preko obravnavanega območja potekata primarni vodovodni cevovod duktil DN 150 in sekundarni vodovod PE DN 63 (oba zgrajena leta 2003).

3. V prejeti projektni dokumentaciji so poleg omenjenih cevovodov vrisane tudi opuščene vodovodne cevi, katere je med gradnjo potrebno odstraniti in na zaključkih zapolniti z betonom oziroma prepreči vtekanje talne vode v opuščene vodovodne cevi.

4. Na obstoječem primarnem vodovodnem cevovodu duktil DN 150 se predvidi odcep za izvedbo novega sekundarnega cevovoda za oskrbo predvidenih objektov s sanitarno in morebitno požarno vodo.

5. Pri izdelavi nadaljnjih faz projektne dokumentacije je potrebno upoštevati:

   - Odlok o oskrbi s pitno vodo in Uredbo o oskrbi s pitno vodo ter Pravilnik PE Komunala,
   - v primeru požarne vode morajo biti cevi premera DN 100 mm,
   - na odcepih je potrebno vgraditi zaporne elemente v vseh smereh,
   - odmik od trajno grajenih objektov, ki za primarne in sekundarne vode znaša minimalno 3 m ter za priključne vode minimalno 1 m,
   - v kolikor predpisanih odmikov ni mogoče doseči je potrebno vodovodni cevovod prestaviti ali položiti v vodotesno zaščitno cev najmanj 0,5 m od zunanjih robov objekta (tlorisne površine),
   - odmik zasaditve od primarnega in sekundarnega vodovoda je minimalno 2 m,
   - za premere cevi DN 80 mm in več je potrebno pod povoznimi in utrjenimi površinami vgraditi cevi iz duktilne litine,
   - cevi premera manjšega od DN 80 morajo biti iz materiala PE 100 RC,
   - vse cevi minimalne tlačne stopnje NP 16.

6. Tlak v primarnem vodovodnem cevovodu duktil DN 150 na obravnavanem območju na mestu obstoječega nadzemnega hidranta (številka hidranta 3873) je 0,47 MPa.

7. Vodomer za posamezni večstanovanjski objekt v tipskem vodomernem jašku 1 x DN glede na izračun priključne moči, vendar min. DN 20 izven objekta v nepovozni površini. Vodomer v skladu s Pravilnikom o meroslovnih zahtevah za vodomere za hladno vodo, ki lahko nosijo oznake in znake EEC in Pravilnikom o meroslovnih zahtevah za vodomere. Vgrajujejo se lahko samo vodomeri metrološkega razreda C.

8. Vsi predvideni materiali morajo biti v skladu s standardi SIST, oziroma Evropskimi (EN. CEN..) ali mednarodnimi (ISO) v tem zaporedju.

9. Za parcele (tujih lastnikov) po katerih bo potekal vodovod, si je potrebno urediti služnostne pogodbe.

10. Vsa križanja in odmike vodovoda od drugih komunalnih vodov in trajno grajenih objektov izvesti v skladu z Odlokom o oskrbi s pitno vodo in Uredbo o oskrbi s pitno vodo ter Pravilnikom PE Komunala pri gradnji vodovoda in ostale komunalne infrastrukture ter trajno grajenih objektov.

11. Priključek z vodomernim mestom mora biti v PGD-ju detajlno obdelan v skladu z Odlokom o oskrbi s pitno vodo in Uredbo o oskrbi s pitno vodo ter Pravilnikom PE Komunala in predviden mora biti katastrski posnetek.

12. Montažna dela na izdelavi priključka lahko izvede samo izvajalec obvezne gospodarske javne službe oskrbe s pitno vodo, na stroške investitorja.

13. Pred izdajo soglasja h gradnji je potrebno dostaviti projektno dokumentacijo v kateri so obdelane interne instalacije (število iztočnih mest z izračunom priključne moči v l/s po smernicah za izračun vodovoda v objektih–DIN 1988-Teil 3) z definirano priključno močjo za objekt ter detajlno obdelana priključna cev z vodomernim mestom. Predvideti se mora katastrski posnetek vseh sprememb na vodovodnem omrežju.

14. Na osnovi investitorjeve potrebe za izvedbo priključitve obravnavanega objekta na javno vodovodno omrežje, mora investitor Komunalnemu podjetju Velenje, d. o. o., PE Komunala, predložiti:

    a) pravnomočno gradbeno dovoljenje
    b) podpisane in overjene služnostne pogodbe (po potrebi)
    c) investitor mora skleniti pogodbo o izvedbi vseh del na vodovodnem omrežju ter izvajanju komunalne oskrbe z upravljavcem Komunalnim podjetjem Velenje, d. o. o.
    d) projektno dokumentacijo (glej točko 7)

15. Investitor lahko izvede tudi začasni priključek na javni vodovod, ki je dovoljen za gradbišča (27. člen Odloka o oskrbi s pitno vodo v Mestni občini Velenje (Uradni vestnik Mestne občine Velenje, številka 07/2014)). K vlogi za izdajo soglasja za začasni priključek mora investitor predložiti pravnomočno gradbeno dovoljenje.

16. Vodovodni priključek z vodomernim mestom je potrebno katastrsko posneti, podatke pa posredovati v zbirni kataster komunalnih vodov Komunalnega podjetja Velenje, d. o. o. in morajo ustrezati obstoječim standardom.

17. Natančnejše podatke o obstoječih komunalnih in energetskih vodih na območju predvidene gradnje si lahko pridobite pri Komunalnem podjetju Velenje, d. o. o. (Referent za kataster – ga. Karmen KOTNIK: 03/8961-224).

18. Po končanih delih mora investitor naročiti izmere vgrajenih iztočnih mest mrzle vode pri Komunalnem podjetju Velenje, d. o. o.. Za vsako povečanje si je potrebno pridobiti soglasje distributerja.

19. Veljavnost projektnih pogojev je eno leto.

Zoran Benčič
samostojni referent za soglasja

Primož Rošer
vodja PE Komunala

Komunalno podjetje Velenje, d. o. o.
Kidričeva cesta 37/b
3320 Velenje

Poslano:

- LM PROJEKTI, Peter LOJEN, Rudarska cesta 6, 3320 VELENJE, priporočeno s povratnico
- arhiv podjetja

Komunalno podjetje Velenje, d. o. o.
Koroška cesta 37/b
SI-3320 Velenje
t: +386 (0)3 896 11 00
f: +386 (0)3 896 11 27
e: kpv@kp-velenje.si
www.kp-velenje.si

Številka: 105807/I/20 – BN – **12172**
Datum: 9. 1. 2020

Komunalno podjetje Velenje, d. o. o., **izdaja** na zahtevo investitorja **Novalije MUMINOVIĆA, Cesta Matije Gubca 12, 3325 ŠOŠTANJ,** ki ga po pooblastilu zastopa LM PROJEKTI, Peter LOJEN, Rudarska cesta 6, 3320 VELENJE, na podlagi vloge z dne 17. 12. 2019 in 30. člena Gradbenega zakona (Uradni list RS, številka 61/2017), 13. člena Uredbe o odvajanju in čiščenju komunalne odpadne vode (Uradni list RS, številka 98/2015) ter 11. člena Odloka o odvajanju in čiščenju komunalne in padavinske odpadne vode za območje Mestne občine Velenje (Uradni vestnik Mestne občine Velenje, številka 15/2013), v zadevi izdaje projektnih pogojev, naslednje

PROJEKTNE POGOJE
za KANALIZACIJO

za **OPPN GORICA 1 (KOMPLEKS ŠTIRIH STOLPIČEV P+4)** na parcelnih številkah 2397/221, 2397/220, 3311/3, 3312/1, 2397/210 in 2398, k. o. 0964 Velenje.

1. Vse premoženjsko pravne zadeve, ki so v zvezi s temi projektnimi pogoji je investitor dolžan urediti na svoje stroške, zlasti pa nosi polno odškodninsko odgovornost za kakršnokoli škodo, ki bi nastala po teh projektnih pogojih na komunalnih vodih, ali na ostalih napeljavah in instalacijah, oziroma na zdravju, življenju ali premoženju fizičnih oziroma drugih pravnih oseb.

2. Na območju predvidenega gradnje poteka kanal za mešane odpadne vode (BC DN 800, zgrajen leta 1981). Večstanovanjski objekt B je predviden na mestu kjer se v obstoječi kanala DN 800, v jašek številka 1841, priključujeta obstoječi meteorni kanal (BC DN 300) in mešani kanal (BC DN 250). Omenjene kanale je potrebno prestaviti izven predvidenih objektov (minimalni odmik 3 metre).

3. Poleg obstoječih kanalov je bil preko obravnavanega območja projektiran meteorni kanal (DN 600), ki še ni izveden. Projekt »Ureditev meteornih vod na Ulici Koželjskega – vrtec Gorica, številka projekta 305-KA/2016, Vid Žgajner, Komunalno podjetje Velenje, d. o. o., julij 2016. Na obravnavanem območju je potrebno smiselno uskladiti predvideno meteorno kanalizacijo z že projektiranim meteornim kanalom in meteorne vode, ločeno od fekalnih vod, odvajati v obstoječo meteorno kanalizacijo DN 600 (v jašek številka 9317 ali jašek številka1861).

4. Padavinske vode z obravnavanega območja ponikovati ali odvajati skozi peskolove in ustrezno projektiran zadrževalnik (ali več zadrževalnikov) v obstoječo meteorno kanalizacijo (v jašek številka 9317 ali jašek številka 1861).

5. Komunalne odpadne (fekalne) vode odvajati v prestavljeno mešano kanalizacijo, ki se priključi na obstoječo mešano kanalizacijo v jašek številka 1839 ali jašek številka 9323.

6. Na območju predvidene ureditve je potrebno obstoječe betonske cevi zamenjati z armiranimi betonskimi cevmi (oz. enoslojnimi PVC cevmi SN 8 ali poliestrskimi cevmi min. SN 8. PVC in poliestrske cevi se po potrebi obbetonira).

7. V cestni površini morajo biti samonivelacijski pokrovi (400 kN) in morajo ustrezati zahtevam standarda SIST EN 124-2:2015.

8. Pri gradnji upoštevati zahteve v zvezi z Uredbo o odvajanju in čiščenju komunalne odpadne vode Uradni list RS številka 98/2015 in Uredbo o emisiji snovi in toplote pri odvajanju odpadnih vod v vode in javno kanalizacijo – Uradni list RS, številka 64/2012.

9. Vsa dela v neposredni bližini kanalizacije se izvedejo pod nadzorom upravljavca javne kanalizacije, katerega je potrebno obvestiti najmanj 3 dni pred gradnjo na telefon Komunalnega podjetja Velenje, d. o. o., številka 03/896-12-08.

10. V projektu naj bo viden detajl priključitve na predpisani jašek javne kanalizacije. Priključitev se izvede tako, da se z vrtalno napravo izvrta odprtina v telo jaška (brez sekanja) in v odprtino vstavi tesnilo ter nato vstavi cev.

11. Investitor si mora pridobiti soglasja lastnikov oziroma uporabnikov parcel, po katerih bo potekala kanalizacija. V primeru, ko kanalizacija poteka v bližini drugih komunalnih naprav ali jih križa, je naročnik dolžan pridobiti ustrezna soglasja in dovoljenja lastnikov teh naprav.

12. Po izvedbi je potrebno vso izvedeno kanalizacijo pregledati s TV kamero ter opraviti tlačni preizkus vodotesnosti jaškov in cevi.

13. Vsak nepredviden in nepravilen poseg na javno kanalizacijo mora biti takoj prijavljen nadzorni službi upravljavca javne kanalizacije. Za čas gradnje in obratovanja je potrebno preprečiti vnos gradbenega materiala in ostalih odpadkov v javno kanalizacijo.

14. Po izvedbi kanalizacije mora investitor upravljavcu javne kanalizacije v roku 30 dni predložiti geodetski posnetek kanalizacije v skladu z zbirnim katastrom gospodarske javne infrastrukture (GJI). Posnetek predati KPV, ki izvede vnos v zbirni kataster KPV in podatke posreduje na GURS.

15. Upoštevati predpisane vertikalne in horizontalne odmike trajno grajenih objektov. Upoštevati tudi možnost dostopa oziroma dovoza z vozili do javne kanalizacije in objektov na njej za potrebe vzdrževalno obratovalnih in obnovitvenih posegov.

16. Odnos med uporabnikom in upravljavcem javne kanalizacije je predpisan z »Odlokom o odvajanju in čiščenju komunalne in padavinske odpadne vode za območje Mestne občine Velenje« - Uradni vestnik Mestne občine Velenje, številka 15/2013.

17. Veljavnost projektnih pogojev je eno leto.

Zoran Benčič
samostojni referent za soglasja

Komunalno podjetje Velenje, d. o. o.
Rudarska cesta 37/b
3320 Velenje

Primož Rošer
vodja PE Komunala

Poslano:

- LM PROJEKTI, Peter LOJEN, Rudarska cesta 6, 3320 VELENJE, priporočeno s povratnico
- arhiv podjetja

Komunalno podjetje Velenje, d. o. o.
Koroška cesta 37/b
SI-3320 Velenje
t: +386 (0)3 896 11 00
f: +386 (0)3 896 11 27
e: kpv@kp-velenje.si
www.kp-velenje.si

Številka: 105807/I/20 – BN – **12172**
Datum: 9. 1. 2020

Komunalno podjetje Velenje, d. o. o., **izdaja** na zahtevo investitorja **Novalije MUMINOVIĆA, Cesta Matije Gubca 12, 3325 ŠOŠTANJ,** ki ga po pooblastilu zastopa LM PROJEKTI, Peter LOJEN, Rudarska cesta 6, 3320 VELENJE, na podlagi vloge z dne 17. 12. 2019 in 30. člena Gradbenega zakona (Uradni list RS, številka 61/2017), 54. člena Energetskega zakona (Uradni list RS številka 17/2014, 81/2015-EZ-1) ter 11. člena Odloka o dejavnosti sistemskega operaterja distribucijskega omrežja zemeljskega plina in distribuciji toplote v Mestni občini Velenje (Uradni vestnik Mestne občine Velenje, številka 15/2007), v zadevi izdaje projektnih pogojev, naslednje

PROJEKTNE POGOJE
za TOPLOVOD

za **OPPN GORICA 1 (KOMPLEKS ŠTIRIH STOLPIČEV P+4)** na parcelnih številkah 2397/221, 2397/220, 3311/3, 3312/1, 2397/210 in 2398, k. o. 0964 Velenje.

1. Vse premoženjsko pravne zadeve, ki so v zvezi s temi projektnimi pogoji je investitor dolžan urediti na svoje stroške, zlasti pa nosi polno odškodninsko odgovornost za kakršnokoli škodo, ki bi nastala v zvezi z deli po teh projektnih pogojih na objektu, oziroma na ostalih komunalnih vodih, napeljavah in instalacijah, ter na zdravju, življenju ali premoženju fizičnih ali drugih pravnih oseb.

2. Pri izvedbi del in izdelavi projektne dokumentacije je potrebno poleg ostalih zakonskih zahtev upoštevati še Sistemska obratovalna navodila za distribucijski sistem toplote za geografsko območje Mo Velenje in Občine Šoštanj (Uradni list RS, številka 88/16 – v nadaljevanju SON) in Tehnične zahteve za graditev, obratovanje in vzdrževanje naprav daljinskega ogrevanja v Mo Velenje in Občini Šoštanj (izdaja 2, julij 2018 – v nadaljevanju Tehnične zahteve), ki sta dostopna na spletni strani Komunalnega podjetja Velenje, d. o. o..

3. Na obravnavanem območju OPPN je možna priključitev na distribucijski sistem toplote.

4. Priključitev objektov se lahko izvede na parceli 3300/7 na vročevod, temperaturnega režima 140/70°C NP 16 bar, dimenzije 2x DN 80. Distributer toplote (kontaktna oseba: Odgovorni inženir vzdrževanja 03/896-12-52) mora biti prisoten pri vseh delih, ki jih investitor ali tretja oseba izvaja na priključku.

5. Na lokaciji priključitve in pred objektom je potrebno zgraditi priključni jašek z vstopnimi ventili, v objektu pa toplotno postajo (TPP), temperaturnega režima 140/70°C, NP 16 barov. TPP bo v lasti in upravljanju investitorja.

6. Določitev priključnih moči internih toplotnih naprav objekta se izvede skladno s 3. poglavjem Tehničnih zahtev za graditev, obratovanje in vzdrževanje naprav daljinskega ogrevanja v Mestni občini Velenje in Občini Šoštanj, Izdaja 2, 2018.

7. Za popis priključnih moči internih toplotnih naprav, se v kolikor v TPP ne bo vgrajen sistem za omejevanje toplotne moči, pokliče Komunalno pojdete Velenje, d. o. o. - PE Energetika, Sektor metrologija (telefon 03/896-11-58). Ob izvedbi del se pripravi pisni dokument Prijavnica ogrevanja prostorov in vode. Pisni dokument mora biti podpisan s strani pooblaščene osebe odjemalca in

distributerja toplote. Pisni dokument Prijavnica je podlaga za sklenitev Pogodbe o odjemu in dobavi komunalnih dobrin in izvajanju storitev - dobavne pogodbe.

8. V kolikor bo v TPP vgrajena naprava za omejevanje moči se za nastavitev obračunske moči pokliče Komunalno podjetje Velenje, d. o .o. - PE Energetika, Sektor metrologija (telefon 03/896-11-58). Pooblaščena oseba distributerja toplote v napravi za omejevanje moči nastavi moč, katero določi odjemalec in jo zaščiti z geslom. Riziko nastavitve obračunske moči prevzema odjemalec. Ob izvedbi del se pripravi pisni dokument prijavnica ogrevanja prostorov in vode. Pisni dokument mora biti podpisan s strani pooblaščene osebe odjemalca in distributerja. Pisni dokument Prijavnica je podlaga za sklenitev Pogodbe o odjemu in dobavi komunalnih dobrin in izvajanju storitev dobavne pogodbe.

9. Investitor bo glede na vrsto odjema in namen ogrevanja prostorov ter priprave sanitarne tople vode, razvrščen v tarifno skupino tarifnega sistema skladno s 107. in 109. členom SON.

10. Investitor mora od distributerja pridobiti soglasje k projektni rešitvi ali soglasje k izvedbi iz katerega je razvidno, da so pri izdelavi DGD ali PZI projektne dokumentacije upoštevani PP.

11. Pri izdelavi projektne dokumentacije je potrebno poleg ostalih zakonskih zahtev upoštevati Tehnične zahteve za graditev, obratovanje in vzdrževanje naprav daljinskega ogrevanja v Mestni občini Velenje in Občini Šoštanj, Izdaja 2, 2018. Dokument je dostopen na spletni strani Komunalnega podjetja Velenje, d. o. o..

12. Distributer, bo začel z dobavo toplote skladno s 76. členom Sistemskih obratovalnih navodil za distribucijski sistem toplote za geografsko območje Mestne občine Velenje in Občine Šoštanj.

13. Investitor ali odjemalec lahko po končani gradnji s pogodbo prenese naprave v last Mestni občini Velenje ali Občini Šoštanj glede na kriterije občin o prevzemu energetske infrastrukture.

14. Na sistem daljinskega ogrevanja se ne sme saditi drevja, grmičevja, okrasnih cvetličnih nasadov, postavljati opornih zidov ali ograj, kar bi oviralo redno vzdrževanje, oziroma popravljanje sistema daljinskega ogrevanja, v primeru okvare. Prav tako ni dovoljeno spreminjati kote terena oziroma zunanjo ureditev, če bi to imelo za posledico zasutja jaškov daljinskega ogrevanja. To lahko storite le sporazumno z upravljavcem sistema daljinskega ogrevanja.

15. Ob vsakem času se mora dovoliti upravljavcu sistema daljinskega ogrevanja, da na koridorju toplovodnega priključka opravlja redno vzdrževanje oziroma odpravlja morebitne okvare na sistemu.

16. Veljavnost projektnih pogojev je eno leto.

Zoran Benčič
samostojni referent za soglasja

Komunalno podjetje Velenje, d. o. o.
3320 Velenje

Ervin Miklavžina
vodja PE Energetika

Poslano :

- LM PROJEKTI, Peter LOJEN, Rudarska cesta 6, 3320 VELENJE, priporočeno s povratnico
- arhiv podjetja

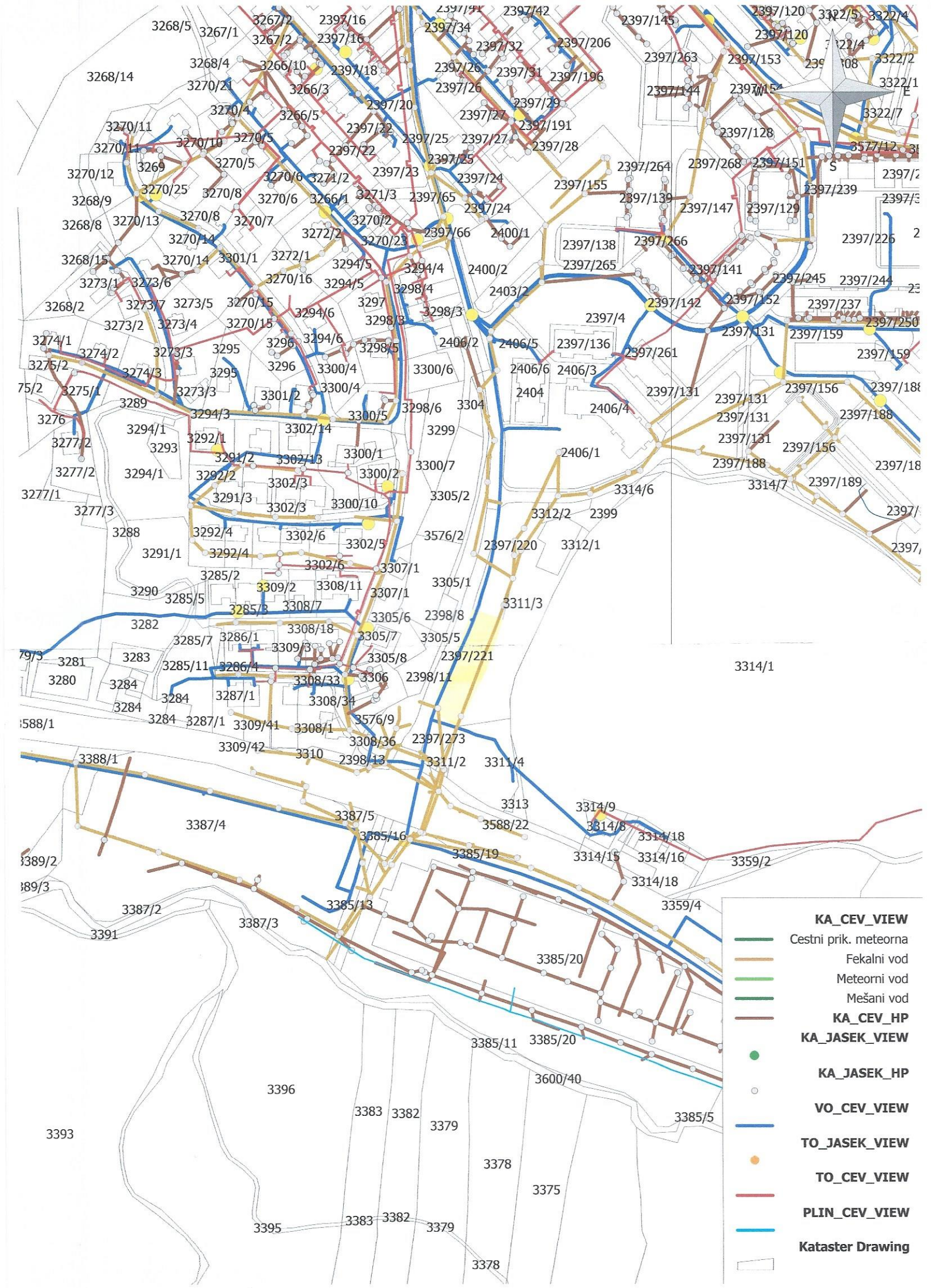
KA_CEV_VIEW
Cestni prik. meteorna
Fekalni vod
Meteorni vod
Mešani vod
KA_CEV_HP
KA_JASEK_VIEW
KA_JASEK_HP
VO_CEV_VIEW
TO_JASEK_VIEW
TO_CEV_VIEW
PLIN_CEV_VIEW
Kataster Drawing

PUP Saubermacher

PODJETJE ZA RAVNANJE Z ODPADKI d.o.o.
VELENJE

ISO 9001 Q-789 ISO 14001 E-108

Naš znak: PUPS / ACO-110-2019/PP
Datum : VELENJE, 19.12.2019

PUP-Saubermacher d.o.o izdaja investitorju,
MUMINOVIĆ NOVALIJA, CESTA MATIJE GUBCA 12, 3325 ŠOŠTANJ,
po naslednji zakonodaji:

Gradbeni zakon (Uradni list RS, št. 61/17 in 72/17 – popr.), Zakon o splošnem upravnem postopku (Uradni list RS, št. 24/06 – uradno prečiščeno besedilo, 105/06 – ZUS1, 126/07, 65/08, 8/10 in 82/13), Uredba o odpadkih (Uradni list RS, št. 37/15 in 69/15), Uredba o ravnanju z biološko razgradljivimi kuhinjskimi odpadki in zelenim vrtnim odpadom (Uradni list RS, št. 39/10), Uredba o obvezni občinski gospodarski javni službi zbiranja komunalnih odpadkov (Uradni list RS, št. 33/17, 60/18), Uredba o odpadkih (Uradni list RS, št. 37/15 in 69/15), Uredba o ravnanju z biološko razgradljivimi kuhinjskimi odpadki in zelenim vrtnim odpadom (Uradni list RS, št. 39/10), Uredba o ravnanju z embalažo in odpadno embalažo (Uradni list RS, št. 84/06, 106/06, 110/07, 67/11, 68/11 – popr., 18/14, 57/15, 103/15, 2/16 – popr., 35/17, 60/18, 68/18 in 84/18 – ZIURKOE), Tehnični pravilnik ravnanja z odpadki v MOV, občini Šoštanj in občini Šmartno ob Paki (Uradni vestnik MOV, 11/2018, Uradni list Občine Šoštanj, 5/18), Tarifni pravilnik o načinu obračunavanja stroškov uporabnikom storitev javnih služb ravnanja z odpadki (Uradni vestnik MOV, št. 28/09), Odlok o lokalnih javnih službah v MOV (Uradni vestnik MOV, št. 18/08), Odlok o javno-zasebnem partnerstvu na področju ravnanja z odpadki (Uradni vestnik MOV, št. 11/08), Odlok o koncesiji za opravljanje lokalne gospodarske javne službe odlaganja ostankov predelave ali odstranjevanja komunalnih odpadkov za območje Mestne občine Velenje, območje Občine Šoštanj in območje občine Šmartno ob Paki (Uradni vestnik MOV, št. 12/09, Uradni list Občine Šoštanj št. 3/09 in Uradni vestnik MOV, št. 13/09),

PROJEKTNE POGOJE
ZA RAVNANJE S KOMUNALNIMI ODPADKI

za **občinski podrobni prostorski načrt Gorica 1**, za gradnjo **»ŠTIRIH STOLPIČEV ETAŽNOSTI P+4, S SKUPNIMI PARKIRIŠČI V KLETNEM DELU«** na parcelni št. 2397/221, 2397/220, 3311/3, 3312/1, 2397/210, 2398 k.o. Velenje, Mestna občina Velenje, na osnovi IZP št. 2019/17-U, december 2019, projektant LM PROJEKTI, Peter Lojen s.p., Goriška cesta 2, 3320 Velenje.

Predmet pogoja so komunalni odpadki in ločene frakcije s klasifikacijsko številko:

15 01- embalaža (vključno z ločeno zbrano embalažo, ki je komunalni odpadek),
20 - komunalni odpadki (gospodinjski in njim podobni odpadki iz trgovine, industrije in javnega sektorja) vključno z ločeno zbranimi frakcijami.

Vsak posamezni stolpič mora biti opremljen z mestom za zabojnike in sicer:
1100L zabojnik za mešane komunalne odpadke (dimenzija V -1400mm x Š-1400mm x G-1100mm),
700L zabojnik za biološke odpadke (dimenzija V -1400mm x Š-1400mm x G-800mm),
1100L zabojnik za papir,
1100L zabojnik za mešano embalažo,
700L zabojnik za stekleno embalažo.

Najmanjša širina dostopne poti s smetarskim vozilom do prevzemnega mesta, mora biti praviloma 3 m, višina pa praviloma 4 m. Slepa cesta, ob robu katere so prevzemna mesta za komunalne odpadke, mora imeti zaključek z obračališčem. Obračališče mora biti v obliki črke T z najmanjšim zunanjim radijem 6,6 m. Obračališče je lahko urejeno tudi na drug način, če vozila na njem obračajo enako varno. Notranji najmanjši radij dostopne poti do prevzemnega mesta za komunalne odpadke v križišču ali krivini mora biti 6,5 m, razne pri dvosmernih lokalnih cestah, kjer je najmanjši radij 3m in je zagotovljena preglednost križišča. Transportne poti mora biti določene tako, da izvajalec ne krši cestnoprometnih predpisov.

PUP-SAUBERMACHER. Podjetje za ravnanje z odpadki d.o.o.. Koroška cesta 46. 3320 Velenje
Družba je registrirana pri Okrožnem sodišču v Celju. Številka registrskega vpisa: 1/07659/00. Matična št.:1759736. davčna št.:SI35484101.
Banke: NLB d. d. Ljubljana TRR: SI56 0242 6025 3456 684. Sberbank banka d. d. TRR:SI56 3000 0000 0122 159.
DBS d.d. TRR: SI56 1910 0001 0296 895. Osnovni kapital: 28.579,50 EUR
Telefon: +386 (0)3 896 87 11. Fax:+386 (0)3 896 87 19: E-pošta: podjetje@pup-saubermacher.si. http://www.pup-saubermacher.si

PUP Saubermacher

PODJETJE ZA RAVNANJE Z ODPADKI d.o.o.
VELENJE

ISO 9001 Q-789 ISO 14001 E-108

Pripravila vodja tehnološke priprave dela:
Centrih Ocepek Alenka dipl. ekotehnologinja

Direktor:
Herodež Janez spec.manag.

VROČITI:
-1 x projektant
-1 x arhiv PUP-Saubermacher d.o.o.

direktor
JANEZ HERODEŽ

PUP Saubermacher d.o.o. Koroška cesta 46, 3320 Velenje

PUP-SAUBERMACHER, Podjetje za ravnanje z odpadki d.o.o., Koroška cesta 46, 3320 Velenje
Družba je registrirana pri Okrožnem sodišču v Celju, Številka registrskega vpisa: 1/07659/00, Matična št.:1759736, davčna št.:SI35484101,
Banke: NLB d. d. Ljubljana TRR: SI56 0242 6025 3456 684, Sberbank banka d. d. TRR:SI56 3000 0000 0122 159,
DBS d.d. TRR: SI56 1910 0001 0296 895, Osnovni kapital: 28.579,50 EUR
Telefon: +386 (0)3 896 87 11, Fax:+386 (0)3 896 87 19; E-pošta: podjetje@pup-saubermacher.si, http://www.pup-saubermacher.si

MESTNA
OBČINA
VELENJE

WWW.VELENJE.SI

VELENJE
— MESTO S SRCEM

PUP Saubermacher, d. o. o.
Janez Herodež, direktor
Koroška cesta 46

3320 Velenje

Datum: 9. 6. 2022
Številka: 0142-0003/2022

Zadeva: izdajanje projektnih pogojev in soglasij za gradnjo

Spoštovani,
po koncesijski pogodbi in Odloku o javno-zasebnem partnerstvu na področju ravnanj z odpadki (Uradni vestnik MOV, št. 12-2008, 21/2009, Uradni list Občine Šoštanj št. 7/2008, 6/2009) imate javno pooblastilo za izdajo projektnih pogojev in soglasij nanje.

Pri projektnih pogojih imate podlago:
»Odlok o Občinskem prostorskem načrtu MOV (Občinski Vestnik 2/2020 in 7/2020):
103.člen: (odpadki)
(1) Poslovni objekti, industrija, javne ustanove so dolžni na svojem zemljišču na svoje stroške urediti ustrezno dimenzionirane ekološke otoke za zbiranje in odvoz odpadkov, vključno z nabavo posod za odpadke. Ureditev ekološkega otoka mora zadostiti določilom veljavnega občinskega odloka za odpadke in omogočiti ločeno zbiranje odpadkov ter ustrezati vsem sanitarno tehničnim predpisom, vključno z vizualno ter mehansko zaščito proti vetru. Ekološki otok mora imeti stalno zagotovljen dostop tovornemu smetarskemu vozilu.
(2) Pri novogradnjah večjih kompleksov (večstanovanjski, poslovni, trgovski, gostinski, upravni objekt ipd.) naj se skladno s prostorskim in tehnološkim zmožnostmi uredijo podzemni zbiralniki odpadkov.«

Skladno z zgoraj navedenim vas pozivamo, da se od vas kot enega izmed nosilcev urejanja prostora pričakuje, da ob vsaki pripravi novih Občinskih podrobnih prostorskih načrtov ali sprememb prostorskih aktov občine izdate potrebne smernice in pogoje za gradnjo podzemnih zbiralnic.

Prijazen pozdrav,

mag. Iztok MORI
direktor občinske uprave

V vednost - Naslovnik

MESTNA OBČINA VELENJE
6
VELENJE

MESTNA OBČINA VELENJE
Titov trg 1
SI-3320 Velenje
T 03 8961 600
E info@velenje.si
W velenje.si
ID za DDV SI49082884
Podračun EZR MOV
pri Banki Slovenije
SI56 0133 3010 0018 411

ZAVOD za GOZDOVE SLOVENIJE
Območna enota Nazarje

LM projekti
Goriška cesta 2

3320 VELENJE

Šifra: 3407-190/2019-2
Datum: 29.10.2019

Zadeva: **Večstanovanjski kompleks s parkiriščem – Gorica**

Spoštovani,

na osnovi vloge pooblaščenega podjetja LM projekti, Peter Lojen s.p. daje Zavod za gozdove Slovenije, Območna enota Nazarje, na podlagi na podlagi 31. člena Gradbenega zakona (Ur. l. RS št. 61/17 in 72/17 – popr.) v povezavi z 21. členom Zakona o gozdovih (Ur. l. RS, št. 30/93, 56/99 – ZON, 67/02, 110/02 – ZGO-1, 115/06 – ORZG40, 110/07, 106/10, 63/13, 101/13 – ZDavNepr, 17/14, 24/15, 9/16 – ZGGLRS in 77/16) naslednje

PROJEKTNE POGOJE

ki jih je potrebno upoštevati pri izdelavi projektne dokumentacije (PGD, PZI) za gradnjo objekta »Večstanovanjski kompleks s parkiriščem - Gorica« investitorja Novalije Muminovića na parc.št. 2397/221, 2397/220, 3311/3, 3312/1, 2397/210 v katastrski občini Velenje:

1. Investitor oz. lastnik zemljišča mora tudi po izvedbi posega omogočiti gospodarjenje z gozdom in dostop do sosednjih gozdnih zemljišč pod enakimi pogoji, kot doslej. Priključek na javno cesto (JP 952231 – Cesta do vrtca Gorica) mora omogočati občasen dostop do gozda za gozdarske tovornjake in ostalo mehanizacijo. Zato naj se uredi širši uvoz do objektov. Parkirna mesta št. 14 do 18, ki se nahajajo na parceli št. 2399, ki ni navedena med zemljišči za gradnjo, naj se opustijo. Na tem mestu naj se predvidi le zelenica in predvidi prostor za začasno skladiščenje lesa in dovoz do obstoječe gozdne vlake.
2. V gozd s posebnim namenom (parcela 3314/1) ob robu objekta se ne sme posegati.
3. Zaradi gradnje v bližini gozda (objekti in parkirišča so oddaljeni od roba gozda 15 m ali manj, višine dreves pa presegajo 30 m) se priporoča sklenitev dogovora z lastnikom gozdne parcele št. 3314/1 k.o. Velenje glede ukrepanja v primeru ogrožanja objektov in funkcionalnih površin ter morebitnih odškodnin zaradi prezgodnjega poseka. Priporoča se oblikovanje stopničastega gozdnega roba s posekom vseh visokih dreves neposredno ob objektu in puščanjem podstojnih (nižjih) dreves ter od objekta bolj oddaljenih dreves.
4. Predlagani dogovor z lastnikom gozda naj bo sestavni del projektne dokumentacije, o tem pa je potrebno obvestiti tudi Zavod za gozdove Slovenije, Krajevno enoto Šoštanj.

Savinjska cesta 4, 3331 NAZARJE
Tel.: +386 (0)3 83-93-770, fax.: +386 (0)3 58-31-509, www.zgs.gov.si, e-pošta: OENazarje@zgs.gov.si

Obrazložitev:

Pooblaščeno podjetje LM projekti je dne 02.10.2019 zaprosilo za izdajo projektnih pogojev za večstanovanjski kompleks na Gorici.

Zahtevku je vlagatelj priložil:

- projekt IZP št. 2019/17, avgust 2019, izdelal LM projekti.

Na podlagi navedene dokumentacije je bilo ugotovljeno:

- Investitor nameravata zgraditi štiri bloke in parkirišča na zazidljivi parceli izven gozda.
- Gozd leži v odseku 37 GGE VELENJE (veljavnost načrta 2008-2017, Ur.list RS št.123/2008) in ima zaradi lege tik ob mestu močno poudarjene ekološke in socialne funkcije ter je zavarovan kot gozd s posebnim namenom.
- Objekti so predvideni sicer izven gozda, vendar je oddaljenost od roba gozda manjša, kot znaša predvidena višina odraslega gozdnega drevja (preko 30 m na teh gozdnih rastiščih). Ker bi lahko podrto gozdno drevje ogrožalo objekte, se investitorju priporoča sklenitev dogovora z lastnikom gozdne parcele ter oblikovanje stopničastega gozdnega roba.
- Gradnja večstanovanjskega kompleksa s pripadajočimi parkirišči in ureditvijo dostopa bi lahko ogrozila gospodarjenje z gozdovi, zato so podrobno opredeljeni pogoji glede dostopa do gozda.
- V projektu sta na območju gradnje tudi dve napačno opredeljeni parceli: manjka parc. št. 2397/219 na območju dovozne ceste, napačna pa je tudi parcela 2398 (namesto te je 2399).
- iz vpogleda v prostorski plan je razvidno, da je območje kjer je predvidena gradnja, v prostorskih planskih aktih opredeljeno kot območje stavbnih zemljišč.

<u>Ti projektni pogoji se izdajajo pri postopku izdelave projektnih rešitev ter ne služijo kot dovoljenje za poseg v prostor. Projektni pogoji se morajo smiselno vključiti v projektno dokumentacijo.</u>

K projektu za pridobitev gradbenega dovoljenja je potrebno pridobiti soglasje Zavoda za gozdove Slovenije.

Lep pozdrav.

Pripravil:
mag. Vid Preložnik,
univ. dipl. inž. gozd.

REPUBLIKA SLOVENIJA ZAVOD ZA GOZDOVE SLOVENIJE NOSILEC JAVNEGA POOBLAŠTILA 10 OBMOČNA ENOTA NAZARJE

dr. Darij Krajčič, univ.dipl.inž. gozd.
Vodja OE Nazarje

Poslano: -naslovnik
-KE Šoštanj

Savinjska cesta 4, 3331 NAZARJE
Tel.: +386 (0)3 83-93-770, fax.: +386 (0)3 58-31-509, www.zgs.gov.si, e-pošta: OENazarje@zgs.gov.si

ZAVOD REPUBLIKE SLOVENIJE
ZA VARSTVO NARAVE

OBMOČNA ENOTA CELJE

Vodnikova ulica 3 | 3000 Celje
T 03 42 60 343
E zrsvn.obce@zrsvn.si | www.zrsvn.si

Številka: 1-III-725/2-O-19/TA
Datum: 16.01.2020

LM Projekti, Peter Lojen s.p.
Goriška cesta 2

3320 VELENJE

ZADEVA: OPPN Gorica 1, Mestna občina Velenje

Naravovarstvene usmeritve in priporočila k strokovnim podlagam za pripravo OPPN

Dne 19.12.2019 smo prejeli vašo vlogo za izdajo mnenja v postopku priprave Občinskega podrobnega prostorskega načrta Gorica 1 v Velenju.

Vlogi so priložene Strokovne podlage s področja urbanizma za izvedbo občinskega podrobnega prostorskega načrta Gorica 1, št. 2019/17-SP-U, LM Projekti, Peter Lojen s.p., Velenje, december 2019.

Ureditveno območje obsega parcele št. 2397/221, 2397/220, 3311/3, 3312/1, 2397/210 in 2398, k.o. Velenje in meri 6.292 m^2. Območje se trenutno ureja na podlagi Odloka o PUP planske celote 04 za dele mesta Velenje (Uradni vestnik MOV, št. 22/06 – UPB1, 04/07, 03/08, 11/12, 16/14, 26/17 in Uradni list RS št. 72/13 – DPN). Načrt predvideva gradnjo štirih stolpičev etažnosti K+P+4, namenjenih stanovanjem in poslovni dejavnosti (skupno 76 stanovanj in 5 poslovnih enot). Na nivoju kletne etaže bodo objekti povezani s skupnim parkiriščem (120 mest). Objekti bodo nanizani vzporedno z lokalno cesto (Koželjskega ulica), ki poteka v smeri sever – jug in povezuje regionalno cesto s stanovanjskim naseljem Gorica. Območje je v naravi travnik, na treh straneh omejen s cesto, vzhodno je gozdno zemljišče, ki porašča manjšo vzpetino. V južnem delu zemljišča je starejši visokodebelni sadovnjak. Na vzhodnem robu je načrtovana navezovalna cesta.

Ureditveno območje nima posebnega statusa na podlagi predpisov s področja ohranjanja narave. Na obravnavanem območju ni naravnih vrednot, zavarovanih območij ali območij, pomembnih za biotsko raznovrstnost (Natura 2000, EPO).

Na podlagi 97. člena Zakona o ohranjanju narave (Uradni list RS, št. 96/04 - uradno prečiščeno besedilo, 61/06 - ZDru-1, 32/08 - odl. US, 8/10 - ZSKZ-B, 46/14, 21/18 - ZNOrg in 31/18; v nad. ZON) vas obveščamo, da za pripravo Občinskega podrobnega prostorskega načrta Gorica 1 v mestni občini Velenje izdelava naravovarstvenih smernic ni potrebna. Na podlagi 105. člena ZON v postopku pridobitve gradbenega dovoljenja za objekte na tem območju pridobitev naravovarstvenih pogojev oz. naravovarstvenega mnenja **ni potrebna**.

V nadaljevanju podajamo naslednje **splošne usmeritve in priporočila** za področje ohranjanja narave:

Skladno s 96. členom ZON se morajo posegi v naravo planirati, načrtovati in izvajati tako, da ne okrnijo narave. V postopkih načrtovanja rabe ali izkoriščanja naravnih dobrin in urejanja prostora mora pristojni državni ali lokalni organ izbrati tisto odločitev, ki ob približno enakih učinkih izpolnjuje merilo

najmanjšega možnega poseganja v naravo in v primeru obstoja alternativnih tehničnih možnosti za posega ne okrni narave.

Zakon tudi določa, da pristojni državni ali lokalni organ lahko sprejme odločitev o širitvi stavbnih zemljišč:

- če so v naselju izkoriščene vse možnosti za racionalno pozidavo in ugotovljenih potreb ni mogoče zadovoljiti drugače,
- če za graditev infrastrukturnih povezav zunaj naselij ni mogoče izkoristiti že obstoječih koridorjev.
-

Nosilec posega v naravo ali izvajalec dejavnosti mora delovati tako, da v čim manjši meri posega v naravo ter po zaključku posega ali dejavnosti približa stanje v naravi tistemu stanju, ki je bilo pred posegom oziroma dejavnostjo (96. člen ZON). Vsakdo, ki posega v naravo oziroma v habitat populacij rastlinskih in živalskih vrst, mora uporabljati načine, metode in tehnične pripomočke, ki prispevajo k ohranjanju ugodnega stanja vrste (15. člen ZON).

Priporočila k ureditvi območja:

- Na območju gozdne parcele št. 3314/1, k.o. Velenje naj se ne načrtuje posegov in ureditev. Sklenjena gozdna površina vzhodno od ureditvenega območja naj se ohranja v obstoječem obsegu in sestavi, krčitve gozda naj se ne izvajajo. Ohranja naj se stabilen in vrstno bogat gozdni rob.
- Drevje na gozdnem robu, ki meji na ureditveno območje, naj se med izvedbo zemeljskih in gradbenih del varuje pred poškodbami in fizično zaščiti (pregrada, mreža, ograja ipd.). Drevesnih korenin in vej naj se ne trga ali lomi z gradbenimi stroji. Morebitne poškodbe na drevju naj se sproti sanirajo z žago.
- V gozd naj se ne odlaga izkopanega zemeljskega materiala, gradbenega materiala, strojev ipd. Manipulativne površine in začasne poti naj se uredijo zunaj območja gozda.
- Trase novih nadzemnih in podzemnih komunalnih vodov (vodovod, kanalizacija, elektrika, telekomunikacija itd.) naj se ne načrtujejo v območju gozda. Načrtovanje infrastrukturnih vodov naj se uskladi z načrtovanjem zasaditve, tako da se zagotovi zadosten odmik vodov od vegetacije. Pri podzemnih vodih naj se po možnosti zagotovi odmik od koreninskega sistema dreves v širini krošnje drevesa.
- Za območje OPPN naj se pripravi načrt krajinske ureditve (parkovna zasnova, zasaditveni načrt), ki naj upošteva obstoječe kvalitete prostora in vpetost v zeleni sistem mesta Velenje.
- Za zasaditve na celotnem ureditvenem območju naj se ne uporablja tujerodnih invazivnih parkovnih rastlin, kot npr.: rdeči hrast *(Quercus rubra)*, ameriški koprivovec *(Celtis ocidentalis)*, čremsa *(Prunus serotina)*, veliki pajesen *(Ailanthus altissima)*, ameriški javor, negundovec *(Acer negundo)*, pavlovnija *(Paulownia tomentosa)*, Thunbergov češmin *(Berberis thunbergii)*, japonska medvejka *(Spiraea japonica)*, Maackovo kosteničje *(Lonicera maackii)*, bambus *(Phyllostachys sp.)*, lisičja vinska trta *(Vitis vulpina)*, japonsko kosteničje *(Lonicera japonica)* ipd.
- Za zasaditev odprtih, zelenih površin v območju naj se primarno uporabijo avtohtone listopadne vrste. Cipres, smrek in ostalih iglastih vrst in vrst, ki niso prilagojene rastiščnim razmeram, naj se ne sadi.
- Pri načrtovanju tlakovanja javnih površin v neposredni bližini dreves naj se zagotovi zadostna prepustnost podlage (drevesne rešetke, odprte površine pod drevjem itd.), tako da je omogočen dotok padavinske vode do koreninskega sistema rastlin.
- Strehe objektov naj se ozelenijo (zasaditev).

Predlagamo, da se v besedilu strokovnih podlag oz. v osnutku OPPN popravi besedilo točke 1.3.2, oz. da se doda nova točka »Ohranjanje narave« z navedbo 4. odstavka tega dopisa: »Ureditveno območje nima posebnega statusa na podlagi predpisov s področja ohranjanja narave. Na obravnavanem območju ni naravnih vrednot, zavarovanih območij ali območij, pomembnih za biotsko raznovrstnost (Natura 2000, EPO).« Lahko se navedejo tudi zgornja (neobvezujoča) priporočila.

Lep pozdrav

Pripravil:
Tomaž Acman, univ. dipl. inž. kraj. arh.
višji naravovarstveni svetovalec

Zavod RS za varstvo narave, Ljubljana
Ljubljana, Tobačna ul. 5
1

Vodja OE Celje:
Tanja Košar Starič, univ. dipl. biol.
naravovarstvena svetnica

Poslati:
- naslov
- arhiv

REPUBLIKA SLOVENIJA
MINISTRSTVO ZA OKOLJE IN PROSTOR

DIREKCIJA REPUBLIKE SLOVENIJE ZA VODE

Sektor območja Savinje

Mariborska cesta. 88, 3000 Celje

T: 03 428 88 00
E: gp.drsv-ce@gov.si
www.drsv.gov.si

LM PROJEKTI
Peter Lojen s.p.
Goriška ulica 2
3320 Velenje

Številka: 35500-131/2020-3
Datum: 11.06.2020
Datoteka: LM Projekti_MOV_OPPN Gorica 1_IoPG.doc

Zadeva: Informacija o pogojih gradnje – predhodne smernice za izdelavo Občinskega podrobnega prostorskega načrta (OPPN) Gorica 1

Spoštovani!

Z vlogo z dne 31.01.2020 ste po pooblastilu pripravljalca OPPN, Mestne občine Velenje, Titov trg 1, 3320 Velenje, zaprosili naslovni organ za pridobitev predhodnih smernic za izdelavo občinskega podrobnega prostorskega načrta (OPPN) Gorica 1. Vlogi je bilo priloženo:

- načrt: »Strokovne podlage s področja urbanizma za izvedbo občinskega podrobnega prostorskega načrta Gorica 1«: (št. 2019/17-SP-U, december 2019, izdelovalec: LM PROJEKTI, Peter Lojen s.p., Goriška ulica 2, 3320 Velenje),
- pooblastilo pripravljalca OPPN izdelovalcu OPPN za zastopanje.

V obravnavani zadevi betonske ograje ugotavljamo naslednje:

Predmet OPPN Gorica 1 je prostorska ureditev na območju Velenja, ki ga Odlok o prostorsko ureditvenih pogojih planske celote o PUP 04 – PUP 04 za dele mesta Velenje uvršča v morfološko enoto: 11/1 in ureditveno območje: G4/13. Ureditveno območje OPPN Gorica 1 obsega zemljiške parcele št.: 2397/221, 2397/220, 3311/3, 3312/1, 2397/210 in 2398, vse v k.o. Velenje (964) v Mestni občini Velenje. Obsega tudi zemljišča, potrebna za neposredno prometno ureditev ter izvedbo komunalnih priključkov pripadajoče gospodarske javne infrastrukture.

Na obravnavanem ureditvenem območju je načrtovana gradnja štirih stanovanjskih stavb – stolpičev etažnosti P+4, tlorisnih gabaritov 13.35 x 22.09 m (objekti A, B in C) in 18.39 x 22.09 m (objekt D). Objekti bodo na nivoju kletnih etaž med sabo povezani s skupnim parkiriščem, zgrajena bo pripadajoča prometna in komunalna infrastruktura.

Ureditveno območje Gorica 1 meji na severu na obstoječo stanovanjsko pozidavo, na jugu na obstoječo individualno zazidavo ob regionalni cesti v Velenje (Celjsko cesto), na vzhodno na varovani gozd in na zahodu na lokalno cesto, ki vodi od krožišča ceste proti stanovanjski soseski v Gorici.

Preko ureditvenega območja OPPN poteka zbirni kanal komunalnih odpadnih voda, preko katerega se odvajajo odpadne vode iz naselja Gorica v glavni zbiralnik komunalnih odplak, ki poteka ob cesti v Velenje in odvaja komunalne odpadne vode na centralno ČN v Šoštanju. Ob lokalni cesti v naselje poteka zbirni kanal padavinskih odpadnih voda območja.

Kot je razvidno iz vlogi priložene dokumentacije, bo zaradi predvidene gradnje del zbirnega kanala odstranjen in zgrajen na novo. Prav tako bo za potrebe priključevanja padavinske kanalizacije objektov in pripadajočih ureditev, predvidenih na območju OPPN, izvedena nova padavinska kanalizacija, priključena na obstoječ sistem odvoda padavinskih odpadnih voda, ki poteka v okolici krožišča na regionalni cesti.

Na ureditvenem območju obravnavanega OPPN ni vodotokov. Južno od regionalne ceste teče potok Trebušnica. Po podatkih DRSV območje prostorskega urejanja ni poplavno ogroženo. Obravnavano območje ni na vodovarstvenem območju vodnih virov.

Glede na navedene ugotovitve je pri izdelavi občinskega podrobnega prostorskega načrta (OPPN) Gorica 1 upoštevati naslednje predhodne smernice oziroma pogoje gradnje:

1. Obravnavani OPPN mora biti skladen z določili Odloka o prostorsko ureditvenih pogojih planske celote o PUP 04 – PUP 04 za dele mesta Velenja (Uradni list RS, št. 72/13 - DPN).

2. V OPPN mora biti tekstualno opisana in grafično prikazana (na gradbeni situaciji s katastrsko osnovo) tudi zunanja ureditev predvidenih objektov, iz katere bo razvidna načrtovana gradnja, ureditev okolice in vsa obstoječa in načrtovana komunalna infrastruktura obravnavanega območja, zlasti rešitev odvoda vseh vrst odpadnih voda (komunalnih in padavinskih, morebitnih zalednih in drenažnih voda).

3. Projektna rešitev odvoda padavinskih in komunalnih odpadnih voda načrtovane prostorske ureditve mora biti usklajena z Uredbo o odvajanju in čiščenju komunalne in padavinske odpadne vode (Uradni list RS, št. 88/2011) in Uredbo o emisiji snovi in toplote pri odvajanju odpadnih voda v vode in javno kanalizacijo (Uradni list RS, št. 47/2005 in 45/2007). Odvajanje odpadnih voda mora biti v skladu z zasnovo kanalizacijskega omrežja Velenja.

4. Padavinske odpadne vode z območja predvidene prostorske ureditve (s strešnih površin objektov gradnje, utrjenih površin zunanje ureditve objektov) ter morebitne zaledne vode je speljati v obstoječ sistem odvoda padavinskih odpadnih voda v območju krožišča regionalne ceste. Koncentrirano ponikanje padavinskih voda v teren območja je možno le, če je tako predhodno dovoljeno v ustreznem geomehanskem poročilu. V primeru ponikanja morajo biti ponikalnice locirane izven vpliva povoznih in drugih utrjenih površin, projektni dokumentaciji prostorske ureditve pa mora biti priložen detajl morebitnih ponikovalnic.

5. Odvajanje padavinskih odpadnih voda je načrtovati v skladu s 92. čl. Zakona o vodah (Uradni list RS, št. 67/02 in 57/08) tako, da bo v čim večji možni meri zmanjšan hipni odtok padavinskih voda z urbanih površin, kar pomeni, da je potrebno predvideti zadrževanje padavinskih voda pred iztokom v kanalizacijo oziroma vodotok (zatravitev in ozelenitev prostih površin, travne plošče ali tlakovci na parkirnih površinah, cevni zadrževalniki na padavinski kanalizaciji, vodni zbiralniki ...).

6. Med gradbenimi in ureditvenimi deli ni dovoljeno odlagati gradbenega, izkopanega in drugega materiala na nestabilna mesta ali na mesta, kjer bi lahko prišlo do splazitve ali erodiranja terena. Po končanih gradbenih in ureditvenih delih je potrebno odstraniti vse, za potrebe gradenj postavljene provizorije ter odstraniti vse ostanke začasnih deponij. Vse z deli prizadete površine je potrebno povrniti v prvotno stanje oziroma jih krajinsko ustrezno urediti.

Predmetna informacija oziroma predhodne smernice ne nadomeščajo projektnih pogojev, pogojev za druge posege v prostor oziroma smernic, ki jih k nameravanemu posegu v prostor, na podlagi idejne zasnove, stranka lahko pridobi pred izdajo mnenj o vplivih gradenj oziroma ureditev na vodni režim in stanje voda.

Lepo pozdravljeni!

REPUBLIKA SLOVENIJA
DIREKCIJA REPUBLIKE SLOVENIJE ZA VODE
14
Ljubljana

Pripravil:
Borut Šalej
Višji svetovalec I

Alenka Zupančič
Vodja sektorja območja Savinje

B.3 SEZNAM NOSILCEV UREJANJA PROSTORA, KI SO IZDALI KONKRETNE SMERNICE

	Pristojni organ za izdajo predhodnih smernic	**Številka in datum dokumenta:**
1.	Ministrstvo za okolje in prostor Direkcija RS za vode Mariborska ulica 88 3000 Celje	35020-144/2022-2 z dne 19.10.2022
2.	Ministrstvo za obrambo Uprava RS za zaščito in reševanje Vojkova cesta 61 1000 Ljubljana	350-221/2022-3 - DGZR z dne 27.9.2022
3.	Zavod RS za varstvo narave, OE Celje Vodnikova ulica 3 3000 Celje	3563-0101/2022-2 z dne 22.9.2022
4.	Zavod za gozdove Slovenije, OE Nazarje Savinjska cesta 4 3331 Nazarje	3407-190/2019-4 z dne 26.9.2022
5.	Mestna občina Velenje Urad za komunalne dejavnosti Titov trg 1 3320 Velenje	Potrdilo o oddaji vloge 15.9.2022
6.	Komunalno podjetje Velenje, d.o.o. Koroška cesta 37A 3320 Velenje	351-13670/2022-12305-1 z dne 3.10.2022
7.	Elektro Celje, Javno podjetje za distribucijo električne energije, d.d. Vrunčeva 2a 3000 Celje	3354 z dne 22.10.2022
8.	PUP Saubermacher, Podjejte za ravnanje z odpadki, d.o.o. Koroška cesta 36 3320 Velenje	PUPS/ACO-96-2022/izhodišča OPPN_32 z dne 19.9.2022

REPUBLIKA SLOVENIJA
MINISTRSTVO ZA OBRAMBO
UPRAVA REPUBLIKE SLOVENIJE
ZA ZAŠČITO IN REŠEVANJE

Podpisnik: Darko But
Izdajatelj: SIGOV-CA
Številka certifikata: 25D8A99F00000000567D8E9B
Potek veljavnosti: 26. 05. 2026
Čas podpisa: 27. 09. 2022 14:39

REPUBLIKA SLOVENIJA
MINISTRSTVO ZA OBRAMBO

UPRAVA REPUBLIKE SLOVENIJE
ZA ZAŠČITO IN REŠEVANJE

Vojkova cesta 61, 1000 Ljubljana

T: 01 471 33 22
F: 01 431 81 17
E: gp.dgzr@urszr.si
www.sos112.si

Številka: 350-221/2022-3 - DGZR
Datum: 27. 09. 2022

Na podlagi vloge LM Projekti, Peter Lojen s. p., Goriška 2, Velenje, ki po pooblastilu zastopa Mestno občino Velenje, Titov trg 1, Velenje (v nadaljevanju vlagatelj), z dne 15. 9. 2022, izdaja Ministrstvo za obrambo, Uprava RS za zaščito in reševanje, na podlagi 129. člena Zakona o urejanja prostora (Uradni list RS, št. 199/21) ter na podlagi trinajste alineje prvega odstavka 102. člena Zakona o varstvu pred naravnimi in drugimi nesrečami (Uradni list RS, št. 51/06-UPB, 97/10) in 8. točke prvega odstavka 49. člena Zakona o varstvu pred požarom (Uradni list RS, št. 3/07-UPB, 9/11, 83/12, 61/17-GZ in 43/22) naslednje

SMERNICE
za izdelavo OPPN za EUP 32
(za območje Velenja – območje Gorica – južno od vrtca na Gorici)

Vlagatelj je z vlogo, z dne 15. 9. 2022, ki smo jo prejeli 15. 9. 2022, pozval Ministrstvo za obrambo, Upravo RS za zaščito in reševanje, pristojno za področje varstva pred naravnimi in drugimi nesrečami in varstva pred požarom, da mu poda smernice za izdelavo OPPN za EUP 32 (za območje Velenja – območje Gorica – južno od vrtca na Gorici). Vlagatelj je hkrati z vlogo do gradiva omogočil elektronski vpogled prek spletnega strežnika.

Skladno z določili Pravilnika o vsebini, obliki in načinu priprave občinskega podrobnega prostorskega načrta (Uradni list RS, št. 99/07 in 61/17-ZUreP-2, 199/21-ZUreP-3) morajo biti v občinskem podrobnem prostorskem načrtu določeni ukrepi in rešitve za varstvo pred naravnimi in drugimi nesrečami, vključno z varstvom pred požarom.

Pri pripravi OPPN za EUP 32 (za območje Velenja – območje Gorica – južno od vrtca na Gorici) je treba s področja varstva pred naravnimi in drugimi nesrečami smiselno upoštevati naslednje smernice:

- opredeliti in upoštevati je treba vse naravne omejitve kot so poplavnost in visoka podtalnica, erozivnost ter plazovitost terena ter temu primerno načrtovati in opredeliti potrebne ukrepe, ki morajo biti upoštevani pri izvedbi prostorskega akta oziroma navesti ustrezne hidrološke in geološke raziskave glede poplavnosti, visoke podtalnice ter erozivnosti in plazovitosti, iz katerih izhajajo potrebni ukrepi (v odloku je treba opredeliti ali območje urejanja leži oziroma ne leži na ogroženem območju). Glede posegov v prostor in dejavnosti na območja poplav in z njimi povezane erozije je treba upoštevati določbe Uredbe o pogojih in omejitvah za izvajanje dejavnosti in posegov v prostor na območjih, ogroženih zaradi poplav in z njimi povezane erozije celinskih voda in morja (Uradni list RS, št. 89/08);
- opredeliti je treba projektni pospešek tal (potresna varnost) ter temu primerno načrtovati tehnične rešitve gradnje;
- opredeliti je treba za katere objekte je potrebna ojačitev prve plošče oziroma za katere objekte je potrebna gradnja zaklonišč (64. in 68. člen Zakona o varstvu pred naravnimi in drugimi nesrečami (Uradni list RS, št. 51/06-UPB, 97/10) in Uredba o graditvi in vzdrževanju zaklonišč (Uradni list RS, št. 57/96, 54/15). Na ureditvenih območjih mest

in drugih naselij z več kot 10000 prebivalci se v objektih določenimi s predpisi gradijo zaklonišča osnovne zaščite. V vseh novih objektih pa je potrebna ojačitev prve plošče;
- opredeliti je treba ali obstaja možnost razlitja nevarnih snovi in temu primerno načrtovati način gradnje.

Pri pripravi OPPN za EUP 32 (za območje Velenja – območje Gorica – južno od vrtca na Gorici)je treba s področja varstva pred požarom smiselno upoštevati naslednje smernice:
- opredeliti je treba morebitne ukrepe zaradi požarne ogroženosti okolja;
- opredeliti je treba dopustna požarna tveganja, ki so povezana s povečano možnostjo nastanka požara zaradi uporabe požarno nevarnih snovi in tehnoloških postopkov v objektih na predvidenem področju, ki bodo namenjeni poslovni in storitveni dejavnost ter možnosti širjenja požara na morebitna sosednja poselitvena območja ter požarna tveganja zaradi požarne ogroženosti naravnega okolja;
- opredeliti je treba ukrepe za izpolnitev zahtev varstva pred požarom podanih v 22. in 23. členu Zakona o varstvu pred požarom (Uradni list RS, št. 3/07-UPB, 9/11, 83/12 in 61/17-GZ)) in pri tem upoštevati tudi določila:
    - 3. člena Pravilnika o požarni varnosti v stavbah (Uradni list RS, št. 31/04, 10/05, 83/05, 14/07, 12/13 in 61/17-GZ) – zaradi zagotovitve potrebnih odmikov od meje parcel in med objekti ter potrebnih protipožarnih ločitev z namenom preprečitve širjenja požara na sosednje objekte;
    - 6. člena Pravilnika o požarni varnosti v stavbah (Uradni list RS, št. 31/04, 10/05, 83/05, 14/07, 12/13 in 61/17-GZ) in zahteve od 3. do 12. člena II. in III. poglavja Pravilnika o tehničnih normativih za hidrantno omrežje za gašenje požarov (Uradni list SFRJ, št. 30/1991, Uradni list RS, št. 83/05) – zaradi zagotovitve virov vode za gašenje;
    - 6. člena Pravilnika o požarni varnosti v stavbah (Uradni list RS, št. 31/04, 10/05, 83/05, 14/07, 12/13 in 61/17-GZ) – zaradi zagotovitve neoviranih in varnih dovozov, dostopov ter delovnih površin za intervencijska vozila.

Pripravila:
Irena Zupančič
višja svetovalka I

Darko But
sekretar
generalni direktor

Poslano:
- LM Projekti, Peter Lojen s. p., Goriška 2, Velenje (peter.lojen@lm-projekti.si).

ZAVOD REPUBLIKE SLOVENIJE
ZA VARSTVO NARAVE

OBMOČNA ENOTA CELJE

Vodnikova ulica 3 | 3000 Celje
T 03 426 03 43
E zrsvn.oece@zrsvn.si | www.zrsvn.si

Številka: 3563-0101/2022-2
Datum: 22.09.2022

LM Projekti, Peter Lojen s.p.
Goriška cesta 2

3320 VELENJE

ZADEVA: Občinski podrobni prostorski načrt za območje južno od vrtca na Gorici (OPPN_32), MO Velenje – mnenje k osnutku odloka

dne 15.09.2022 smo po elektronski pošti prejeli vašo vlogo z dne 15.09.2022 za izdajo naravovarstvenih smernic za pripravo OPPN za območje južno od vrtca na Gorici (OPPN_32) v Velenju.

Vlogi ste priložili gradivo, začasno dostopno na spletni povezavi:
https://www.velenje.si/files/default/javne-objave/2022/OPPN v pripravi/OPPN_32 Gorica jug/OPPN_32 ID_2844 GORICA_jug.pdf:

- Osnutek OPPN, št. 2019/17, LM Projekti, Peter Lojen s.p., Velenje, avgust 2022,
- Pooblastilo MO Velenje, št. 350-08-0004/2020, 27.07.2022,
- Obvestilo o dodelitvi ID številke v zbirki prostorskih aktov, MOP, št. 35040-47/2022-2550-2, 11.02.2022.

Po pregledu dokumentacije ugotavljamo, da ureditveno območje nima posebnega statusa na podlagi predpisov s področja ohranjanja narave. Na obravnavanem območju ni naravnih vrednot, zavarovanih območij ali območij, pomembnih za biotsko raznovrstnost (Natura 2000, EPO).

Na podlagi 97. člena Zakona o ohranjanju narave (Uradni list RS, št. 96/04 – UPB, 61/06 – ZDru-1, 8/10 – ZSKZ-B, 46/14, 21/18 – ZNOrg, 31/18, 82/20, 3/22 – ZDeb in 105/22 – ZZNŠPP; v nadaljevanju: ZON) vas obveščamo, da za pripravo Občinskega podrobnega prostorskega načrta za območje južno od vrtca na Gorici (OPPN_32) v mestni občini Velenje izdelava naravovarstvenih smernic ni potrebna. Na podlagi 105. člena ZON v postopku pridobitve gradbenega dovoljenja za objekte na tem območju pridobitev naravovarstvenih pogojev oz. naravovarstvenega mnenja ali soglasja ni potrebna.

Ne glede na navedeno se morajo skladno s 96. členom ZON posegi v naravo planirati, načrtovati in izvajati tako, da ne okrnijo narave. V postopkih načrtovanja rabe ali izkoriščanja naravnih dobrin in urejanja prostora mora pristojni državni ali lokalni organ izbrati tisto odločitev, ki ob približno enakih učinkih izpolnjuje merilo najmanjšega možnega poseganja v naravo in v primeru obstoja alternativnih tehničnih možnosti za posega ne okrni narave.

Zakon tudi določa, da pristojni državni ali lokalni organ lahko sprejme odločitev o širitvi stavbnih zemljišč:

- če so v naselju izkoriščene vse možnosti za racionalno pozidavo in ugotovljenih potreb ni mogoče zadovoljiti drugače,
- če za graditev infrastrukturnih povezav zunaj naselij ni mogoče izkoristiti že obstoječih koridorjev.
-

Nosilec posega v naravo ali izvajalec dejavnosti mora delovati tako, da v čim manjši meri posega v naravo ter po zaključku posega ali dejavnosti približa stanje v naravi tistemu stanju, ki je bilo pred posegom oziroma dejavnostjo (96. člen ZON). Vsakdo, ki posega v naravo oziroma v habitat populacij rastlinskih in živalskih vrst, mora uporabljati načine, metode in tehnične pripomočke, ki prispevajo k ohranjanju ugodnega stanja vrste (15. člen ZON).

K strokovnim podlagam za pripravo OPPN smo dne 16.01.2020 podali neobvezujoča **naravovarstvena priporočila** (dopis št. 1-III-725/2-O-19/TA). Navedena priporočila so ustrezno vključena v predloženi osnutek prostorskega akta (poglavje 1.3.2). Predlagamo, da se namesto naslova poglavja »Varovanje okolja« in podnaslova »Naravne vrednote« uporabi naslov »Ohranjanje narave« (naravnih vrednot ni na območju, varovanje okolja pa zajema zakonsko drugačno vsebino).

Lep pozdrav,

Pripravil:

Tomaž Acman, univ. dipl. inž. kraj. arh.
višji naravovarstveni svetovalec
vodja OE Celje

Zavod RS za varstvo narave, Ljubljana
Ljubljana, Tobačna ul. 5
1

Dokument je izdan in digitalno podpisan v dokumentnem sistemu ODOS.
Z odčitanjem QR kode lahko preverite elektronski podpis.

Poslano:
- naslovniku po e-pošti na naslov: peter.lojen@lm-projekti.si
- arhiv

REPUBLIKA SLOVENIJA
MINISTRSTVO ZA OKOLJE IN PROSTOR
DIREKCIJA REPUBLIKE SLOVENIJE ZA VODE
Sektor območja Savinje

Mariborska c. 86, 3000 Celje

T: 03 428 88 00
E: gp.drsv-ce@gov.si
www.dv.gov.si

Številka: 35020-144/2022-2
Datum: 19. 10. 2022

Direkcija Republike Slovenije za vode (v nadaljevanju: DRSV), izdaja na podlagi prvega odstavka 119. člena v povezavi s tretjim in petim odstavkom 110. člena Zakona o urejanju prostora (Uradni list RS, št. 61/17; v nadaljevanju: ZUreP-2) ter 61. člena Zakona o vodah (Uradni list RS, št. 67/02, 2/04-ZZdrl-A, 41/04-ZVO-1, 57/08, 57/12, 100/13, 40/14 in 56/15; v nadaljevanju: ZV-1), naslednje

KONKRETNE SMERNICE
s področja upravljanja z vodami
za pripravo Odloka o občinskem podrobnem prostorskem načrtu za območje južno od vrtca na Gorici (OPPN_32), v Mestni občini Velenje

Pri pripravi Odloka o občinskem podrobnem prostorskem načrtu za območje južno od vrtca na Gorici (OPPN_32), v Mestni občini Velenje, za katerega je bil s strani župana Mestne občine Velenje sprejet sklep o začetku priprave in objavljen v Uradnem vestniku Mestne občine Velenje (2-2022) ter »Osnutka občinskega podrobnega prostorskega OPPN_32(za območje Velenja – območje Gorica – južno od vrtca na Gorici)«, št. 2019/17, avgust 2022, LM Projekti Peter Lojen s.p., Goriška cesta 2, 3320 Velenje, je potrebno upoštevati Splošne smernice s področja upravljanja z vodami ter naslednje konkretne smernice oz. usmeritve:

1. V sklopu izdelave občinskega prostorskega akta je potrebno tekstualno in grafično prikazati obstoječo in načrtovano komunalno infrastrukturo, zlasti rešitev odvoda fekalnih in padavinskih odpadnih voda. Podati je potrebno tako obstoječo, kot tudi predvideno ureditev odvoda odpadnih voda, vključno z vsemi predlaganimi spremembami.
2. Projektna rešitev odvajanja in čiščenja odpadnih voda mora biti usklajena z »Uredbo o odvajanju in čiščenju komunalne odpadne vode (Uradni list RS, št. 98/15 in spremembe)« in »Uredbo o emisiji snovi in toplote pri odvajanju odpadnih voda v vode in javno kanalizacijo (Uradni list RS, št. 64/12 in spremembe)«.
3. Padavinske vode iz obravnavanega območja (iz strehe, parkirišča, ceste, ...) je treba, če ne obstaja možnost priključitve na javno kanalizacijo, prioritetno ponikati, pri tem morajo ponikovalnice biti locirane izven vpliva povoznih in manipulativnih površin. Možnost ponikanja mora biti računsko dokazana ali razvidna iz zaključkov geološkega poročila.
4. Odvajanje padavinskih voda z utrjenih površin in strešin je potrebno predvideti v skladu s 92. čl. ZV-1 in sicer na tak način, da bo v čim večji možni meri zmanjšan odtok padavinskih voda z urbanih površin, kar pomeni, da je potrebno predvideti zadrževanje padavinskih voda pred iztokom v površinske odvodnike ali kanalizacijo (zatravitev, travne plošče, morebitni suhi zadrževalniki in podobno).

5. Vsi posegi v prostor, ki bi lahko trajno ali začasno vplivali na vodni režim ali stanje voda, se lahko izvedejo samo na podlagi mnenja, ki ga v sklopu postopka za pridobitev gradbenega dovoljenja izda Direkcija RS za vode.

Obrazložitev:

Mestna občina Velenje, Titov trg 1, 3320 Velenje, je naslovni organ po pooblaščencu LM Projekti Peter Lojen s.p., Goriška cesta 2, 3320 Velenje, po e-pošti z dopisom št. 2018/07-DRSV-01, dne 17. 1. 2022, pozvala, da v skladu s prvim odstavkom 119. člena v povezavi s petim odstavkom 110. člena ZUreP-2, poda konkretne smernice za načrtovanje Odloka o občinskem podrobnem prostorskem načrtu Trško jedro Mozirje.

Vlogi je bilo predloženo:

- Pooblastilo Mestne občine Velenje
- Osnutek odloka, št. 2019/17, avgust 2022, LM Projekti Peter Lojen s.p., Velenje

ZV-1 v petem odstavku 61. člena določa, da ministrstvo poda smernice k načrtovanim prostorskim ureditvam v skladu s predpisi o prostorskem načrtovanju.
Predhodno je DRSV izdelala predhodne smernice za izdelavo OPPN Gorica 1, pod št. 35500-131/2020-3, z dne 11. 6. 2020.

Območje izdelave OPPN zajema zemljišča s parc. št. 2397/221, 2397/220, 3311/3, 3312/1, 2397/210 in 2399, vse, k.o. 964- Velenje.

Predvidena je gradnja za potrebe stanovanjske dejavnosti. Zasnova predvideva gradnjo štirih stolpičev etažnosti K+P+3, ki so na nivoju kletne etaže povezani s skupnim parkiriščem.

Na ureditvenem območju obravnavanega OPPN ni vodotokov, južno od regionalne ceste teče potok Trebušnica.

Območje načrtovanih ureditev se po podatkih Vodnega katastra ne nahaja na poplavnem območju in na območju vodovarstvenih pasov vodnih virov.

Glede na navedeno je zahteva po upoštevanju navedenih konkretnih smernic utemeljena.

Pripravila :
Alenka Zupančič
Podsekretarka

Nataša Kovač
Vodja Sektorja območja Savinje

REPUBLIKA SLOVENIJA
DIREKCIJA REPUBLIKE SLOVENIJE ZA VODE

Vročiti:

- LM Projekti Peter Lojen s.p., Goriška cesta 2, 3320 Velenje, osebno, po e-pošti (peter.lojen@lm-projekti.si)
- Ministrstvo za okolje in prostor, Direktorat za prostor, graditev in stanovanja, Dunajska cesta 48, 1000 Ljubljana (po e-pošti),
- Direkcija Republike Slovenije za vode, Mariborska cesta 88, 3000 Celje(po e-pošti),

REPUBLIKA SLOVENIJA
MINISTRSTVO ZA OKOLJE IN PROSTOR

DIREKCIJA REPUBLIKE SLOVENIJE ZA VODE
Sektor območja Savinje

Mariborska c. 86, 3000 Celje

T: 03 428 88 00
E: gp.drsv-ce@gov.si
www.dv.gov.si

ODPOSLANO
dne: 20-10-2022
Podpis:

Številka: 35020-144/2022-2
Datum: 19. 10. 2022

Direkcija Republike Slovenije za vode (v nadaljevanju: DRSV), izdaja na podlagi prvega odstavka 119. člena v povezavi s tretjim in petim odstavkom 110. člena Zakona o urejanju prostora (Uradni list RS, št. 61/17; v nadaljevanju: ZUreP-2) ter 61. člena Zakona o vodah (Uradni list RS, št. 67/02, 2/04-ZZdrl-A, 41/04-ZVO-1, 57/08, 57/12, 100/13, 40/14 in 56/15; v nadaljevanju: ZV-1), naslednje

KONKRETNE SMERNICE
s področja upravljanja z vodami
za pripravo Odloka o občinskem podrobnem prostorskem načrtu za območje južno od vrtca na Gorici (OPPN_32), v Mestni občini Velenje

Pri pripravi Odloka o občinskem podrobnem prostorskem načrtu za območje južno od vrtca na Gorici (OPPN_32), v Mestni občini Velenje, za katerega je bil s strani župana Mestne občine Velenje sprejet sklep o začetku priprave in objavljen v Uradnem vestniku Mestne občine Velenje (2-2022) ter »Osnutka občinskega podrobnega prostorskega OPPN_32(za območje Velenja – območje Gorica – južno od vrtca na Gorici)«, št. 2019/17, avgust 2022, LM Projekti Peter Lojen s.p., Goriška cesta 2, 3320 Velenje, je potrebno upoštevati Splošne smernice s področja upravljanja z vodami ter naslednje konkretne smernice oz. usmeritve:

1. V sklopu izdelave občinskega prostorskega akta je potrebno tekstualno in grafično prikazati obstoječo in načrtovano komunalno infrastrukturo, zlasti rešitev odvoda fekalnih in padavinskih odpadnih voda. Podati je potrebno tako obstoječo, kot tudi predvideno ureditev odvoda odpadnih voda, vključno z vsemi predlaganimi spremembami.
2. Projektna rešitev odvajanja in čiščenja odpadnih voda mora biti usklajena z »Uredbo o odvajanju in čiščenju komunalne odpadne vode (Uradni list RS, št. 98/15 in spremembe)« in »Uredbo o emisiji snovi in toplote pri odvajanju odpadnih voda v vode in javno kanalizacijo (Uradni list RS, št. 64/12 in spremembe)«.
3. Padavinske vode iz obravnavanega območja (iz strehe, parkirišča, ceste, ...) je treba, če ne obstaja možnost priključitve na javno kanalizacijo, prioritetno ponikati, pri tem morajo ponikovalnice biti locirane izven vpliva povoznih in manipulativnih površin. Možnost ponikanja mora biti računsko dokazana ali razvidna iz zaključkov geološkega poročila.
4. Odvajanje padavinskih voda z utrjenih površin in strešin je potrebno predvideti v skladu s 92. čl. ZV-1 in sicer na tak način, da bo v čim večji možni meri zmanjšan odtok padavinskih voda z urbanih površin, kar pomeni, da je potrebno predvideti zadrževanje padavinskih voda pred iztokom v površinske odvodnike ali kanalizacijo (zatravitev, travne plošče, morebitni suhi zadrževalniki in podobno).

5. Vsi posegi v prostor, ki bi lahko trajno ali začasno vplivali na vodni režim ali stanje voda, se lahko izvedejo samo na podlagi mnenja, ki ga v sklopu postopka za pridobitev gradbenega dovoljenja izda Direkcija RS za vode.

Obrazložitev:

Mestna občina Velenje, Titov trg 1, 3320 Velenje, je naslovni organ po pooblaščencu LM Projekti Peter Lojen s.p., Goriška cesta 2, 3320 Velenje, po e-pošti z dopisom št. 2018/07-DRSV-01, dne 17. 1. 2022, pozvala, da v skladu s prvim odstavkom 119. člena v povezavi s petim odstavkom 110. člena ZUreP-2, poda konkretne smernice za načrtovanje Odloka o občinskem podrobnem prostorskem načrtu Trško jedro Mozirje.

Vlogi je bilo predloženo:

- Pooblastilo Mestne občine Velenje
- Osnutek odloka, št. 2019/17, avgust 2022, LM Projekti Peter Lojen s.p., Velenje

ZV-1 v petem odstavku 61. člena določa, da ministrstvo poda smernice k načrtovanim prostorskim ureditvam v skladu s predpisi o prostorskem načrtovanju.
Predhodno je DRSV izdelala predhodne smernice za izdelavo OPPN Gorica 1, pod št. 35500-131/2020-3, z dne 11. 6. 2020.

Območje izdelave OPPN zajema zemljišča s parc. št. 2397/221, 2397/220, 3311/3, 3312/1, 2397/210 in 2399, vse, k.o. 964- Velenje.

Predvidena je gradnja za potrebe stanovanjske dejavnosti. Zasnova predvideva gradnjo štirih stolpičev etažnosti K+P+3, ki so na nivoju kletne etaže povezani s skupnim parkiriščem.

Na ureditvenem območju obravnavanega OPPN ni vodotokov, južno od regionalne ceste teče potok Trebušnica.

Območje načrtovanih ureditev se po podatkih Vodnega katastra ne nahaja na poplavnem območju in na območju vodovarstvenih pasov vodnih virov.

Glede na navedeno je zahteva po upoštevanju navedenih konkretnih smernic utemeljena.

Pripravila :
Alenka Zupančič
Podsekretarka

REPUBLIKA SLOVENIJA
DIREKCIJA REPUBLIKE SLOVENIJE ZA VODE

Nataša Kovač
Vodja Sektorja območja Savinje

Vročiti:

- LM Projekti Peter Lojen s.p., Goriška cesta 2, 3320 Velenje, osebno, po e-pošti (peter.lojen@lm-projekti.si)
- Ministrstvo za okolje in prostor, Direktorat za prostor, graditev in stanovanja, Dunajska cesta 48, 1000 Ljubljana (po e-pošti),
- Direkcija Republike Slovenije za vode, Mariborska cesta 88, 3000 Celje(po e-pošti),

ZAVOD za GOZDOVE
SLOVENIJE
Območna enota Nazarje

LM PROJEKTI
Goriška cesta 2

3320 VELENJE

Šifra: 3407-190/2019-4
Datum: 26.09.2022

ID št. prostorskega akta: 2844

Zadeva: **Občinski podrobni prostorski načrt (OPPN) za EUP 32 (za območje Velenja – območje Gorica – južno od vrtca na Gorici)**

Spoštovani,

Na podlagi poziva podjetja pooblaščenega podjetja LM PROJEKTI z dne 15.09.2022 daje Zavod za gozdove Slovenije, Območna enota Nazarje (v nadaljnjem besedilu Zavod) na podlagi 119. in 110. člena Zakona o urejanju prostora (Uradni list RS, št. 61/17) naslednje

SMERNICE ZA PRIPRAVO OBČINSKEGA PODROBNEGA PROSTORSKEGA NAČRTA (OPPN) za EUP 32 za območje Velenja južno od vrtca na Gorici:

- Funkcije gozdov se kot strokovne podlage upoštevajo pri prostorskih ureditvah državnega in lokalnega pomena (10. člen Zakona o gozdovih, Ur. l. RS št. 30/93 in nasl, v nadaljevanju ZG).
- Zaradi gradnje se ne smejo poslabšati pogoji za gospodarjenje z okoliškimi gozdovi in omejiti dostop v te gozdove (Gozdnogospodarski načrt gozdnogospodarskega območja Nazarje 2011-2020, Ur. l. RS št. 87/2012).
- Investitor oz. lastnik zemljišča mora tudi po izvedbi posega omogočiti gospodarjenje z gozdom in dostop do sosednjih gozdnih zemljišč pod enakimi pogoji, kot doslej. Priključek na javno cesto (JP 952231 – Cesta do vrtca Gorica) mora omogočati občasen dostop do gozda za gozdarske tovornjake in ostalo mehanizacijo.
- V gozd s posebnim namenom (parcela 3314/1) ob robu objekta, kjer so ekološke in socialne funkcije gozdov izjemno poudarjene, se ne sme posegati.
- Zaradi gradnje v bližini gozda (objekti in parkirišča so oddaljeni od roba gozda 15 m ali manj, višine dreves pa presegajo 30 m) se priporoča sklenitev dogovora z lastnikom gozdne parcele št. 3314/1 k.o. Velenje glede ukrepanja v primeru ogrožanja objektov in funkcionalnih površin ter morebitnih odškodnin zaradi prezgodnjega poseka. Priporoča se oblikovanje stopničastega gozdnega roba s posekom vseh visokih dreves neposredno ob objektu in puščanjem podstojnih (nižjih) dreves ter od objekta bolj oddaljenih dreves.

Obrazložitev:

Pooblaščeno podjetje LM PROJEKTI, Peter Lojen, s.p.je dne 15.09. po pooblastilu Mestne občine Velenje pozvalo Zavod, da v roku 30 dni izda konkretne smernice za potrebe izdelave OPPN.

Vlogi je bilo priloženo pooblastilo in sklep o začetku priprave OPPN, ostala izhodišča za pripravo OPPN pa so dostopna na spletni strani Mestne občine Velenje.

Območje OPPN se ureja z naslednjimi Gozdnogospodarskimi načrti (GGN):

- GGN za gozdnogospodarsko območje (GGO) Nazarje, razglašen z Odlokom o GGN GGO Nazarje (2011-2020) v Ur. l. RS št. 86/2012,
- GGN za gozdnogospodarsko enoto (GGE) VELENJE (veljavnost načrta 2018-2027, Ur.list RS št.83/2018).

Gozdovi, ki mejijo na območje gradnje, imajo močno poudarjene ekološke in socialne funkcije zaradi lege sredi mesta Velenje in so tudi razglašeni kot gozdovi s posebnim namenom.

Dostop do gozda bi lahko bil zaradi predvidene gradnje omejen, zato je potrebno upoštevati navedene smernice. Smernice izhajajo iz predhodnih projektnih pogojev št. 3407-190/2019-2 z dne 29.10.2019, ki so vključene v osnutku OPPN.

Lep pozdrav.

REPUBLIKA SLOVENIJA ZAVOD ZA GOZDOVE SLOVENIJE NOSILEC JAVNEGA POOBLASTILA 10 OBMOČNA ENOTA NAZARJE

Pripravil:
mag. Vid Preložnik,
univ. dipl. inž. gozd.

Barbara Polanšek, univ. dipl. inž. gozd.;
po pooblastilu Direktorja ZGS

Poslano:
- naslovnik po e-pošti (peter.lojen@lm-projekti.si)
- KE Šoštanj po e-pošti (ales.ocvirk@zgs.si)

Komunalno podjetje Velenje, d. o. o.
Koroška cesta 37/b
SI-3320 Velenje
t: +386 (0)3 896 11 00
e: kpv@kp-velenje.si
www.kp-velenje.si

Zadeva št. 351-**13670**/2022-12305-1
Datum: 3. 10. 2022

Komunalno podjetje Velenje, d. o. o., kot nosilec urejanja prostora (vodovod, kanalizacija, toplovod), **izdaja** na zahtevo pripravljavca prostorskega akta **MESTNE OBČINE VELENJE, Titov trg 1, 3320 Velenje,** ki jo po pooblastilu zastopa LM PROJEKTI, Peter LOJEN, s.p., Goriška cesta 2, 3320 Velenje, na podlagi vloge, z dne 15. 9. 2022 in 41. člena Zakona o urejanju prostora – ZureP-3 (Uradni list RS, št. 199/21), 15. člena Odloka o oskrbi s pitno vodo v Mestni občini Velenje (Uradni Vestnik Mestne občine Velenje številka 07/2014), 11. člena Odloka o odvajanju in čiščenju komunalne in padavinske odpadne vode za območje Mestne občine Velenje (Uradni vestnik Mestne občine Velenje, številka 15/2013) ter 11. člena Odloka o dejavnosti sistemskega operaterja distribucijskega omrežja zemeljskega plina in distribuciji toplote v Mestni občini Velenje (Uradni vestnik Mestne občine Velenje, številka 15/2007), v zadevi izdaje smernic, naslednje

SMERNICE
za VODOVOD, KANALIZACIJO in TOPLOVOD

na priloženi **»OSNUTEK OBČINSKEGA PODROBNEGA PROSTORSKEGA NAČRTA - OPPN_32 (ZA OBMOČJE VELENJA – OBMOČJE GORICA – JUŽNO OD VRTCA NA GORICI – ID_2844«** št. naloge 2019/17, ki ga je izdelal LM PROJEKTI, Peter LOJEN, s.p., v avgustu 2022:

VODOVOD:
Preko obravnavanega območja potekata primarni vodovodni cevovod duktil DN 150 in sekundarni vodovod PE DN 63 (oba zgrajena leta 2003). Na obstojočem primarnem vodovodnem cevovodu duktil DN 150 se predvidi odcep za izvedbo novega sekundarnega cevovoda za oskrbo predvidenih objektov s sanitarno in morebitno požarno vodo. Tlak v primarnem vodovodnem cevovodu duktil DN 150, na obravnavanem območju, na mestu obstoječega nadzemnega hidranta (št. hid. 3873) je 0,47 MPa.

Pri izdelavi nadaljnjih faz projektne dokumentacije je potrebno upoštevati:

- v primeru požarne vode morajo biti cevi premera DN 100 mm,
- na odcepih je potrebno vgraditi zaporne elemente v vseh smereh,
- odmik od trajno grajenih objektov, ki za primarne in sekundarne vode znaša minimalno 3 m ter za priključne vode minimalno 1 m,
- v kolikor predpisanih odmikov ni mogoče doseči, je potrebno vodovodni cevovod prestaviti ali položiti v vodotesno zaščitno cev, najmanj 0,5 m od zunanjih robov objekta (tlorisne površine),
- odmik zasaditve od primarnega in sekundarnega vodovoda je minimalno 2 m,
- za premere cevi DN 80 mm in več, je potrebno pod povoznimi in utrjenimi površinami vgraditi cevi iz duktilne litine,
- cevi premera manjšega od DN 80, morajo biti iz materiala PE 100 RC,
- vse cevi minimalne tlačne stopnje NP 16,
- za parcele (tujih lastnikov) po katerih bo potekal vodovod, si je potrebno urediti služnostne pogodbe.
- vodomer za posamezni objekt v tipskem vodomernem jašku 1 x DN, glede na izračun priključne moči, vendar minimalno DN 20, izven objektov v nepovozni površini. Vodomer mora biti v skladu z aktualno zakonodajo - Pravilnikom o meroslovnih zahtevah za vodomere za hladno vodo, ki lahko nosijo oznake in znake EEC in Pravilnikom o meroslovnih zahtevah za vodomere. Vgrajujejo se lahko samo vodomeri metrološkega razreda C. Vsi predvideni materiali morajo biti v skladu s standardi SIST, oziroma Evropskimi (EN. CEN...) ali mednarodnimi (ISO) - v tem zaporedju.

Pri izdelavi projektne dokumentacije in opremljanju območij s pitno vodo (priključki, prestavitve, varovanje omrežja, vsa križanja in odmike vodovoda od drugih komunalnih vodov in trajno grajenih objektov ...) je potrebno upoštevati aktualno zakonodajo: Gradbeni zakon, občinski Odlok o oskrbi s pitno vodo, Uredbo o oskrbi s pitno vodo, Pravilnik o tehnični izvedbi in uporabi vodovodnih objektov in naprav (KP Velenje) in drugo zakonodajo, ki ureja projektiranje in gradnjo vodovodnih objektov in omrežja.

KANALIZACIJA:
Na obravnavanem območju je potrebno zgraditi kanalizacijo za komunalne odpadne vode in kanalizacijo za padavinske vode (ločeno eno od druge) z upoštevanjem odpadnih vod (meteornih in fekalnih), ki dotekajo na obravnavano območje z območja Gorice.
Na območju predvidene gradnje poteka kanal za mešane odpadne vode (BC DN 800, zgrajen leta 1981). Večstanovanjski objekt B je predviden na mestu, kjer se v obstoječi kanala DN 800, v jašek št. 1841, priključujeta obstoječi meteorni kanal (BC DN 300) in mešani kanal (BC DN 250). Omenjene kanale je potrebno prestaviti izven predvidenih objektov (min. odmik 3 m).
Poleg obstoječih kanalov je bil preko obravnavanega območja projektiran meteorni kanal (DN 600), ki še ni izveden. Projekt »Ureditev meteornih vod na Ulici Koželjskega – vrtec Gorica«, št. proj. 305-KA/2016, Vid Žgajner, KP Velenje, julij 2016. Na obravnavanem območju je potrebno smiselno uskladiti predvideno meteorno kanalizacijo z že projektiranim meteornim kanalom in meteorne vode, ločeno od fekalnih vod, odvajati v obstoječo meteorno kanalizacijo DN 600 (v jašek št. 9317 ali jašek št. 1861).
Padavinske vode z obravnavanega območja ponikovati ali odvajati skozi peskolove in ustrezno projektiran zadrževalnik (ali več zadrževalnikov) v obstoječo meteorno kanalizacijo (v jašek št. 9317 ali jašek št. 1861).
Komunalne odpadne (fekalne) vode odvajati v prestavljeno mešano kanalizacijo, ki se priključi na obstoječo mešano kanalizacijo v jašek št. 1839 ali jašek št. 9323.
Na območju predvidene ureditve je potrebno obstoječe betonske cevi zamenjati z armiranimi betonskimi cevmi (oz. enoslojnimi PVC cevmi SN 8 ali poliestrskimi cevmi min. SN 8. PVC in poliestrske cevi se po potrebi obbetonira).
V cestni površini morajo biti samonivelacijski pokrovi (400 kN) in morajo ustrezati zahtevam standarda SIST EN 124-2:2015.
V projektni dokumentaciji naj bo viden detajl priključitve na predpisani jašek javne kanalizacije. Priključitev se izvede tako, da se z vrtalno napravo izvrta odprtina v telo jaška (brez sekanja) in v odprtino vstavi tesnilo ter nato vstavi cev.
Investitor si mora pridobiti soglasja lastnikov oziroma uporabnikov parcel, po katerih bo potekala kanalizacija. V primeru, ko kanalizacija poteka v bližini drugih komunalnih naprav ali jih križa, je naročnik dolžan pridobiti ustrezna soglasja in dovoljenja lastnikov teh naprav.
Po izvedbi je potrebno vso izvedeno kanalizacijo pregledati s TV kamero ter opraviti tlačni preizkus vodotesnosti jaškov in cevi.

Pri načrtovanju in gradnji kanalizacije je potrebno upoštevati aktualno zakonodajo s področja odvajanja in čiščenja komunalne in padavinske odpadne vode ter pravilnike, ki določajo in narekujejo pravilno izvedbo in uporabo naprav in objektov javne kanalizacije (Uredba o odvajanju in čiščenju komunalne odpadne vode, Uredba o emisiji snovi in toplote pri odvajanju odpadnih vod v vode in javno kanalizacijo, Pravilnik za projektiranje, tehnično izvedbo in uporabo objektov in naprav za izvajanje javne službe odvajanja in čiščenja komunalne in padavinske odpadne vode (KP Velenje, d.o.o.), občinski Odlok o odvajanju in čiščenju komunalne in padavinske odpadne vode ...). Upoštevati predpisane vertikalne in horizontalne odmike trajno grajenih objektov od objektov javne kanalizacije v skladu z aktualnim Pravilnikom za projektiranje, tehnično izvedbo in uporabo objektov in naprav za izvajanje javne službe odvajanja in čiščenja komunalne in padavinske odpadne vode (KP Velenje, d.o.o.).
Upoštevati tudi možnost dostopa oziroma dovoza z vozili do javne kanalizacije in objektov na njej za potrebe vzdrževalno obratovalnih in obnovitvenih posegov.

TOPLOVOD:
Na obravnavanem območju je možna priključitev na distribucijski sistem toplote.
Priključitev objektov se lahko izvede, na parceli št. 3300/7, k.o. 964 Velenje, na vročevod, temperaturnega režima 140/70°C NP 16 bar, dimenzije 2x DN 80.
Na lokaciji priključitve in pred objektom je potrebno zgraditi priključni jašek z vstopnimi ventili, v objektu pa toplotno postajo (TPP), temperaturnega režima 140/70°C, NP 16 bar. TPP bo v lasti in upravljanju investitorja.

Pri izdelavi projektne dokumentacije, gradnji in priključitvi na distribucijski sistem je potrebno upoštevati aktualno zakonodajo: Zakon o oskrbi s toploto iz distribucijskih sistemov, občinski Odlok o dejavnosti sistemskega operaterja distribucijskega omrežja zemeljskega plina in distribuciji toplote,

sistemska obratovalna navodila za distribucijski sistem toplote za geografsko območje Mo Velenje in Občine Šoštanj, Tehnične zahteve za graditev, obratovanje in vzdrževanje naprav daljinskega ogrevanja v Mo Velenje in Občini Šoštanj (KP Velenje, d.o.o.) ter ostalo veljavno zakonodajo.

SPLOŠNO:

Na osnovi obstoječih in predvidenih komunalnih naprav (vodovod, kanalizacija, toplovod) določi upravljavec posameznega voda, širino varovalnih koridorjev vseh cevovodov, možno tudi po obstoječih trasah. Križanja komunalnih naprav se morajo izvesti v skladu s pravilniki o tehnični izvedbi komunalnih objektov in naprav.

Pri izdelavi nadaljnje dokumentacije **»OSNUTKA OBČINSKEGA PODROBNEGA PROSTORSKEGA NAČRTA - OPPN_32 (ZA OBMOČJE VELENJA – OBMOČJE GORICA – JUŽNO OD VRTCA NA GORICI – ID_2844«** in njene komunalne opremljenosti, si lahko detajlne podatke pridobite v Komunalnem podjetju Velenje, d. o. o. (geodeti@kp-velenje.si).

Zoran Benčič
samostojni referent za soglasja

Primož Rošer
vodja PE Komunala

Komunalno podjetje Velenje, d. o. o.
Koroška cesta 37/b
3320 Velenje

Ervin Miklavžina
vodja PE Energetika

Poslano:

- LM PROJEKTI, Peter LOJEN, s.p., Goriška cesta 2, 3320 Velenje, priporočeno s povratnico
- arhiv

Naš znak: PUPS / ACO-96-2022/izhodišča OPPN_32
Datum : VELENJE, 19.9.2022

PUP-Saubermacher d.o.o izdaja investitorju
Novaliji Muminoviću, Cesta Matije Gubca 12, 3325 Šoštanj,
po naslednji zakonodaji:

Gradbeni zakon (Uradni list RS, št. 199/21, 105/22-ZZNŠPP), Zakon o splošnem upravnem postopku (Uradni list RS, št. 24/06 – uradno prečiščeno besedilo, 105/06 – ZUS-1, 126/07, 65/08, 8/10, 82/13, 175/20 – ZIUOPDVE in 3/22 – ZDeb), Uredba o odpadkih (Uradni list RS, št. 77/22), Uredba o ravnanju z biološko razgradljivimi kuhinjskimi odpadki in zelenim vrtnim odpadom (Uradni list RS, št. 39/10 in 44/22 – ZVO-2), Uredba o obvezni občinski gospodarski javni službi zbiranja komunalnih odpadkov (Uradni list RS, št. 33/17, 60/18 in 44/22 – ZVO-2), Uredba o ravnanju z embalažo in odpadno embalažo (Uradni list RS, št. 84/06, 106/06, 110/07, 67/11, 68/11 – popr., 18/14, 57/15, 103/15, 2/16 – popr., 35/17, 60/18, 68/18, 84/18 – ZIURKOE in 54/21), Uredba o odlagališčih odpadkov (Uradni list RS, št. 10/14, 54/15, 36/16, 37/18, 13/21 in 44/22 – ZVO-2), Tehnični pravilnik ravnanja z odpadki v Mestni občini Velenje, Občini Šoštanj in Občini Šmartno ob Paki (Uradni vestnik MOV, 11/2018, Uradni list Občine Šoštanj, 5/18), Tarifni pravilnik o načinu obračunavanja stroškov uporabnikom storitev javnih služb ravnanja z odpadki (Uradni vestnik MOV, št. 28/09), Odlok o lokalnih javnih službah v MOV (Uradni vestnik MOV, št. 18/08), Odlok o javno-zasebnem partnerstvu na področju ravnanja z odpadki (Uradni vestnik MOV, št. 12/08), Odlok o koncesiji za opravljanje lokalne gospodarske javne službe odlaganja ostankov predelave ali odstranjevanja komunalnih odpadkov za območje Mestne občine Velenje, območje Občine Šoštanj in območje občine Šmartno ob Paki (Uradni vestnik MOV, št. 12/09, Uradni list Občine Šoštanj št. 3/09 in Uradni vestnik MOV, št. 13/09), Odlok o Občinskem prostorskem načrtu Mestne občine Velenje (Uradni vestnik Mestne občine Velenje št. 2/20, 7/20),

IZHODIŠČA ZA PRIPRAVO OPPN_32 ZA OBMOČJE VELENJE-OBMOČJE GORICA-JUŽNO OD VRTCA NA GORICI -ID 2844, ZA RAVNANJE Z ODPADKI

za potrebe stanovanjske dejavnost na parcelni št. 2397/221, 2397/220, 3311/3, 3312/1, 2397/210, 2398 k.o. Velenje, LM projekti, Peter Lojen s.p., Goriška cesta 2, 3320 Velenje.

Predmet PP so komunalni odpadki in ločene frakcije iz gospodinjstev s številko odpadka:
15 01- embalaža (vključno z ločeno zbrano embalažo, ki je komunalni odpadek)
20 - komunalni odpadki (gospodinjski in njim podobni odpadki iz trgovine, industrije in javnega sektorja) vključno z ločeno zbranimi frakcijami.

Iz Odloka o Občinskem prostorskem načrtu Mestne občine Velenje, člen 103, (Uradni vestnik Mestne občine Velenje št. 2/20, 7/20) izhaja, da je pri novogradnjah večjih kompleksov zapisano (večstanovanjski, poslovni, trgovski, gostinski, upravni objekt...), da se skladno s prostorskim in tehnološkimi zmožnostmi uredijo podzemni zbiralniki odpadkov.

Predlagamo dva odjemna mesta s podzemnimi zbiralnicami s šestimi zabojniki.
Ob umeščanju le-teh je potrebno upoštevati naslednje pogoje:
-vozilo: dolžina 10 m, širina 3 m, višina 4m,
-če je dostopna cesta ravna, mora biti široka najmanj 4m,
-slepa ulica, ki je daljša od 50 m, mora imeti na koncu obračališče za specialno vozilo z najmanjšim radijem 20 m ali pravokotno obračališče v obliki črke T z najmanjšim radijem 10 m,
-infrastrukturne vode,
-drevnine,
-prometno varnost, dostopnost in preglednost z upoštevanjem CPP,
-obremenitev ceste,
-zavijalni radiji,
-8 m svetle višine,
-podzemni zabojniki min. 1 m od objekta,
-med zabojniki in vozilom min. 1,5 m razdalje,

-zabojniki za biorazgradljive odpadke in stekleno embalažo so v velikosti 3 m3, za mešane komunalne odpadke, papir in mešano embalažo so v velikosti 5 m3 (v primeru, da so zabojniki v dveh linijah so zabojniki v velikosti 3 m3 v prvi vrsti),
s strani ZVKD upoštevati predpisano barvo zabojnikov RAL 7043.

Priloga 1.: Prilagamo načrt o dveh opcijah postavitve v liniji oz. v dveh linijah

Pripravila vodja tehnološke priprave dela:
Centrih Ocepek Alenka dipl. ekotehnologinja

PUP Saubermacher
PUP-Saubermacher d.o.o.
Koroška 46, 3320 Velenje

Direktor:
Herodež Janez spec.manag.

Vročeno:
-1 x projektant: Peter Lojen s.p., peter.lojen@lm-projekti.si
-1 x arhiv PUP-Saubermacher d.o.o.

PODZEMNI KONTEJNERJI VOLUMNA 5m³
POSTAVLJENI V LINIJI (4 kpl)

ZA STEKLO IN BIO ODPADKE = 3 m³

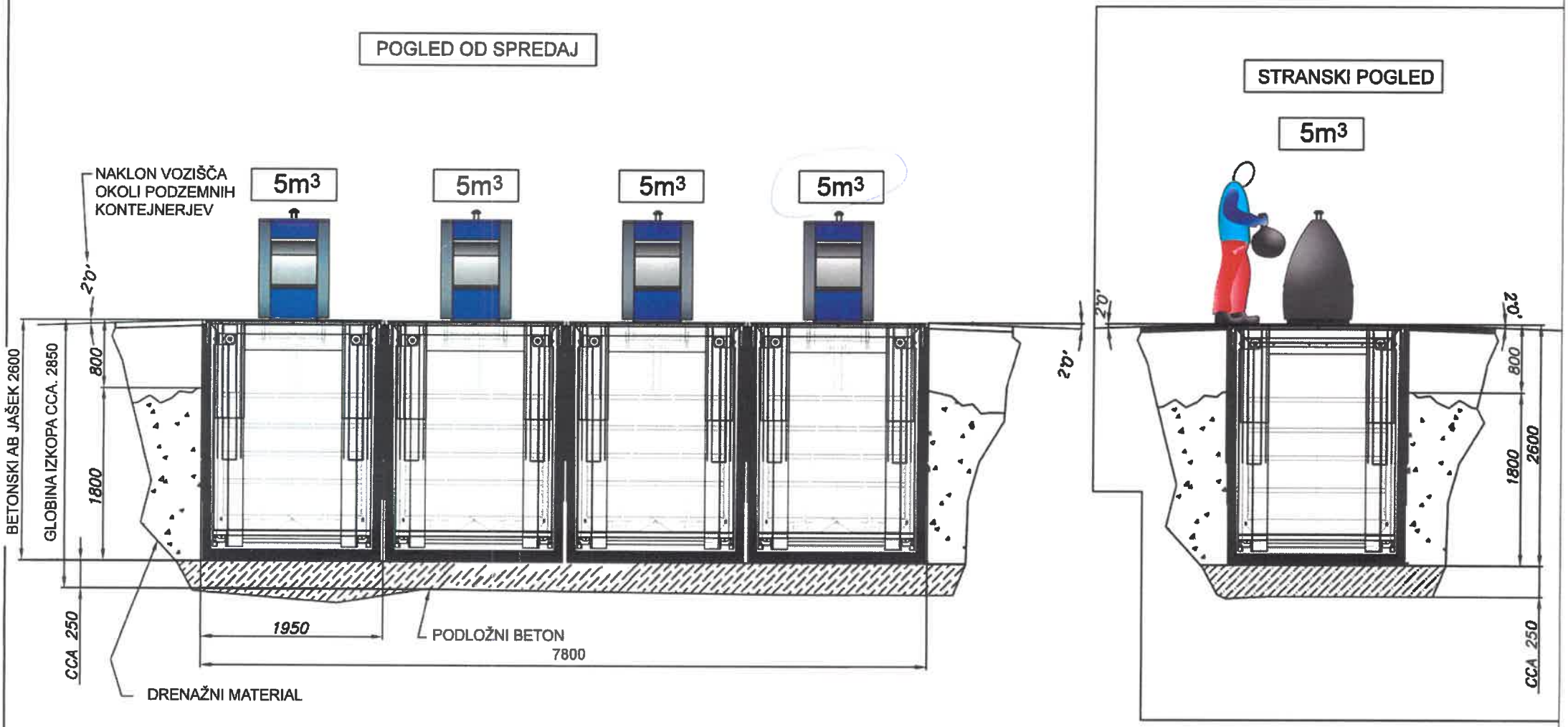

MKO	BIO	PA	MOŠ. OM	STB
1	1	1	1	1
1	1			1

VGRADNJA BETONSKIH PREFABRICIRANIH JAŠKOV

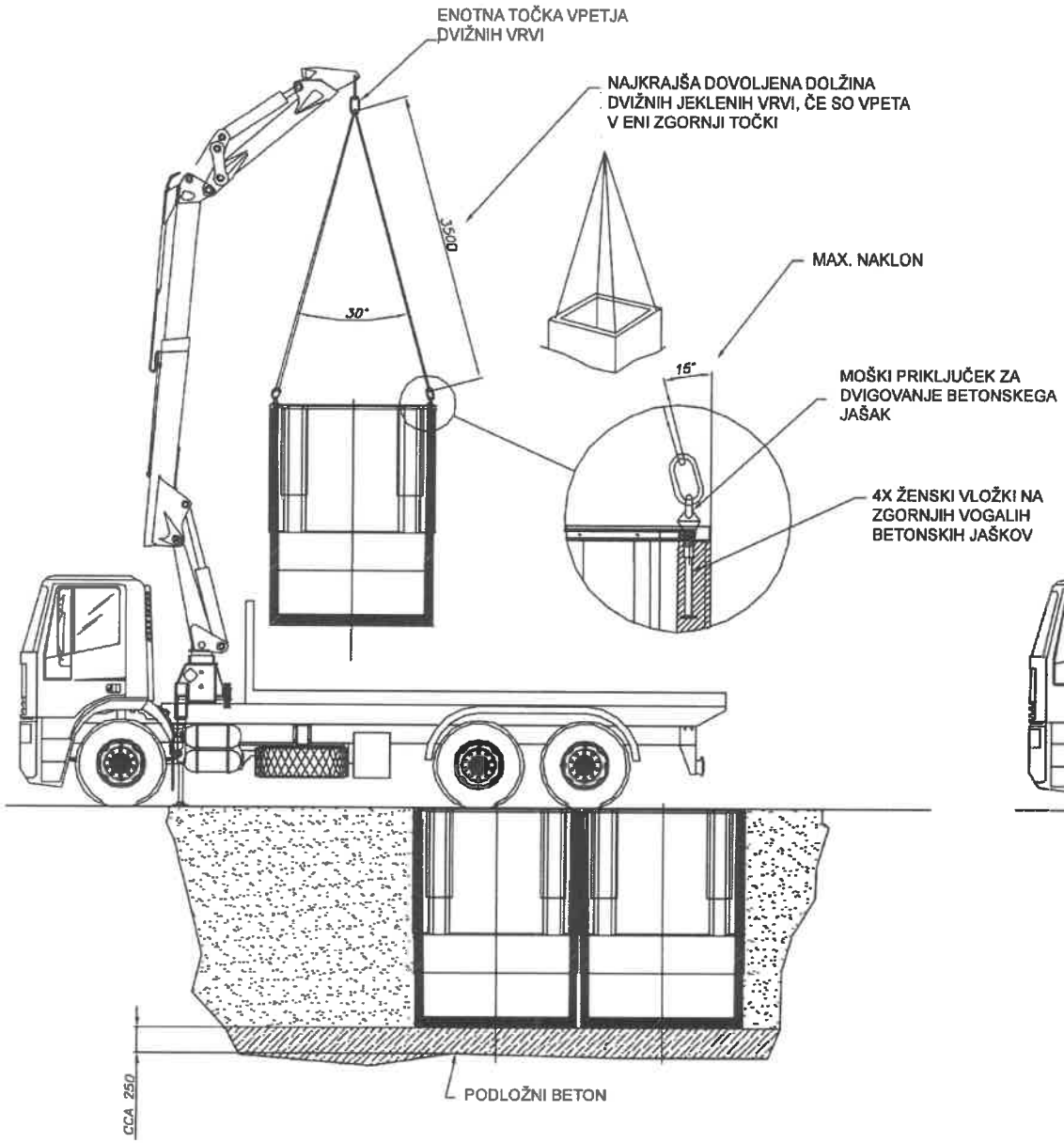

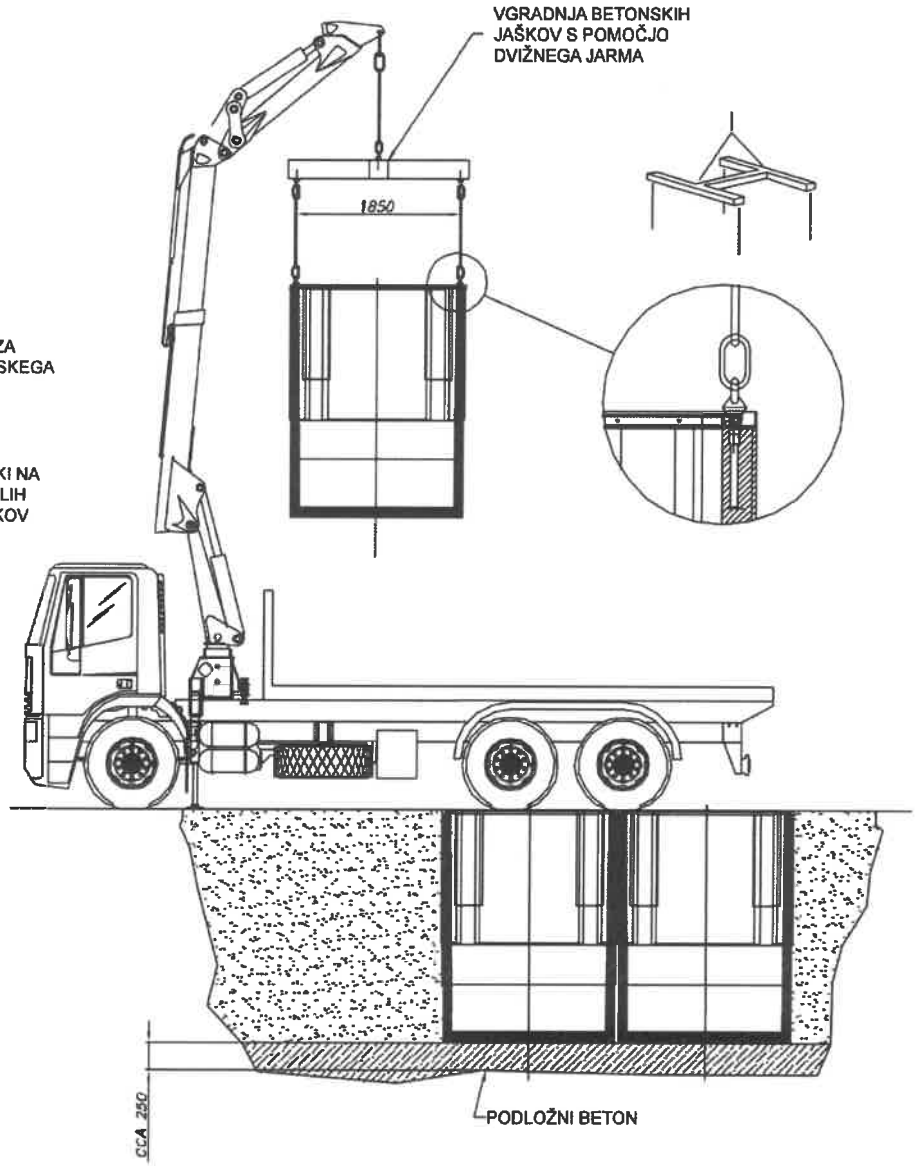

Installation of Underground containers 5/4/3 mc

SCHEME OF INSTALLATION OF UNDERGROUND CONTAINERS IN A SITUATION OF STRAIGHT HOBIRONTAL BOAD SUBFACE
1) POSITION THE TANKS AS SHOWN IN THE DRAWING,
2) THE CONCRETE TANKS ARE EQUIPPED WITH APPROPRIATE DRAINAGE SYSTEMS FOR THE DRAINAGE OF THE WATER, HOWEVER IT IS ADVISABLE TO KEEP THE CONTAINERS ON A HIGHER LEVEL COMPARED TO THE ROAD SURFACE TO AVOID THE FLOW OF WATER ON THE BASE OF THE CONTAINERS. IN THE CASE WHERE THERE IS A FLOW OF DIRECT WATER, IT IS ADVISABLE TO APPLY ON THE PERIMETER OF THE CONTAINERS, THE APPROPRIATE DRAINS WITH WATER DISCHARGE IN THE GROUND (details on the next page)

FRONT VIEW

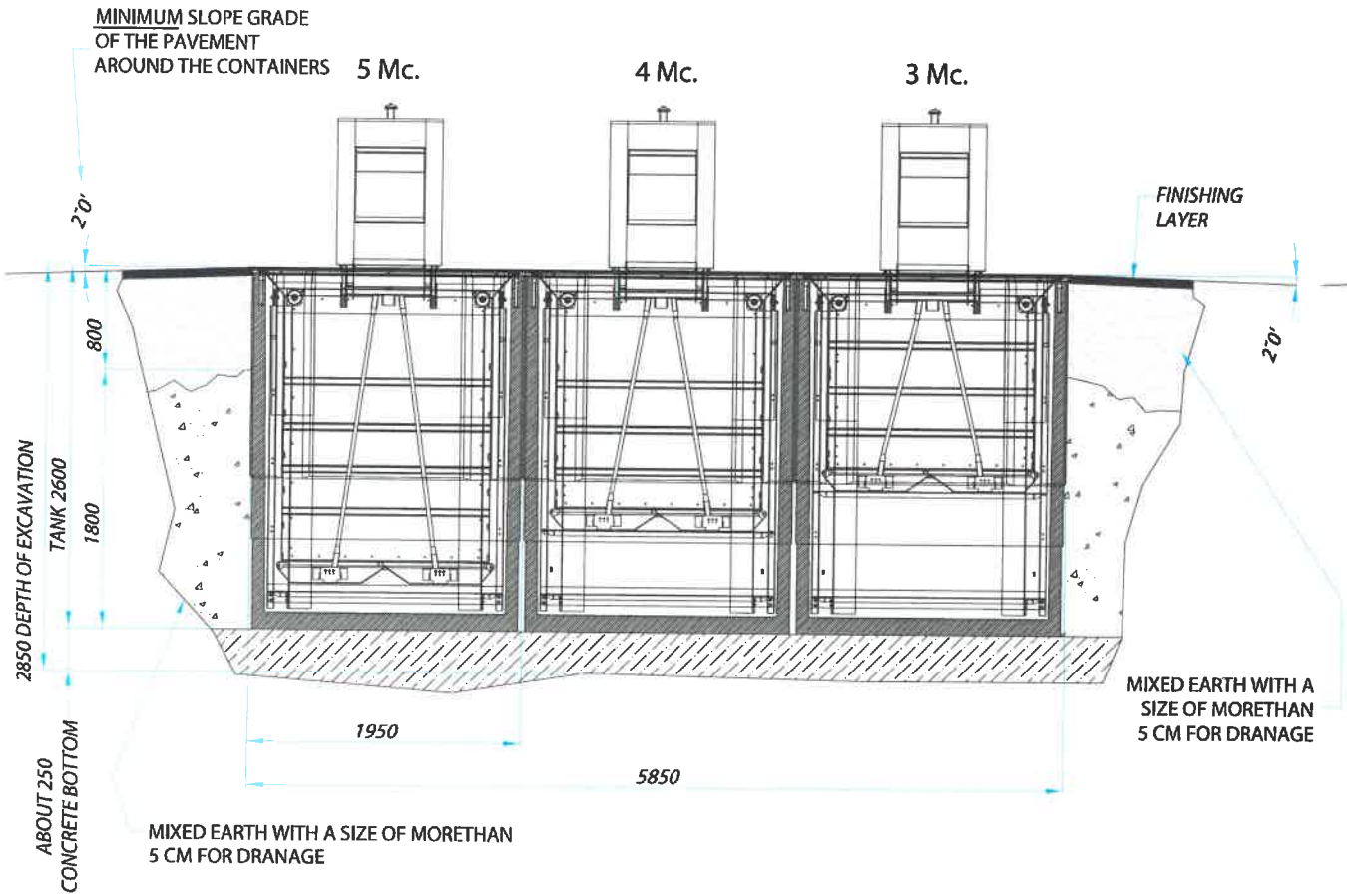

SIDE VIEW

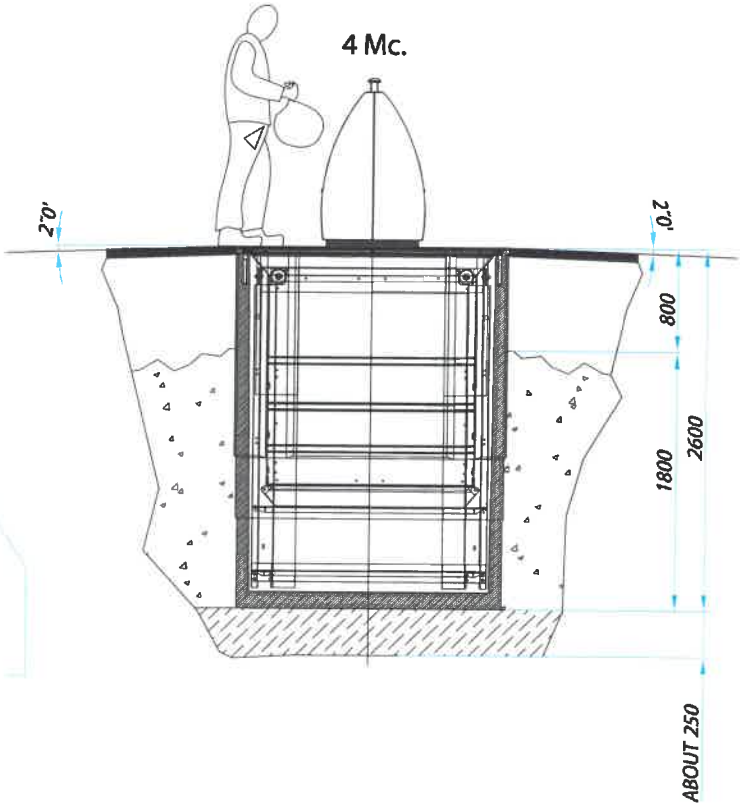

Easy Underground

Installation - emptying of containers

NORD ENGINEERING

idee e soluzioni per la tua città

Via Divisione Cuneense 19 B, 12023 Caraglio (CN) ITALY, Tel. +39 0171 610299 | +39 0171 618284 | Fax +39 0171 618028
info@nordengineering.com | www.nordengineering.com

Installation of Underground containers on a slope

SCHEME OF INSTALLATION OF BURIED CONTAINERS IN A SITUATION OF INCLINED PLANE:
1) PLACE THE TANKS ABOVE THE LEVEL OF THE INCLINED PLANE AND CONNECT THE FLOOR OF THE CONCRETE BOX WITH THE SURROUNDING FLOOR.
2) DIG A DRAINAGE CHANNEL FOR THE WATER COMING FROM AREAS ADJACENT TO THE INSTALLATION ON THE UPSTREAM SIDE WITH RESPECT TO THE SLOPE OF THE GROUND.

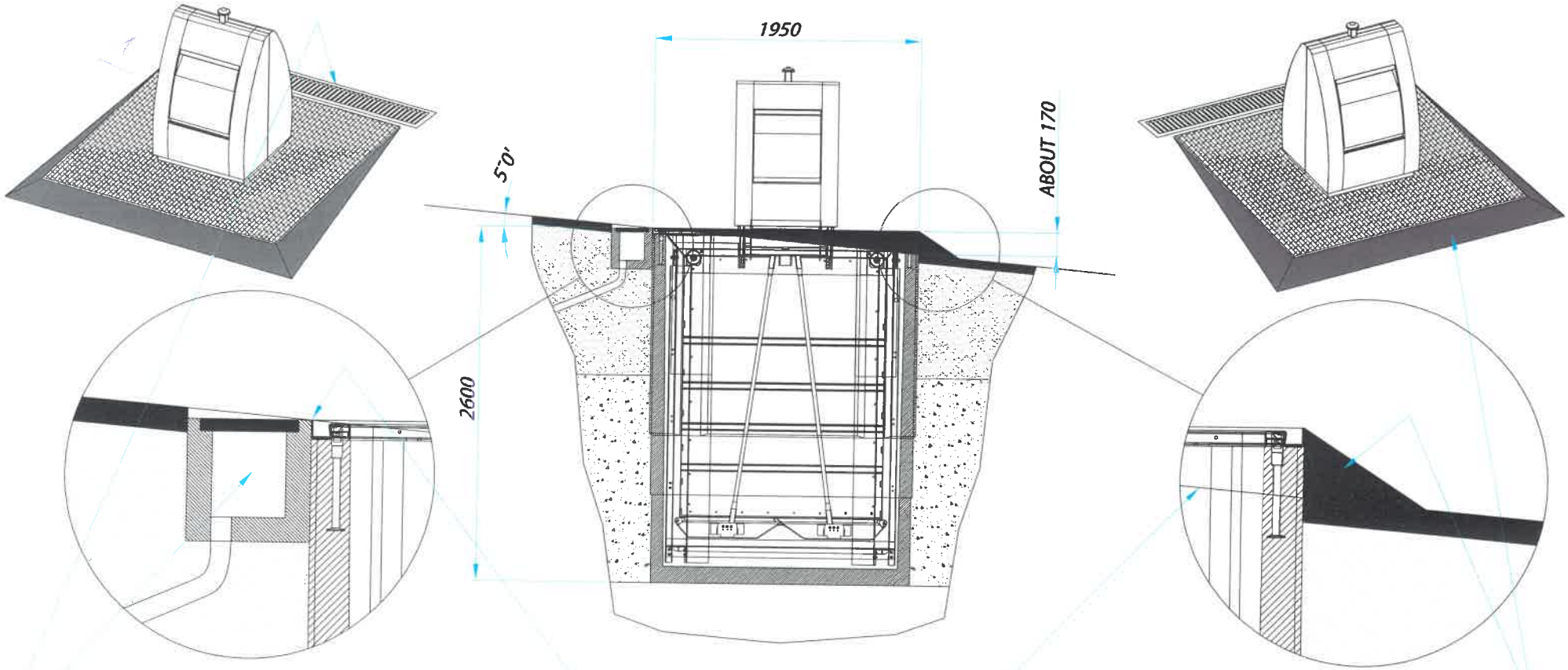

WHEN INSTALLING UNDERGROUND CONTAINERS ON A SLOPE, UNCONDITIONALLY PLACE ON THE UPSTREAM SIDE OF THE DRAINS AND ON THE SLOPE OF THE GROUND A DRAINAGE CHANNEL COMPLETE WITH UPPER GRID AND DRAINAGE PIPE, CONNECTED TO THE WATER NETWORK WHITE OR DRAINAGE

THE UPPER EDGE OF THE TANKS MUST NEVER BE LOWER THAN THE LEVEL OF THE SURROUNDING PAVEMENT EVEN IN SLOPE CONDITIONS

FINISHING EDGE CONNECTING WITH THE SURROUNDING PAVING, WITH A PROPORTIONAL SLOPE THAT DOES NOT CREATE AN ARCHITECTURAL BARRIER FOR DISABLED PEOPLE

Installation of Underground containers on a slope

THE MORE THE GROUND IS SLOPING, THE MORE THE TANKS MUST BE KEPT SEPARATE FROM EACH OTHER; THIS WILL MAKE IT POSSIBLE TO MAKE A CONNECTION BETWEEN THE TANKS WITH LESS SLOPE.
SEE POINT - **A** -

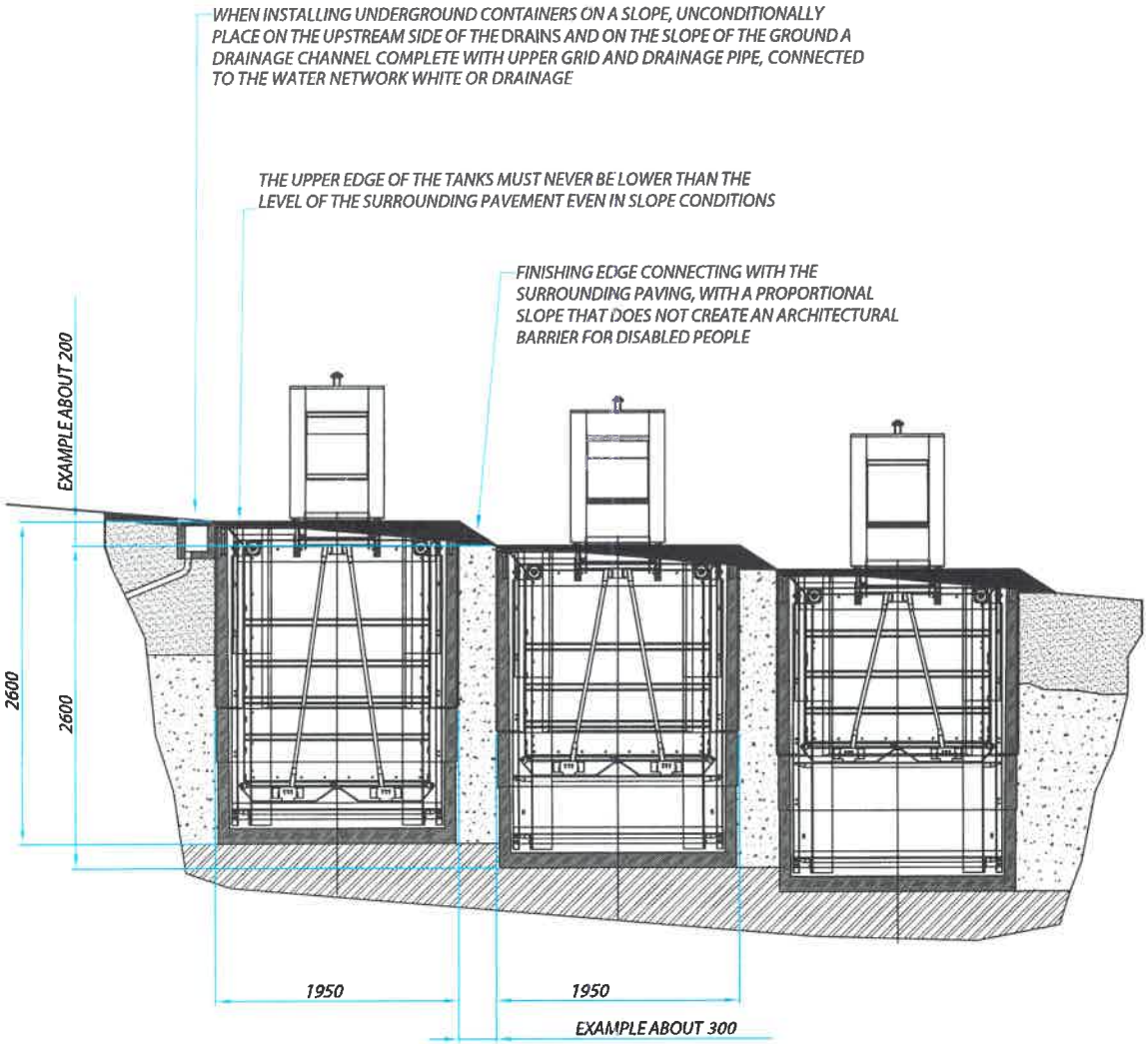

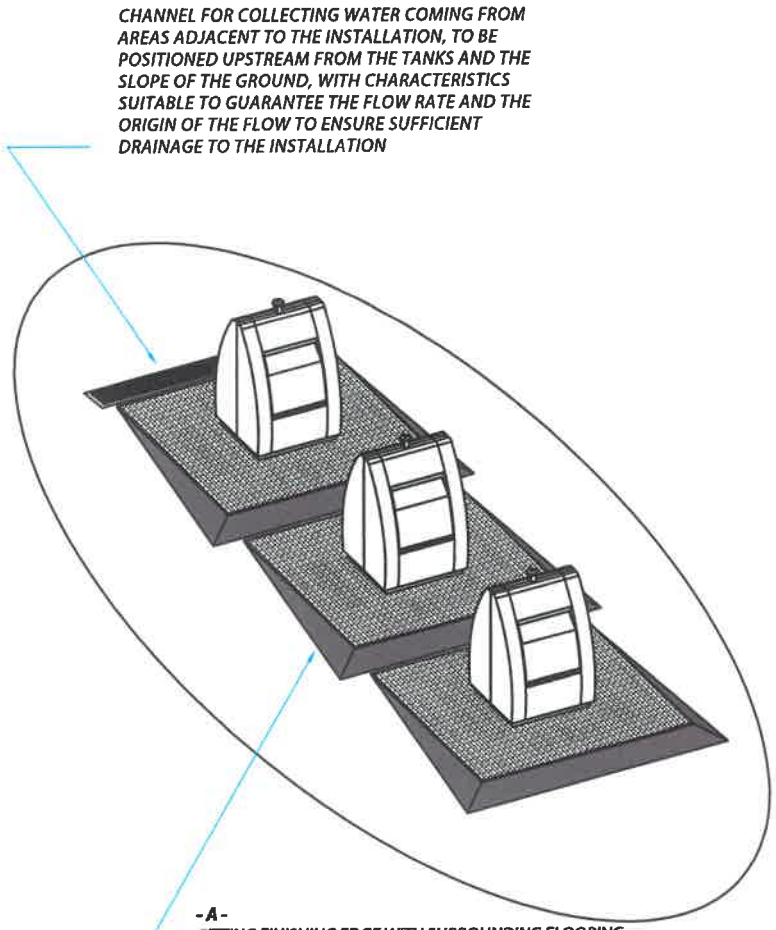

Installation of Underground containers on a slope

IT IS ADVISED NOT TO EXCEED SLOPES GREATER THAN 5° AS SHOWN IN THE DIAGRAM

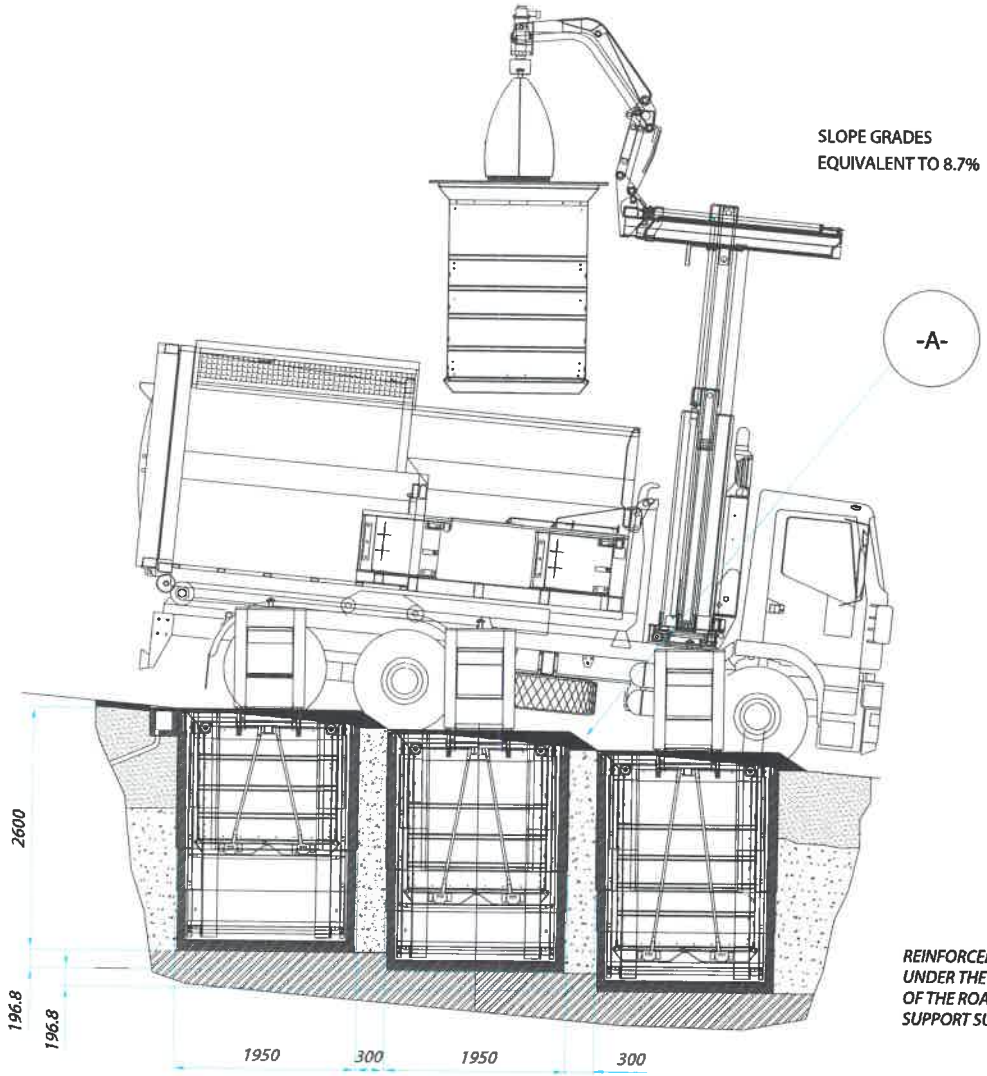

FINISHING EDGE CONNECTING WITH THE SURROUNDING PAVING, WITH A PROPORTIONAL SLOPE THAT DOES NOT CREATE AN ARCHITECTURAL BARRIER FOR DISABLED PEOPLE

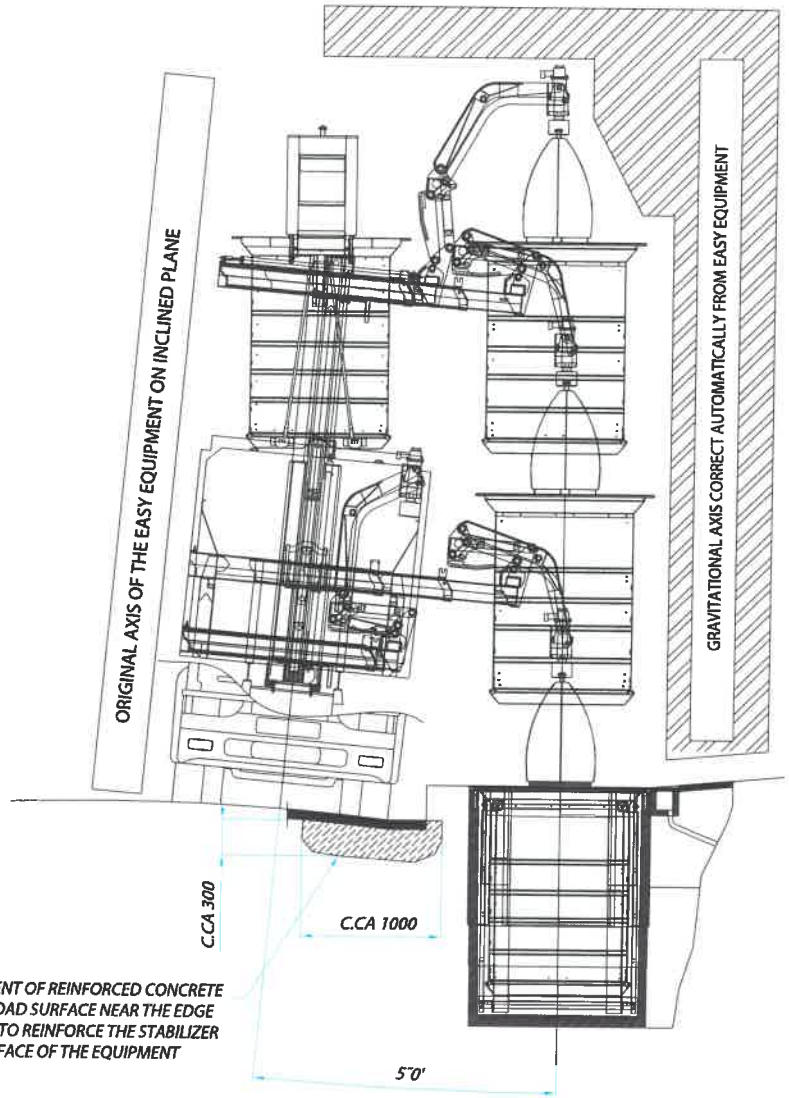

REINFORCEMENT OF REINFORCED CONCRETE UNDER THE ROAD SURFACE NEAR THE EDGE OF THE ROAD TO REINFORCE THE STABILIZER SUPPORT SURFACE OF THE EQUIPMENT

SLOPE GRADES
EQUIVALENT TO
8.7%

Protection steel plate for Underground containers (Ingcluding tank supply)

SHEETS FOR THE OUTFLOW OF THE WATER COMING FROM THE OUTSIDE, THESE SHEETS ALLOW WATER TO FLOW OUT OF THE CONTAINER
N.B. TO ALLOW THE FLOW OF WATER, PROPER CLEANING AND MAINTENANCE OF DRAIN HOLES AND CONDUITS IS NECESSARY

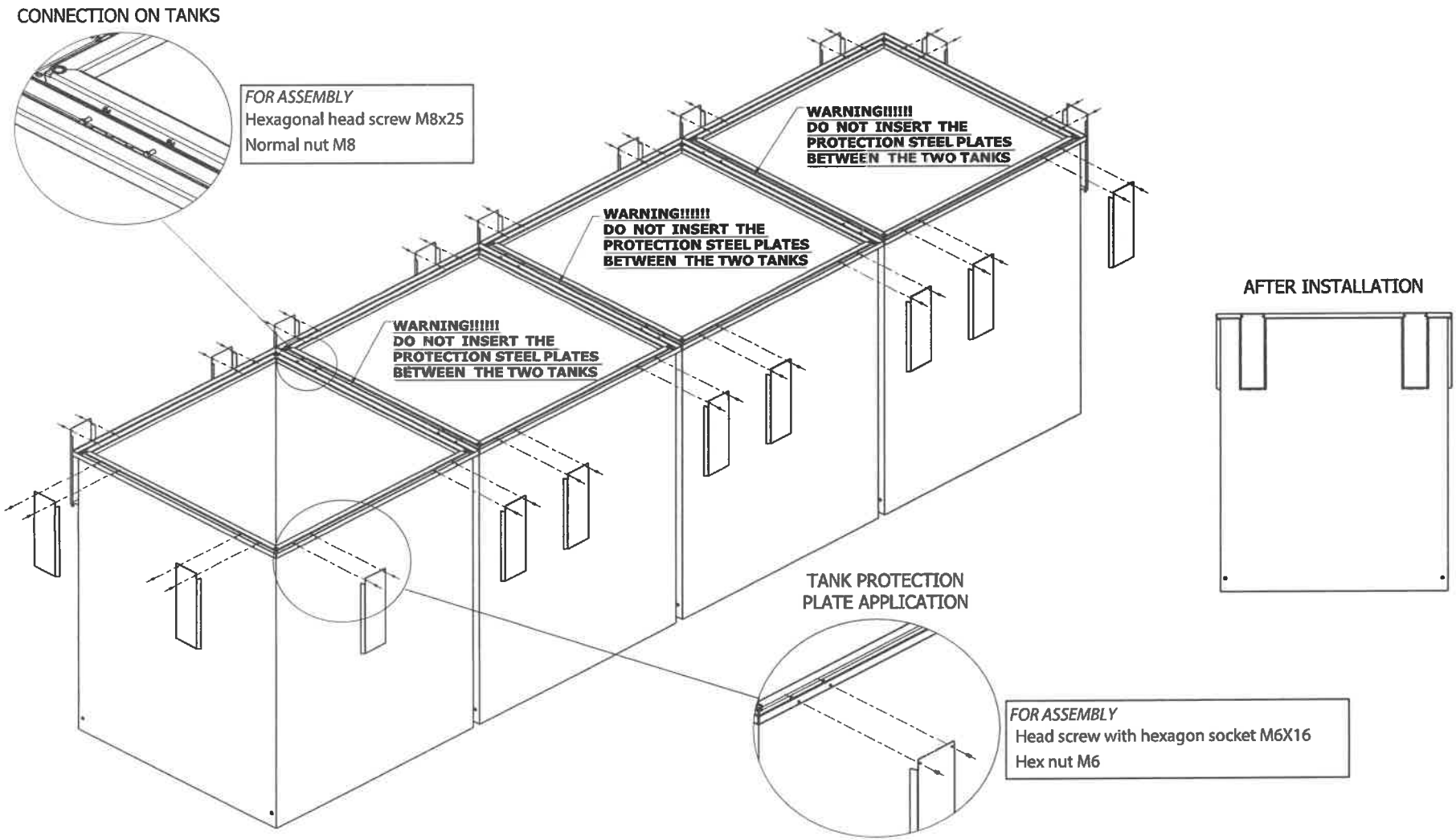

Method of laying cement tanks for Underground containers

SOLUTION USED MAINLY IN THE INSTALLATION OF CEMENT TANKS WITH MATURATION ACCORDING TO LAW

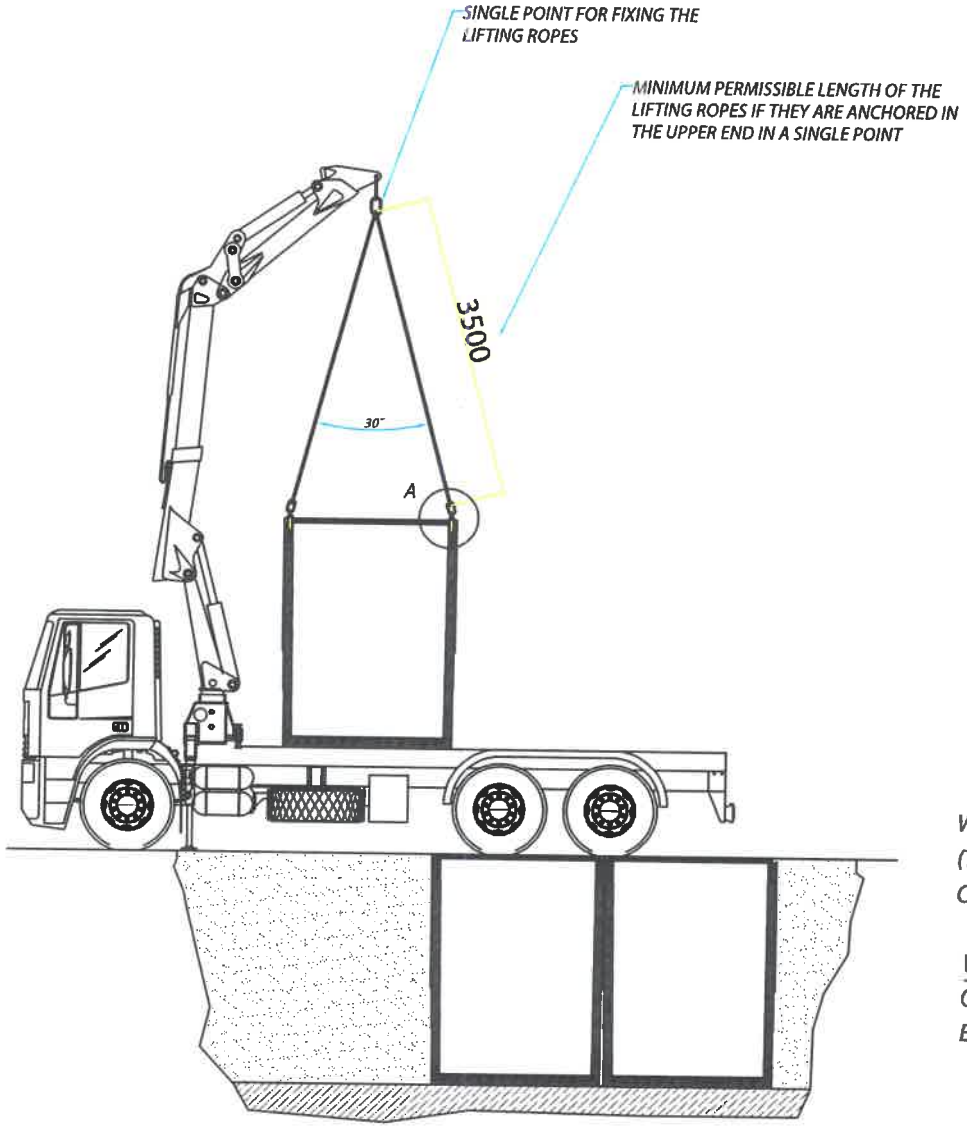

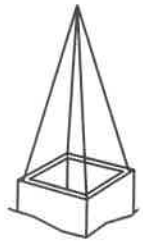

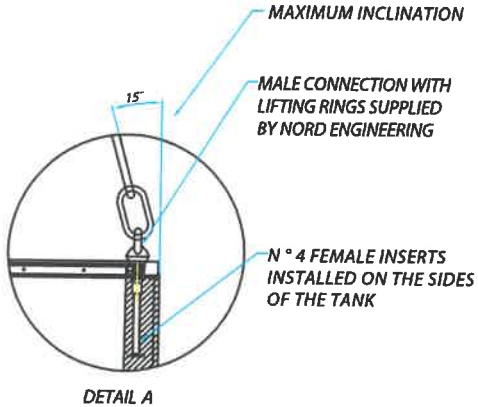

WEIGHT TO BE LIFTED
(TANK 5 CUBIC METERS + SECURITY PLATFORM 5 CUBIC METERS) 6000 Kg
CRANE REACH FROM 7 m TO 10 m WITH A MINIMUM LOAD OF 6000 Kg

WARNING: *ANY TYPE OF DAMAGE FOUND DURING THE UNLOADING OPERATIONS WILL NOT BE IN ANY WAY COMPENSATED BY NORD ENGINEERING*

Anti-floating system (Optional)

ANTI-FLOATING SYSTEM TO BE APPLIED TO PREFABRICATED TANKS ON SITES AT RISK OF BUOYANCY

INSTALLATION WITH SIDE-BY-SIDE TANKS

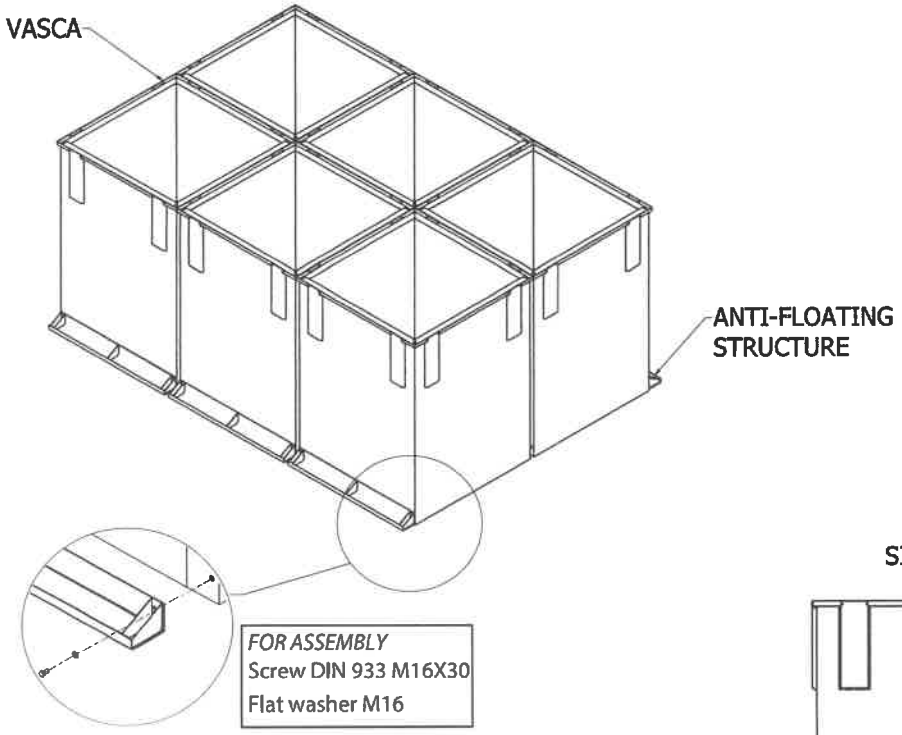

INSTALLATION WITH IN-LINE TANKS

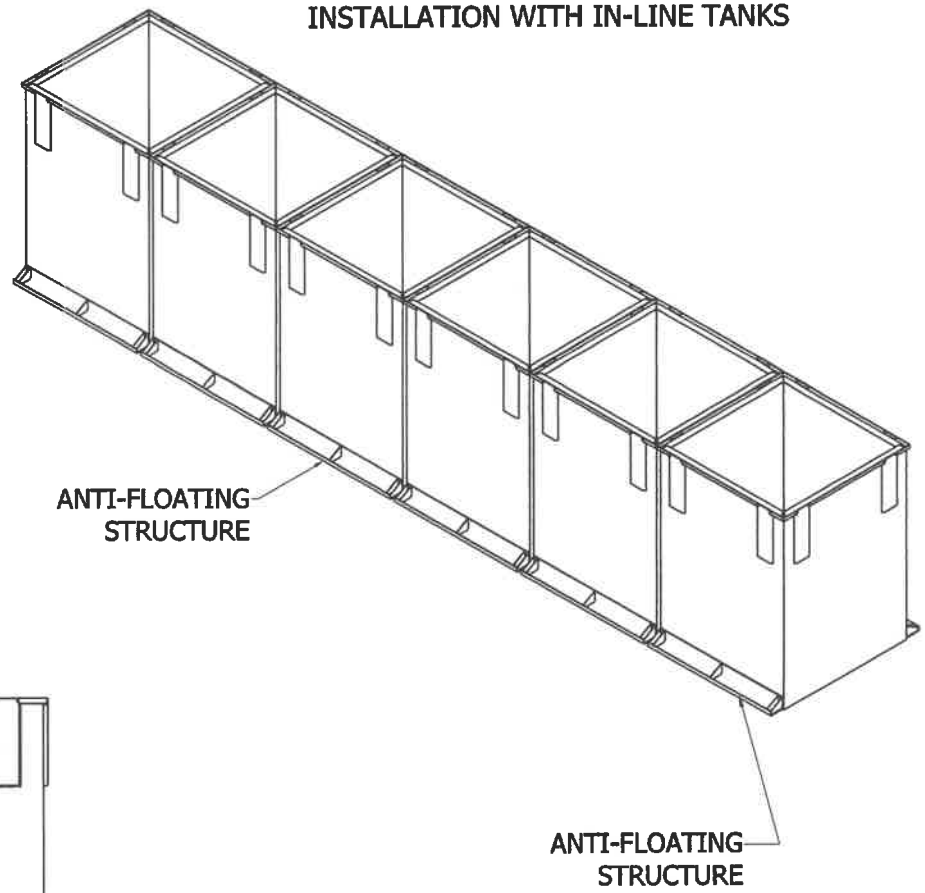

SIDE VIEW

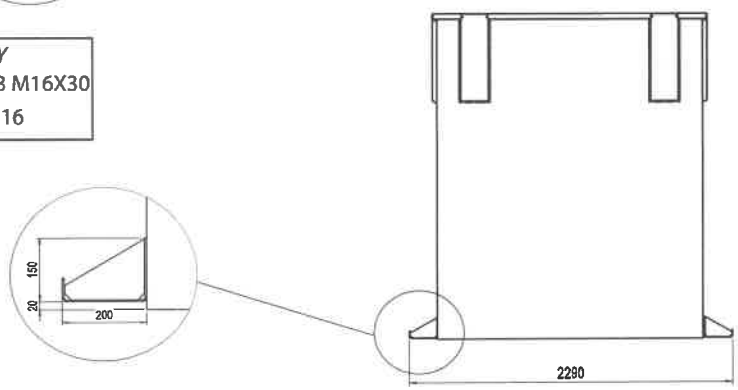

Easy J2 2500 equipment emptying cycle

DIAGRAM SHOWING EMPTYING CYCLE THROUGH THE USE OF EASY UNDERGROUND CONTAINER EASY J2 EQUIPMENT WITH RELATIVE OVERALL DIMENSIONS.
We invite you to contact our technical office in case of any information and clarifications.

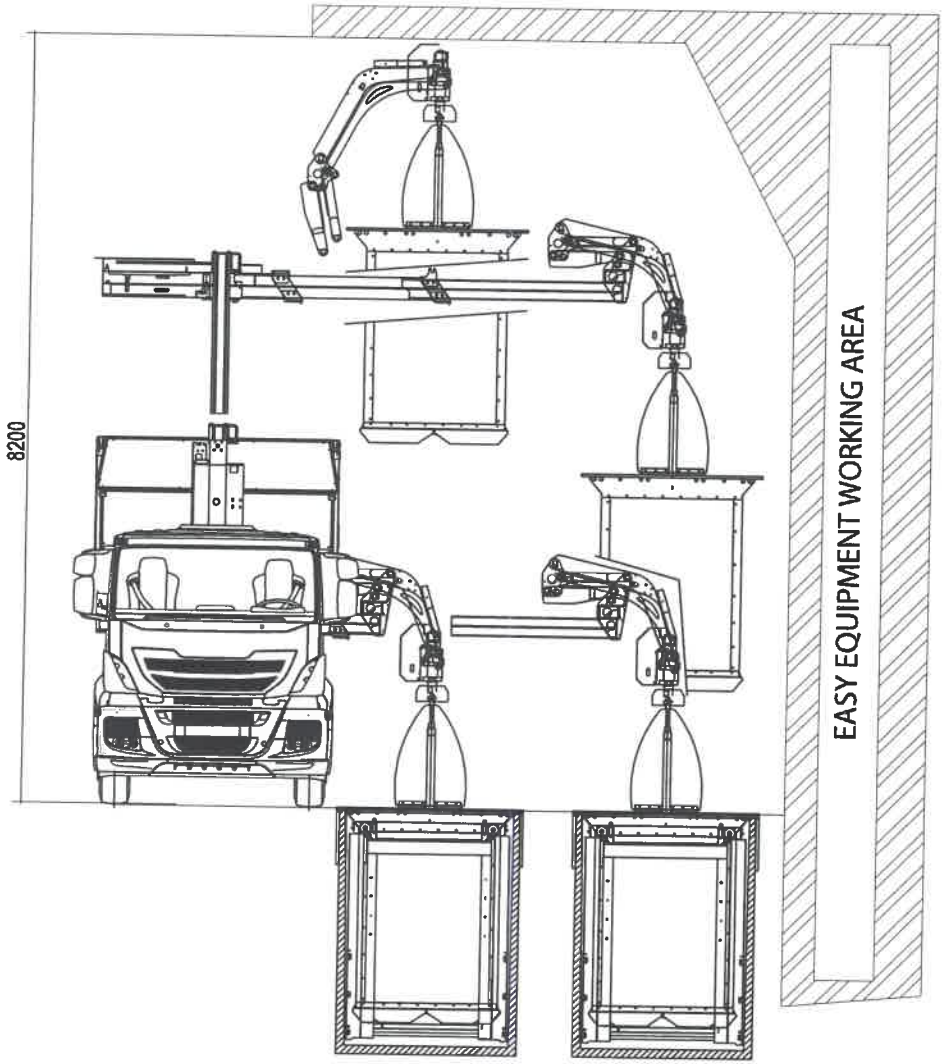

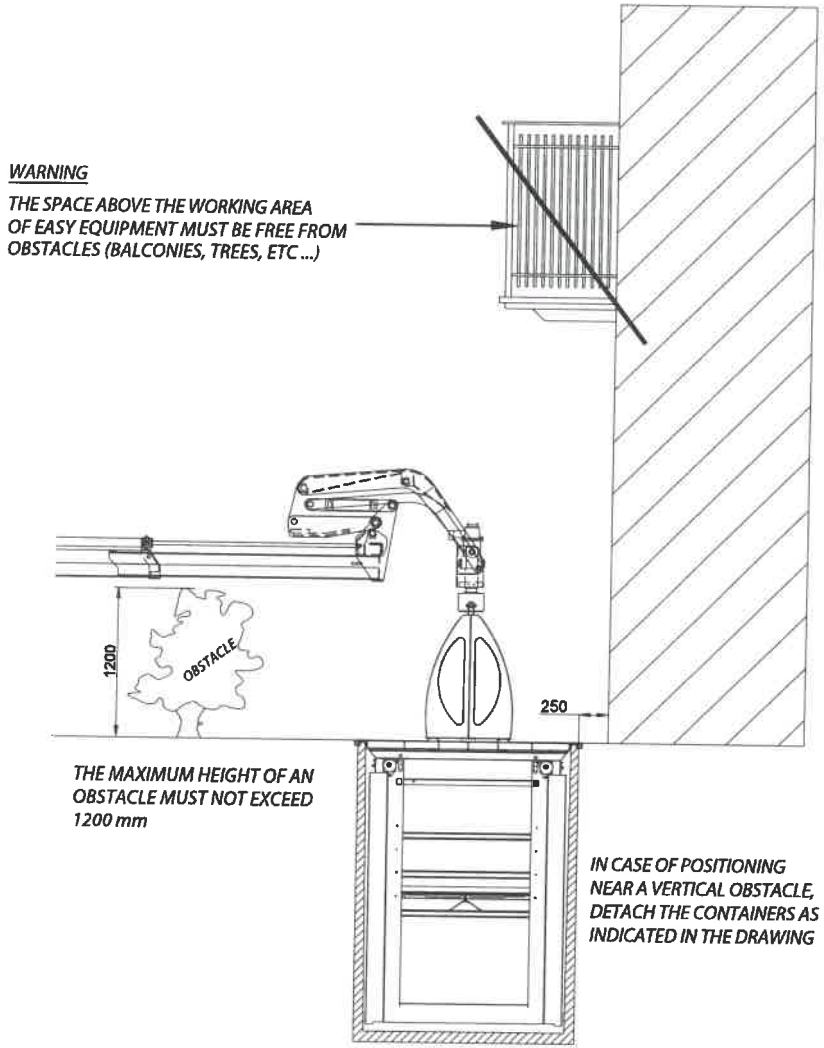

Maximum reach distance of Easy J2 2500

DIAGRAM SHOWING THE MAXIMUM GRIP DISTANCE OF EASY J2 2500 EQUIPMENT - UNDERGROUND CONTAINER.
We invite you to contact our technical office in case of any information and clarifications.

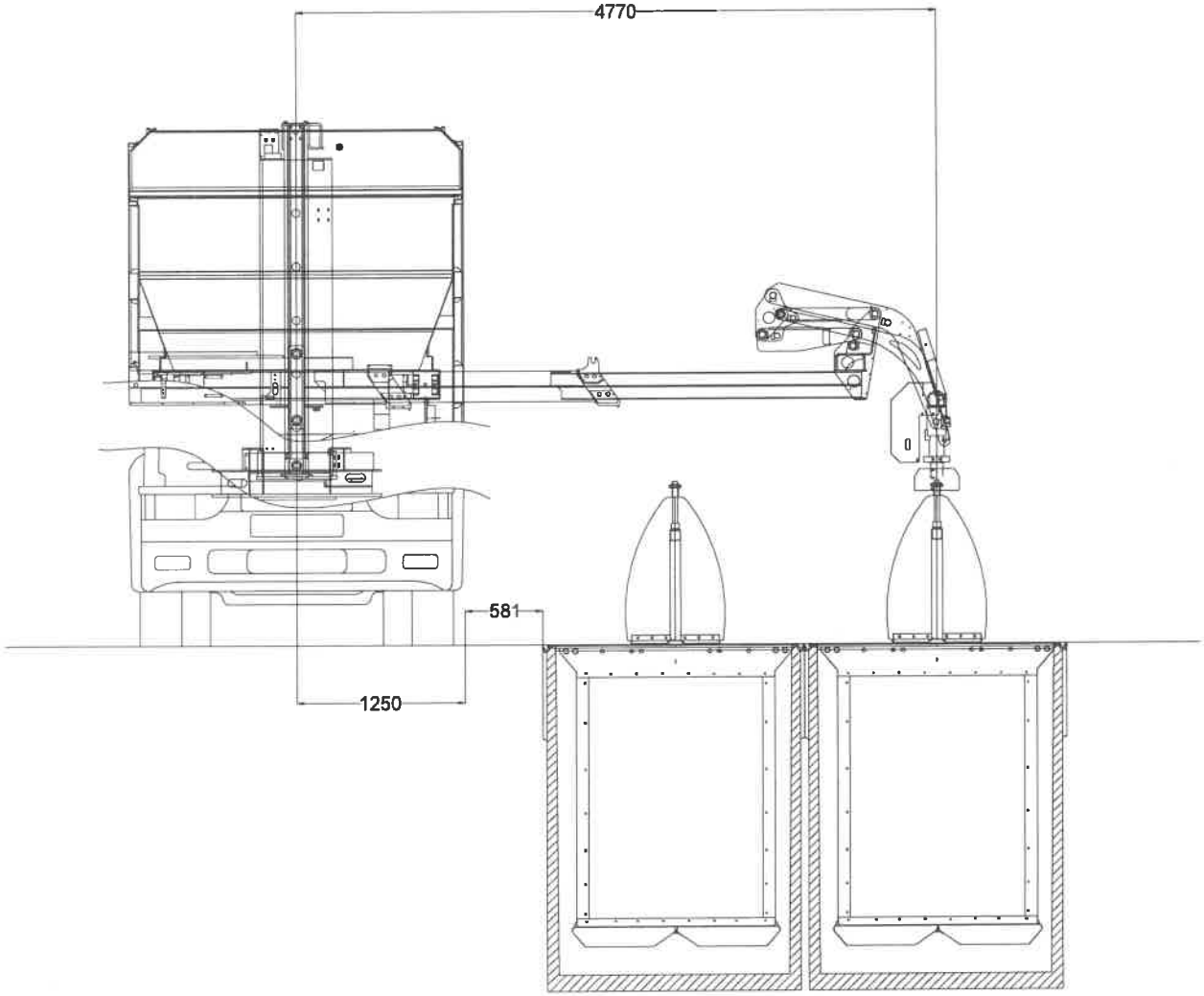

CONTENA

Kehrichtfahrzeuge mit Kran

Dachkran Epsilon C70G

Dachkran HIAB RC12

Stückgutkran

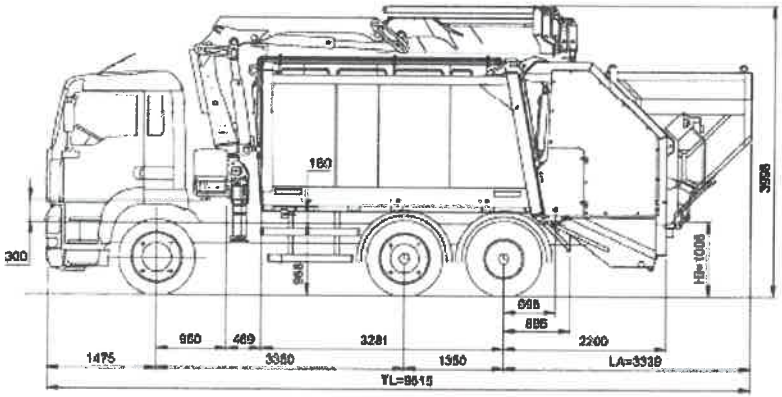

Molokkran

Contena, 20.02.2014

Reichweite Dachkran Epsilon C70G

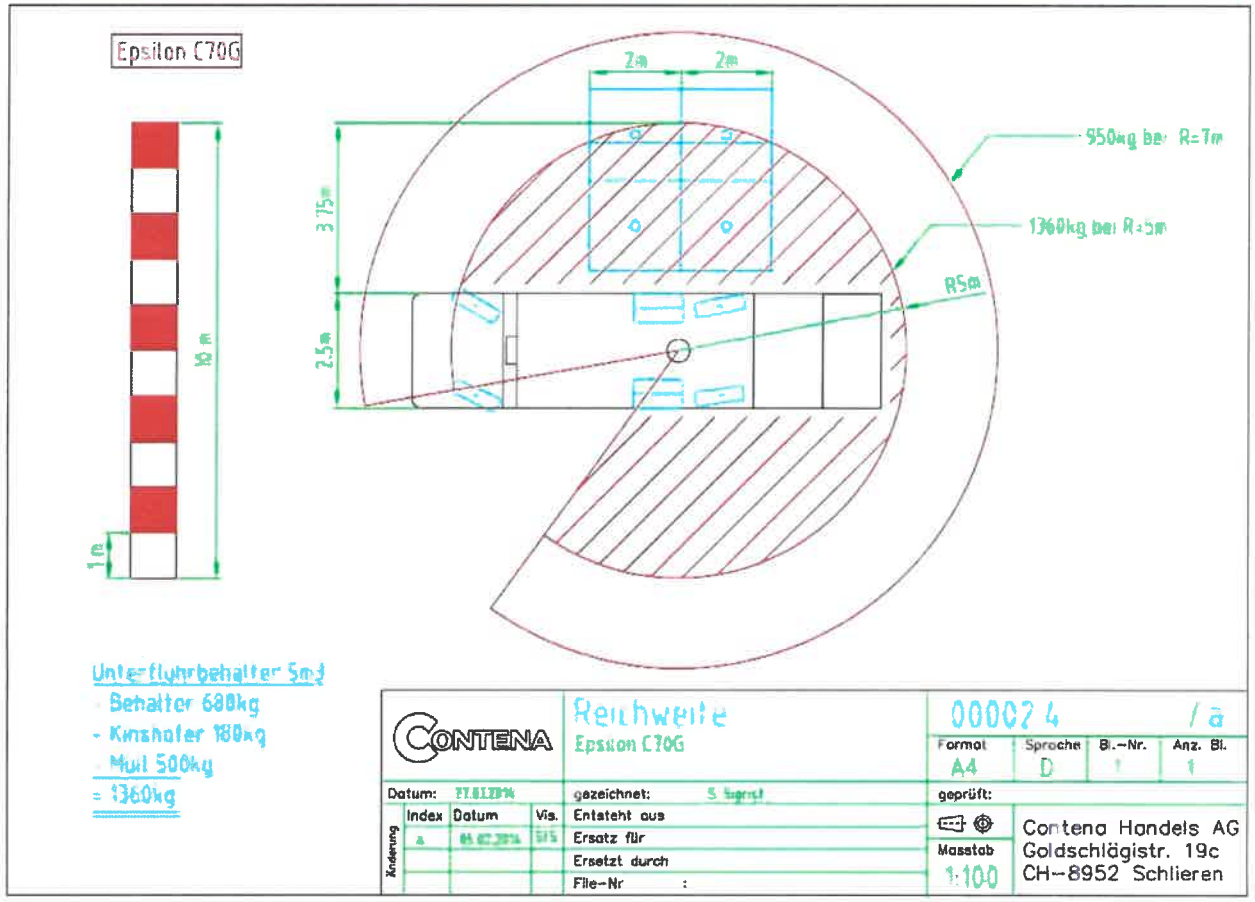

Contena, 20.02.2014

Reichweite Dachkran Hiab RC12

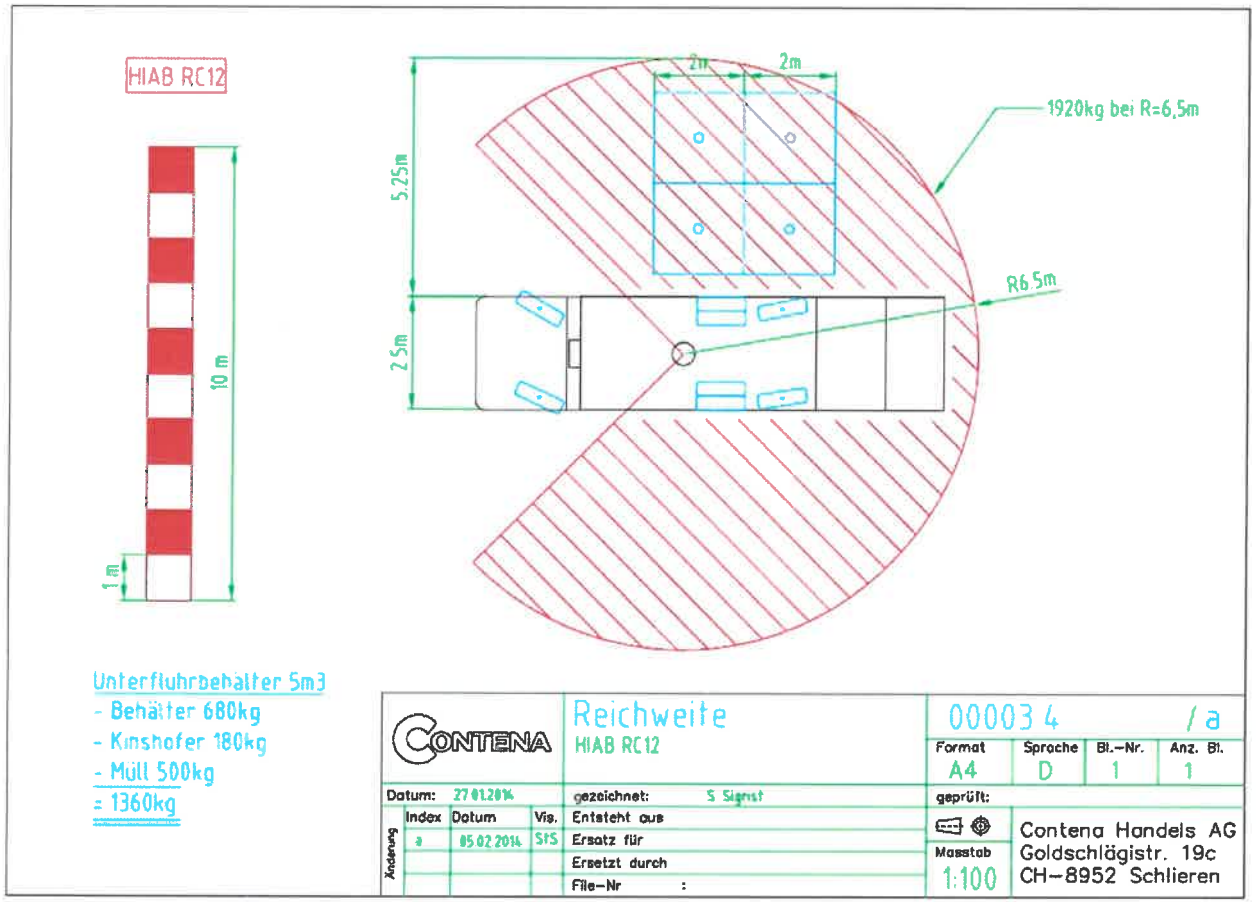

Contena, 20.02.2014

Reichweite Molokkran Hiab 033T-2

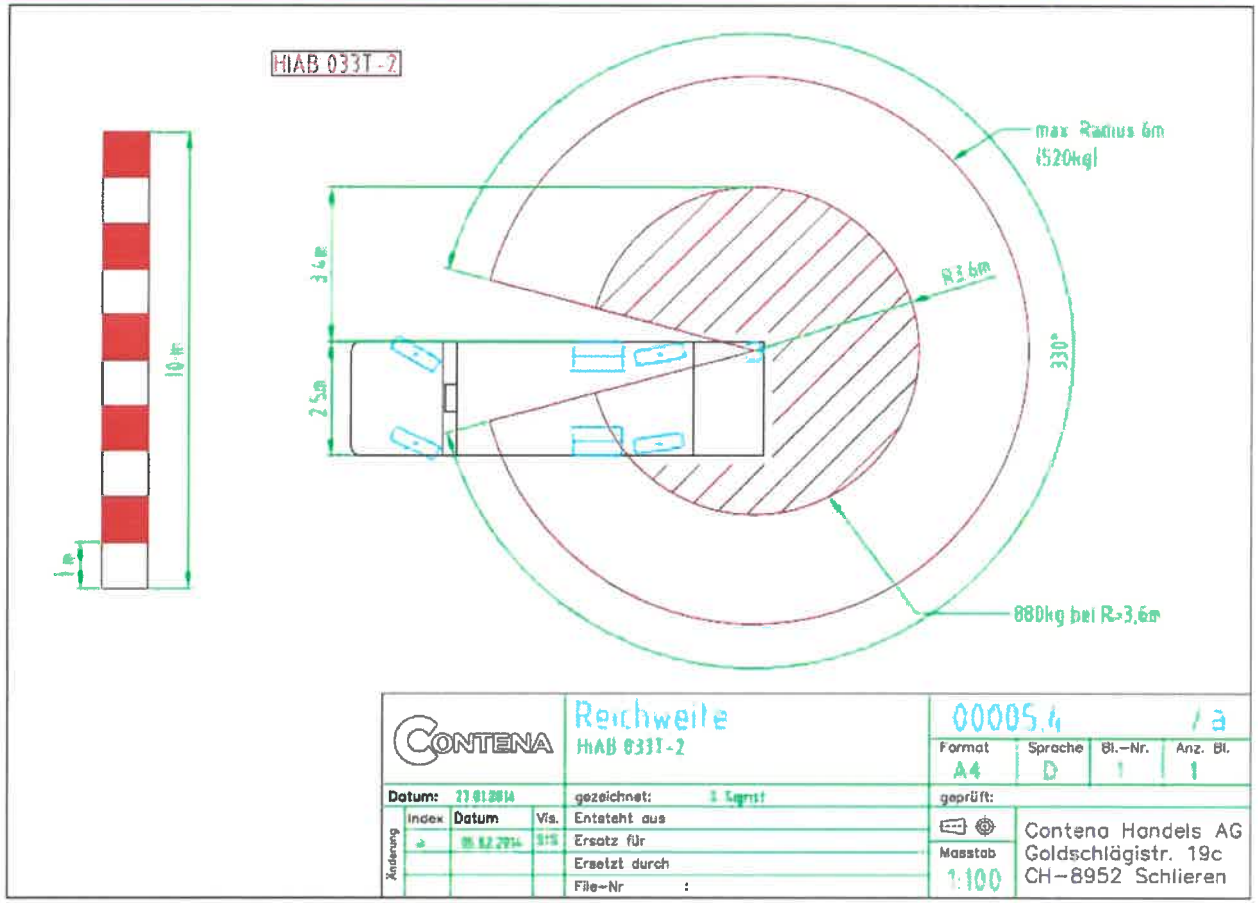

Contena, 20.02.2014

Reichweite Hiab 211 W-3

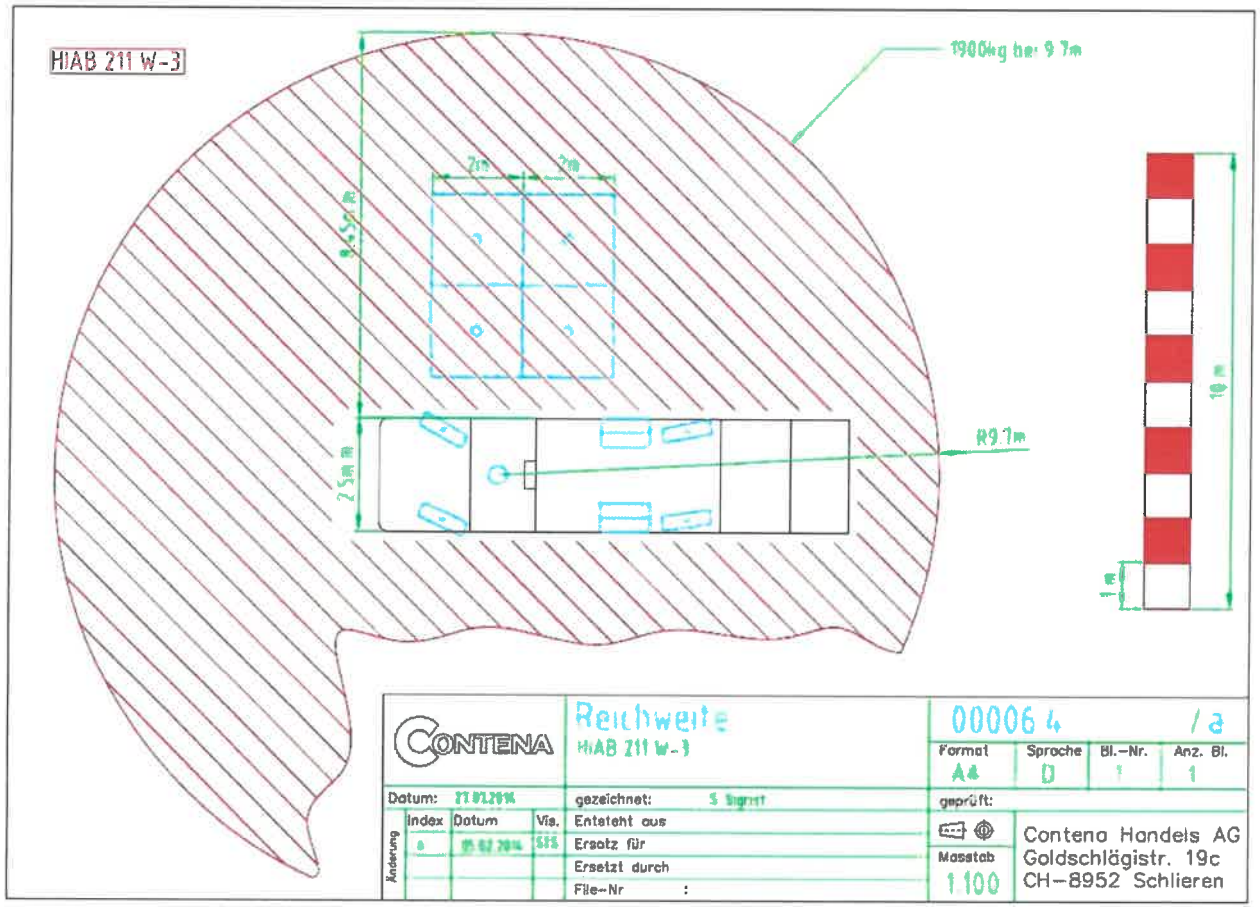

Contena, 20.02.2014

Krankapazität

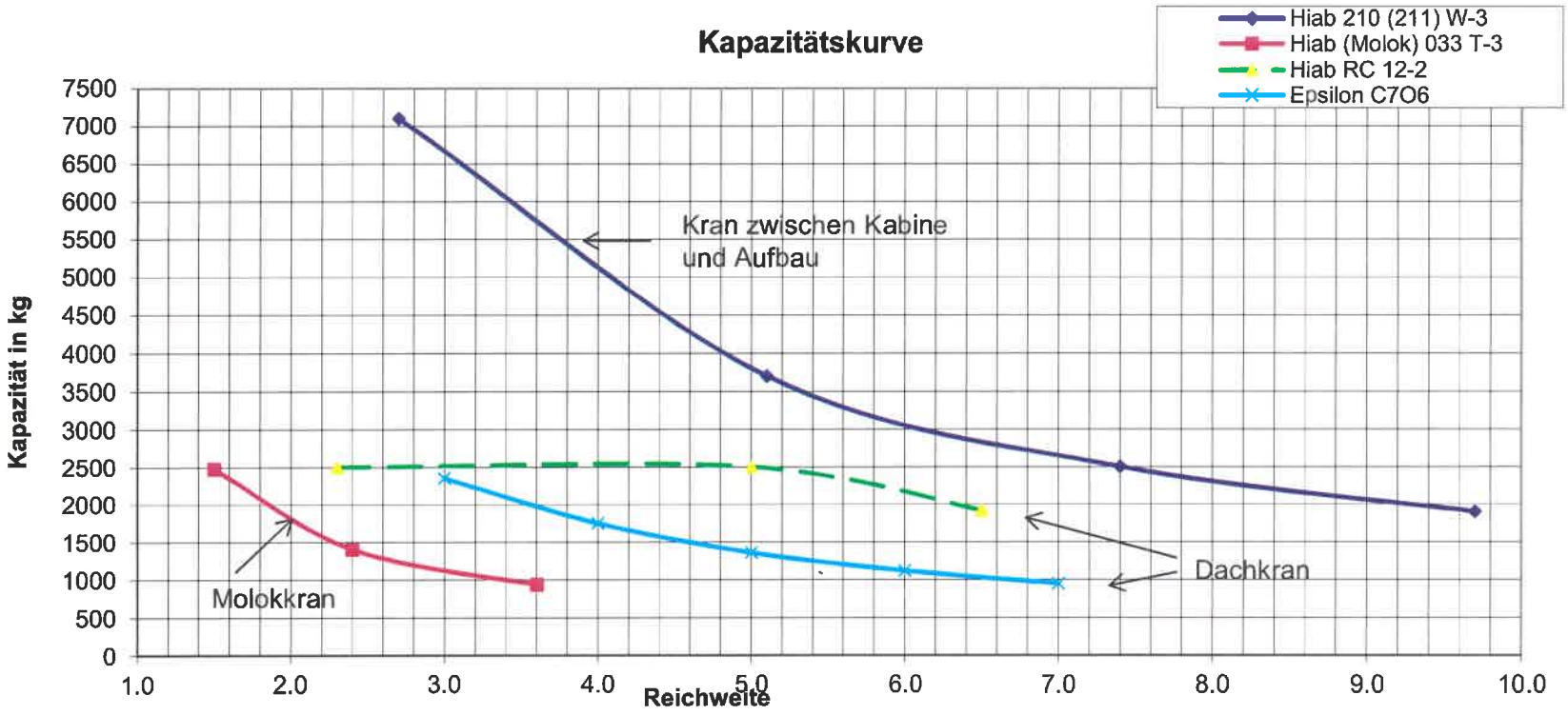

Contena, 20.02.2014

CONTENA

Vergleich Krane

	Dachkran		Kran	M-Kran
	Epsilon C70G	**Hiab RC 12**	**Hiab 211 W-3**	**Hiab 033 T-2**
Leistung	7m / 950kg	6.89m/1950kg	9.7m /1900kg	3.6m /930kg
Gewicht	1100 kg	1780 kg	2700 kg ohn Stützen	310 kg
Länge eingefahren	4490	2790		
Stützen	einfach, am Heck	einfach, zwischen den Achsen	hydraulisch ausschiebbar mit Standsicherheitsüberwachung	einfach, am Heck
Bedienung	Funksteuerung	Funksteuerung	Funksteuerung	Handbedienung, Funksteuerung ist optional und rel. Teuer
ca. Preis Kran	Fr. 65'000.00	Fr. 105'000.00	Fr. 100'000.00	Fr. 40'000.00
Montage Trichter Stützen usw.	Fr. 50'000.00	Fr. 50'000.00	Fr. 40'000.00	inkl.
Vorteile	einfache Handhabung, wenig elektronik, Preis, Gewicht,	Kranlänge eingefahren, automatische Bedienung, registriert Standplatz und bringt den entleerten Container zurück, schnelle Arbeitsweise, Leistung 1.9to	Reichweite und Leistung	
Nachteile	Kranlänge eingefahren	Preis	Gewicht, Volumenverlust,	nur Molok

Contena, 20.02.2014

CONTENA

Beispiel Demofahrzeug

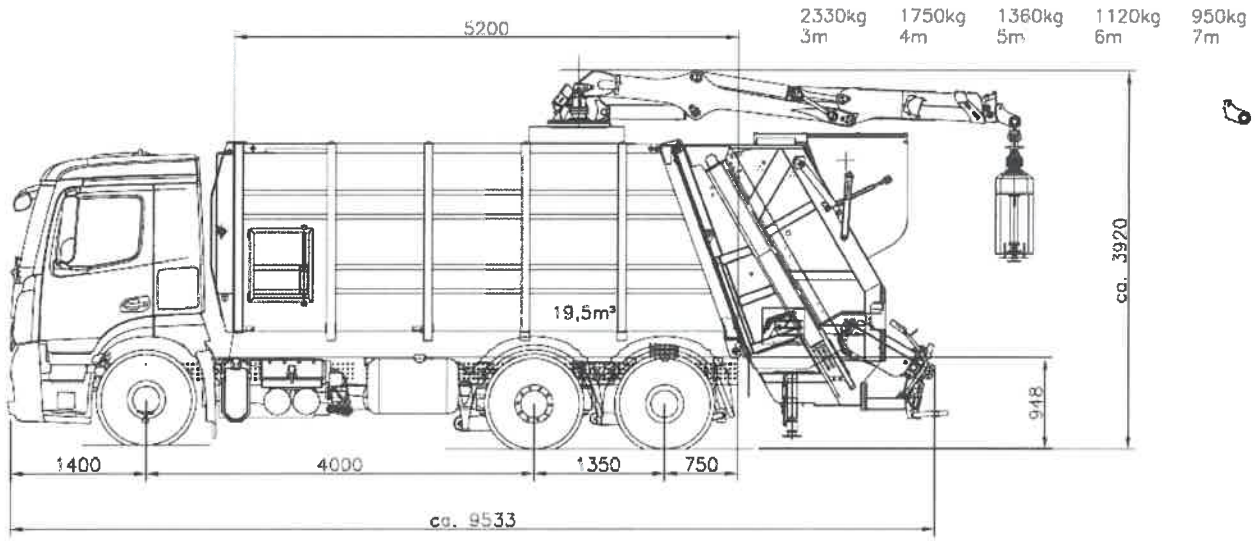

M 1:50			Stummer Eurowaren LKW–Aufbauten für Entsorgung und Transport A–5500 Bischofshofen	
	Datum	Name	Medium Dachkran Trichter auf MB	Zn. Nr.:
gez.	[illegible]	Sigrist	Antos 6x2x4 4000-1350	
geänd.	[illegible]	Sigrist	Dateiname: [illegible]	

Contena, 20.02.2014

CONTENA

Achslastberechnung

Nachlaufachsenfahrgestell
(Fzg. fahrbereit)

Aufbaubreite d :2550
=Höhe b max. : 3250 mm
Länge a max. : 9304 mm ohne Lifter
Höhe c max. : 5877 mm
Böschungswinkel α: 10°
Fahrgestellbreite: 2500 mm
Reifengröße: 315/80R22,5

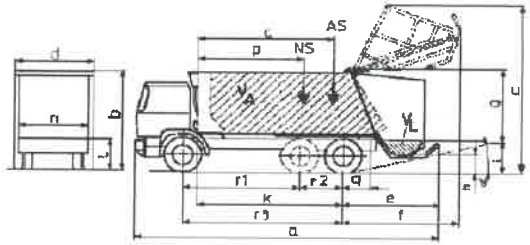

Kunde	: *Contena Reymond*	**Auftrag Nr. :**	*12125*
Fahrgestelltyp :	*MB Antos 2536L 6x2*	**Aufbaunummer :**	*1963/13*
		Aufbautyp :	*Medium*
Fahrerhaus :	*M*	**Eurovolumen (lt.EN1501-1) :**	*19,50 m³*
Fahrgestellnummer :	*WDB9630201L725070*	Ladewannenvolumen VL :	2,20 m³
Radstand	: Achse r1 : 4.000 mm	Aufbaugewicht :	6.722 kg
	Achse r2 : 1.350 mm	Aufbauschwpkt. c :	3.457 mm
	techn. Radst. : 4.533 mm	Nutzlastschwpkt. P :	2.884 mm
		Behältermaß :	5.200 mm
		Fahrgestellrahmenüberhang:	848 mm
Schüttung :	Sk351	Gewicht Schüttung :	540 kg
		Abst. bis techn.Radst.:	3.137 mm
Zubehör A :	Aufbauwaage	Gewicht Zubehör :	650 kg
		Abst.Zub.-techn.Radst.:	-813 mm
Zubehör B :	C70G+ KM+Trichter	Gewicht Zubehör :	2.900 kg
		Abst.Zub.-techn.Radst.:	-340 mm

Tabellarische Übersicht der sich ergebenden Gewichte (in kg) Tol. ±5%

Bezeichnung	Achse 1	Achse 2	Achse3	Gesamt
Fahrgestellgewicht	4.745	2.132	1.391	8.268
Aufbau	617	3.695	2.410	6.722
Ballastierung	0	0	0	0
Schüttung	-374	553	361	540
Zubehör A	117	323	211	650
Zubehör B	218	1.624	1.059	2.900
Gesamtgewicht leer	5.322	8.327	5.431	19.080
Achsauslastung [%]	27,9%	72,1%		100%
Teilladung 25%	5.061	9.532	6.217	20.810
Achsauslastung [%]	24,3%	75,7%		100%
Nutzlast	1.510	3.275	2.136	6.920
Gesamtgewicht voll	6.832	11.602	7.566	26.000
Achsauslastung [%]	26,3%	73,7%		100%
zul. Gesamtgewicht	8.000	11.500	7.500	26.000

Gegengew. vor VA : 1200 mm

Wendekreis: 0,0 m

Hinweis : Fahrgestellgewichte gemäß Hersteller-Angaben, EN 1501-1 fordert Vorderachsauslastung mind. 20% !

Contena, 20.02.2014

CONTENA

Trichter

CONTENA

Kinshofer Entleergerät

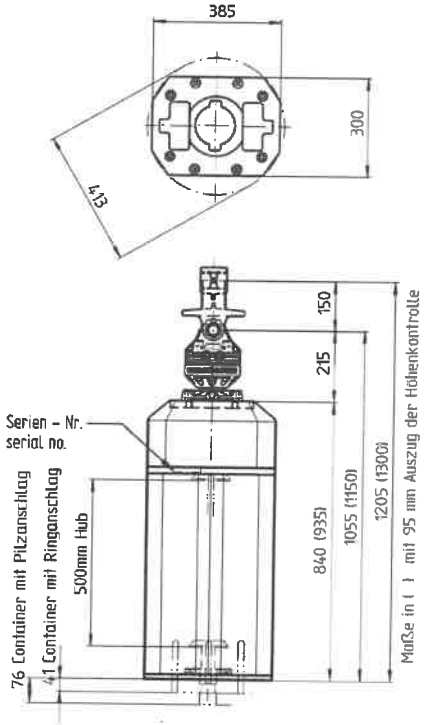

Entleergerät KM 921 für Container mit KINSHOFER-Pilzsystem oder Ringösen

- Kombinationsgerät: ohne jegliche Veränderung lassen sich Container mit KINSHOFER-Pilzsystem oder Ringösen aufnehmen
- geringe Bauhöhe durch kompakte Konstruktion
- robuste Mechanik
- präzise Positionierung mit KINSHOFER-Drehmotor
- Unabhängigkeit vom Betriebsdruck des Trägergerätes durch Druckbegrenzungsventil
- Schutz der Container vor Beschädigung durch automatische Hubbegrenzung und einer zusätzlichen Höhenkontrolle.

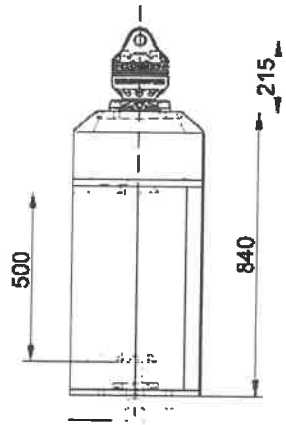

Der sichere Betrieb des Entleergerätes KM 921 kann seitens der KINSHOFER GmbH nur gewährleistet werden, wenn die Container mit *ORIGINAL KINSHOFER HUB- UND FESTSCHEIBEN* ausgerüstet sind und mit den vorgeschriebenen Abstandsmaßen verwendet werden!

Typ	max. Hub des Schlesshakens (mm)	Traglast (kg)	Höhe (mit Drehmotor) (mm)	Gewicht (kg)	max. Betriebsdruck (MPa (bar))	max. Literleistung (l/min)
KM 921	500	2500	1055	170	32 (320)	60

Lieferumfang: Container-Entleergerät, Drehmotor KM 04F, kurze Verbindungsschläuche KM 203 01, obere Aufhängung mit Pendelbremse KM 511 4500, Druckbegrenzungsventil

Zubehör

Typ	Beschreibung	Klappwinkel (Grad)	Gewicht (kg)
KM 924	Anklappvorrichtung für Container-Entleergeräte mittels Hydraulikzylinder am Kranausleger. Wirkt im entriegelten Zustand gleichzeitig als hydraulische Pendelbremse. Magnetventil zur Umschaltung des Hydraulikkreises ist im Lieferumfang enthalten. Bitte genauen Krantyp angeben. Betriebsdruck 28 MPa (280 bar)	90	70

Contena, 20.02.2014

CONTENA

Epsilon und Hiab - Dachkran

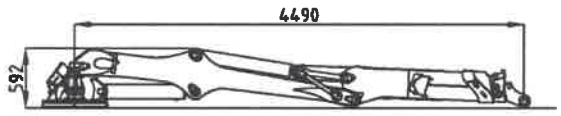

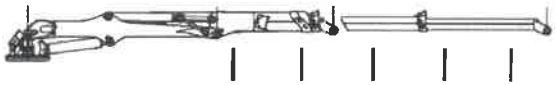

C70G77 2330 1750 1360 1120 950kg

3m 4m 5m 6m 7m

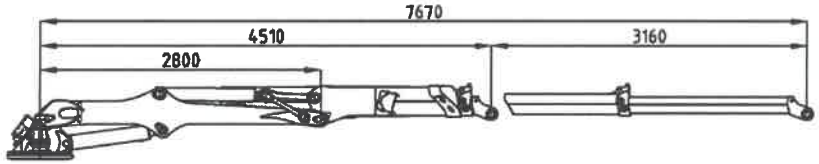

HIAB RC12-2

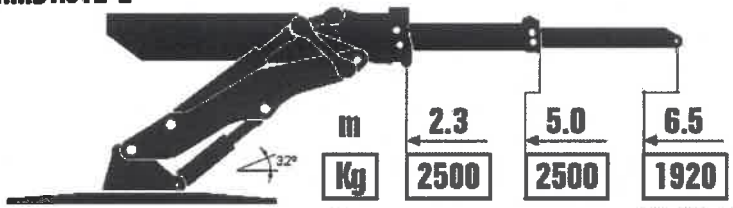

m	2.3	5.0	6.5
Kg	2500	2500	1920

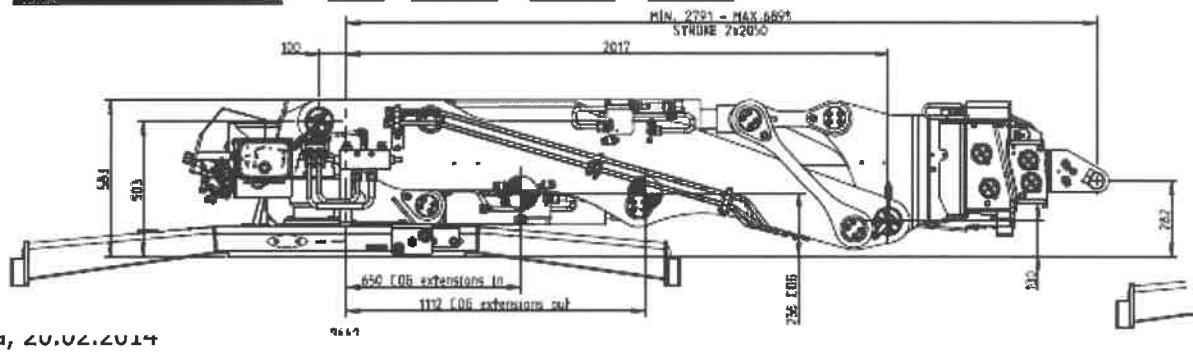

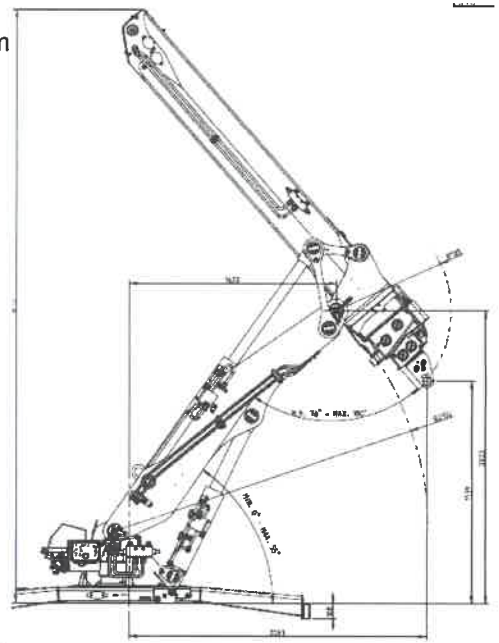

Contena, 20.02.2014

Hiab und Palfinger Molok-Kran

Palfinger PC 3800 B

TECHNISCHE DATEN (EN 12999 H1-B2)

max. Hubmoment	3,7 mt/36,5 kNm
max. Hubkraft	2000 kg/19,6 kN
max. hydraulische Reichweite	5,0 m
max. mechanische Reichweite	7,1 m
Schwenkbereich	325°
Schwenkmoment	0,38 mt/3,7 kNm
Platzbedarf für Montage (Std.)	0,45 m
Kranbreite zusammengelegt	0,77 m
max. Betriebsdruck	200 bar
empf. Fördermenge der Pumpe	12 l/min
Eigengewicht (Std.)	238 kg

B

Hiab 033 T-3

Technische Daten	033 T-2	033 T-3
Max. Hubkapazität (kNm)	32,8	31,7
Ausladung - hydraulisch (m)	3,6	4,8
Ausladung - man. Armverlängerung (m)	6,0	6,0
Ausladung / Tragkraft (m / kg)	1,4 / 2470	1,5 / 2310
	2,4 / 1400	2,5 / 1330
	3,6 / 930	3,7 / 880
	-	4,8 / 670
Schwenkbereich	330°	330°
Höhe in Transportstellung (mm)	1630	1630
Breite in Transportstellung (mm)	750	750
Einbauplatzbedarf (mm)	-	-
Gewicht - Kran in Standardausführung ohne Seitenstützen (kg)	295	335
Gewicht - Seitenstützen (kg)	12 - 20	12 - 20

Hiab 033 T-3

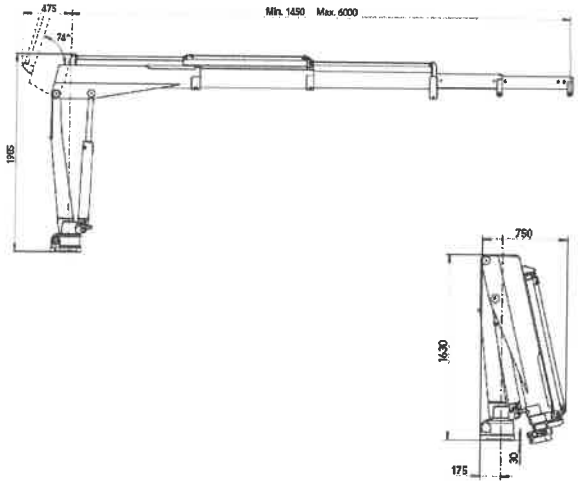

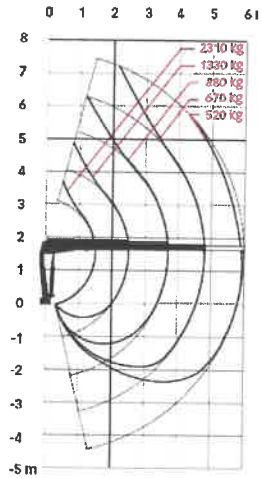

Contena, 20.02.2014

Kran zwischen Kabine und Aufbau

Stützen ausfahren,
Gewicht Stützbeinbalken,
Stützenüberwachung,
Platzbedarf bei Aufstellung

Volumenverlust

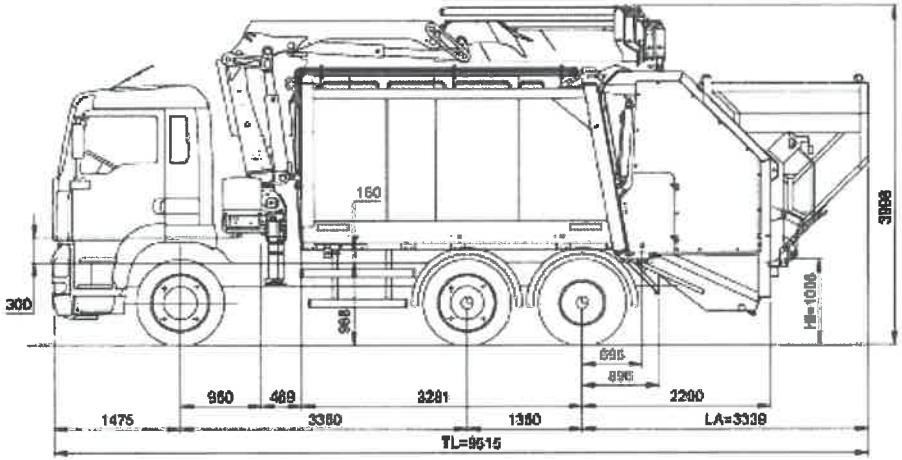

4 m

9,60 m

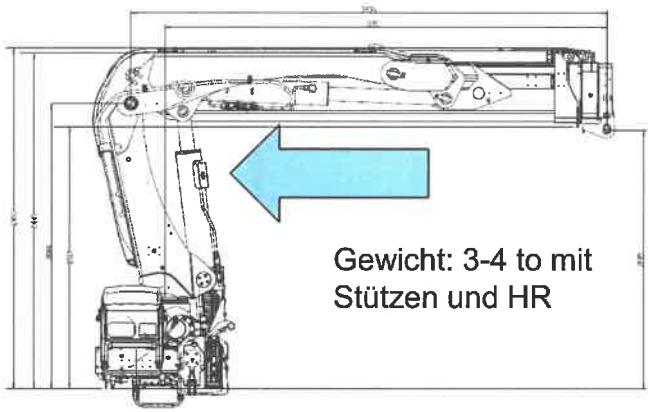

Gewicht: 3-4 to mit
Stützen und HR

XS 211BW -3
-175mm Column height

Contena, 20.02.2014

CONTENA

Contena, 20.02

CONTENA

Contena, 20.02.2014

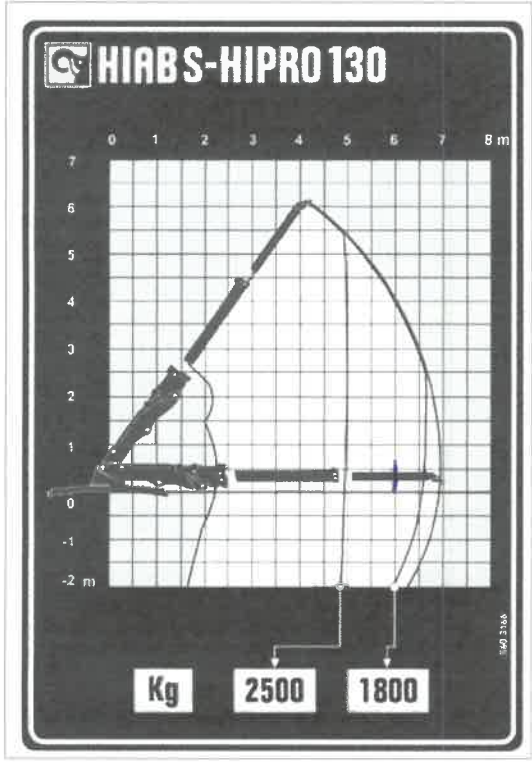

DECO: 5-5,5 m

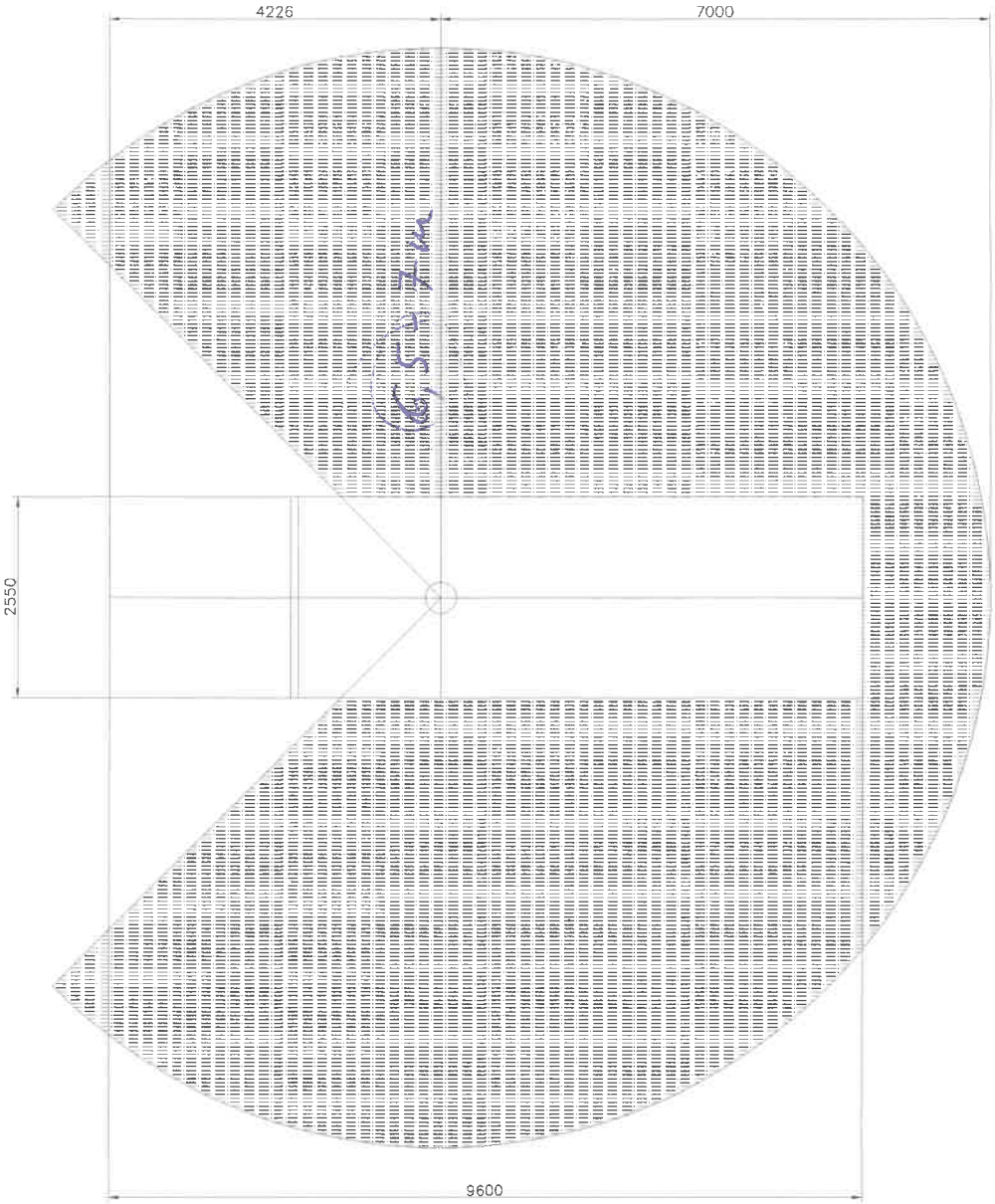

Tel.: +43/(0)6462/2557 Fax: +43/(0)6462/2557/17	STUMMER ZOELLER GRUPPE	M	Teil Nr.:	Benennung:	Roh M.:	Material
		1:50				
Datum:	10.11.2021	ZeichnungsNr.:		Datei Name:		
Erstellt:	Neumayer	Draufsicht mit Kran Reichweite				

ELEKTRO CELJE, d.d. za distribucijskega operaterja na osnovi 465. člena Energetskega zakona (Ur.l. RS, št. 17/14, 81/15, 43/19 - spremembe in dopolnitve EZ-1B) in Zakona o urejanju prostora (Ur.l. RS, št. 61/17) ter na podlagi vloge št. **2844** z dne **15.9.2022**, katera je bila nazadnje dopolnjena z dne **5. 10. 2022** izdaja

LM PROJEKTI PETER LOJEN, S.P.
GORIŠKA CESTA 2

3320 VELENJE

KONKRETNE SMERNICE št. 3354

I. UVODNE UGOTOVITVE

K dokumentaciji: OPPN 32 - za območje Velenja – območje Gorica – južno od vrtca na Gorici, št. 2019/17, izdelal LM PROJEKTI, Peter Lojen, s.p., Velenje
Naročnik: Novalija Muminović, Cesta Matije Gubca 12, 3325 Šoštanj

Katastrska občina	**Parcelne številke**
964 - VELENJE	2397/221, 2397/220, 3311/3, 3312/1, 2397/210, 2399

Ostale uvodne ugotovitve:

Vlagatelj je z vlogo z dne 15.9.2022, katera je bila nazadnje dopolnjena z dne 5.10.2022 zaprosil za izdajo konkretnih smernic k OPPN 32 - za območje Velenja – območje Gorica – južno od vrtca na Gorici, za gradnjo blokovne gradnje v skladu z osnutkom predloga OPPN s pripadajočo komunalno infrastrukturo na prej navedenih parc. št., za naročnika Novalija Muminović, Cesta Matije Gubca 12, Šoštanj.

Konkretne smernice dajemo na podlagi osnutka predloga OPPN št. 2019/17, izdelal LM PROJEKTI, Peter Lojen, s.p., Goriška cesta 2 3230 Velenje, izdelano avgust 2022, zazidalne situacije - list št. 4 v merilu 1:500 in situacije s prikazom obstoječih el. en. vodov in naprav Elektra Celje d.d..

V primeru odstopanja od istega preneha veljavnost izdanih smernic.

II. POTEK OBSTOJEČEGA IN PREDVIDENEGA DISTRIBUCIJSKEGA SISTEMA

1. V območju predvidenih ureditev v skladu z osnutkom predloga OPPN se nahajajo obstoječi el. en. vodi in naprave v skladu z priloženo situacijo in sicer:

   - obstoječi SN 20 kV podzemni el. en. vod KB 31: TP Gorica 4 - TP Trebuša Interšpar
   - obstoječi NN 1 kV podzemni el. en. vod I15: Gorica jug iz TP Gorica 4

   Prej navedene el. en. vode in naprave je potrebno upoštevati kot omejitveni faktor v smislu varovalnih pasov, kateri znašajo:

   - za podzemni kabelski sistem nazivne napetosti od 1 kV do vključno 20 kV – 1 m;

   O vseh varovalnih pasovih odloča 468. člen Energetskega zakona (Uradni list RS, št. 17/14).

V sled sprostitve zemljišča bo potrebno prej navedena SN in NN el. en. voda med tč. A in C prestaviti oziroma izvesti v novo večcevno kabelsko kanalizacijo.

Pri načrtovanju zunanje ureditve predvidenih objektov je potrebno upoštevati, da je zasaditev dreves, grmičevja in podobno v območju varovalnega pasu NN podzemnih el. en. vodov nedopustno.

Pri nadaljnjem načrtovanju je potrebno upoštevati, da je možna kakšna koli zasaditev dreves, grmičevja, žive meje ali podobno v minimalni oddaljenost debla od trase nizkonapetostnega električnega kabla 2,5 m s tem, da pa je električne kable potrebno položiti v mapitel cev fi 160 mm. Cev mora biti glede na os drevesa oziroma na vsako stran osi tako dolga, kot se predvideva razrast koreninskega sistem drevesa. O sajenju dreves v bližini električnih zemeljskih kablov in obratno je določeno s Študijo, št.: 2090 »Smernice in navodilo za izbiro, polaganje in prevzem elektroenergetskih kablov nazivne napetosti 1 kV do 35 kV«, ki jo je izdelal Elektroinštitut Milan Vidmar.

Postavitev kakršne koli ograje v območju varovalnega pasu NN podzemnih el. en. vodov je nedopustna.

2. Karto komunalnih vodov in naprav izdelanega osnutka prostorskega akta je potrebno dopolniti z vrisom obstoječih in predvidenih elektroenergetskih vodov in naprav. Potek trase naših vodov in naprav je razviden v priloženem situacijskem načrtu.

III. TEHNIČNI POGOJI

1. V predmetnem območju v skladu z osnutkom OPPN se predvidevajo naslednja merilna mesta:

   - večstanovanjski objekt A: 14 stanovanj + skupna raba (dvigalo!) – 15 x 3 x 20 A + 1 x 3 x 35 A

   - večstanovanjski objekt B: 14 stanovanj + skupna raba (dvigalo!) – 15 x 3 x 20 A + 1 x 3 x 35 A

   - večstanovanjski objekt C: 14 stanovanj + skupna raba (dvigalo!) – 15 x 3 x 20 A + 1 x 3 x 35 A

   - večstanovanjski objekt D: 14 stanovanj + skupna raba (dvigalo!) – 15 x 3 x 20 A + 1 x 3 x 35 A

   - javna razsvetljava 1 x 3 x 25 A

   Glede na število predvidenih merilnih mest z upoštevanjem faktorja istočasnosti v skladu z študijo "Kriteriji načrtovanja NN omrežja" št. 2400 - 2018 se za napajanje predmetnih objektov ocenjuje cca. 220 kW predvidene priključne moči.

   Za priključitev predvidenih objektov bo potrebno zgraditi novo transformatorsko postajo v skladu z priloženo.

   Nova predvidena TP se bo vzankala v obstoječi SN podzemni el. en. vod K31 TP Gorica 4 - TP Trebuša Interšpar.

   Od predvidene TP do tč. B je potrebno predvideti novo kabelsko kanalizacijo za vključitev obstoječih el. en. vodov iz TP Gorica 4 v novo TP.

Energija za napajanje predvidenih objektov v območju OPPN bo na razpolago na nizkonapetostnih zbiralnicah predvidene TP .

2. V fazi nadaljnjega načrtovanja in pridobivanja gradbenih dovoljenj za posamezne objekte si je potrebno od Elektra Celje d.d. pridobiti dokumente za posege v prostor v skladu z veljavno zakonodajo.

IV. OSTALI POGOJI

1. Pri načrtovanju in gradnji objektov na območjih za katera bodo izdelani prostorski akti bo potrebno upoštevati veljavne tipizacije distribucijskih podjetij, veljavne tehnične predpise in standarde, ter pridobiti upravno dokumentacijo. Elektroenergetska infrastruktura mora biti projektno obdelana v posebni mapi.

2. Pri gradnji objektov v varovalnem pasu elektroenergetskih vodov in naprav je potrebno izpolniti zahteve glede elektromagnetnega sevanja in hrupa (Ur.l. RS, št. 70/96) in zahteve Pravilnika o pogojih in omejitvah gradenj, uporabe objektov ter opravljanja dejavnosti v območju varovalnega pasu elektroenergetskih omrežij (Ur.l. RS 101/10).

3. Naročnik si bo moral k predmetnemu prostorskemu aktu pridobiti naše mnenje.

4. Pred izdelavo predloga k OPPN je potrebno naročiti strokovne podlage in idejne rešitve napajanja območja obdelave, katere je potrebno tudi upoštevati pri izdelavi OPPN.

5. Ostalo:
   V fazi nadaljnjega načrtovanja je potrebno za predvideno območje OPPN izdelati strokovne podlage (elaborat idejne rešitve elektrifikacije) ob upoštevanju prej navedenih pogojev. Stroški izdelave idejne rešitve elektrifikacije bremenijo investitorja predmetnih del.

   Izdelavo strokovnih podlag (elaborata idejne rešitve elektrifikacije) za predmetno območje je potrebno naročiti pri Elektru Celje d.d.. Slednje utemeljujemo s tem, da se posega v osnovna sredstva Elektro Celje, d.d. in kot na takšnih lahko dela izvaja izključno lastnik osnovnih sredstev.

   Strokovne podlage (elaborat idejne rešitve elektrifikacije) bodo služile kot osnova za izdelavo projektne dokumentacije DGD in PZI predvidene transformatorske postaje, preureditve obstoječih SN in NN el. en. vodov, kakor tudi NN priključkov za predmetne objekte.

   Projektno dokumentacijo za pridobitev gradbenega dovoljenja za predvidene TP, preureditev obstoječih SN in NN el. en. vodov bo potrebno naročiti pri Elektru Celje d.d., na kateri bo naveden kot investitor Elektro Celje d.d., naročnik pa investitor predvidene ureditve v območju OPPN.

   Za izvedbo DGD, PZI projektne dokumentacije, kakor tudi samo izvedbo je potrebno pred izdajo pozitivnega mnenja na podlagi izdelanih strokovnih podlag - idejne rešitve elektrifikacije z Elektrom Celje d.d. skleniti dogovor o investicijskih sovlaganjih. Kontaktna oseba s strani Elektra Celje d.d. je vodja službe za inženiring - g. Dani Sitar.

   Vsa dela v vezi z izvedbo nove TP in prestavitev obstoječih el. en. vodov bo izvajalo Elektro Celje d.d. za, kar je investitor dolžan obvestiti Elektro Celje d.d. najmanj 90 dni pred pričetkom del.

Najmanj 8 dni pred pričetkom del je potrebno obvestiti Elektro Celje d.d., ki bo iz varnostnih razlogov izvršilo zakoličbo vseh obstoječih SN in NN podzemnih elektroenergetskih vodov, ki potekajo na obravnavanem območju, kar je v skladu s 13. členom Pravilnika o pogojih in omejitvah gradenj, uporabe objektov ter opravljanja dejavnosti v območju varovalnega pasu elektroenergetskih omrežij (Uradni list RS, št. 101/2010).

Vsi stroški popravil poškodb, ki bi nastali na el. vodih in napravah, kot posledica predmetnega posega bremenijo investitorja predmetnih del, kar je v skladu s 10. členom Pravilnika o pogojih in omejitvah gradenj, uporabe objektov ter opravljanja dejavnosti v območju varovalnega pasu elektroenergetskih omrežij (Uradni list RS, št. 101/2010).

Pri delih v bližini el. vodov in naprav je potrebno upoštevati veljavne varnostne in tehnične predpise. Zaradi tega je treba omejiti doseg gradbenih strojev in njihovih delov tako, da ni možno približevanje istih v bližino tokovodnikov na razdaljo manjšo od 3 m.

Vsi izkopi v bližini električnih kablov so dovoljeni samo ročni in pod strokovnim nadzorom predstavnika Elektro Celje, d.d..

Vsa dela, ki bodo posegala v obstoječe električne vode in naprave je potrebno vnesti v gradbeni dnevnik in isto mora biti podpisano s strani pooblaščenega predstavnika Elektro Celje, d.d..

Pri nadaljnjem načrtovanju prostora si mora načrtovalec v fazi OPPN pridobiti od Elektro Celja, d.d. mnenje k smernicam v skladu z Zakonom o urejanju prostora (Ur.l. RS, št. 61/17). K vlogi za izdajo mnenja je potrebno priložiti strokovne podlage (elaborat idejne rešitve elektrifikacije) in zbirno situacijo komunalnih naprav in napeljav v pisni in elektronski obliki na zgoščenki (dwg ali shp formatu).

Celje, 22. 10. 2022

Pripravil/-a:
Rezar Roman

Služba za razvoj:

DAVID POČIVAVŠEK, univ. dipl. inž. el.

Elektro Celje, d.d.
Vrunčeva 2a, 3000 Celje

Poslano:

- LM PROJEKTI, Peter Lojen, s.p., Goriška cesta 2, 3320 Velenje
- arhiv (Sl. za razvoj - Kuder Andrej, DE Velenje - g. Coklin Matej, nadzorništvo Velenje)

Priloge:

- Zazidalna situacija - list št. 4
- Situacija s prikazom obstoječih el. en. vodov in naprav Elektra Celje d.d.

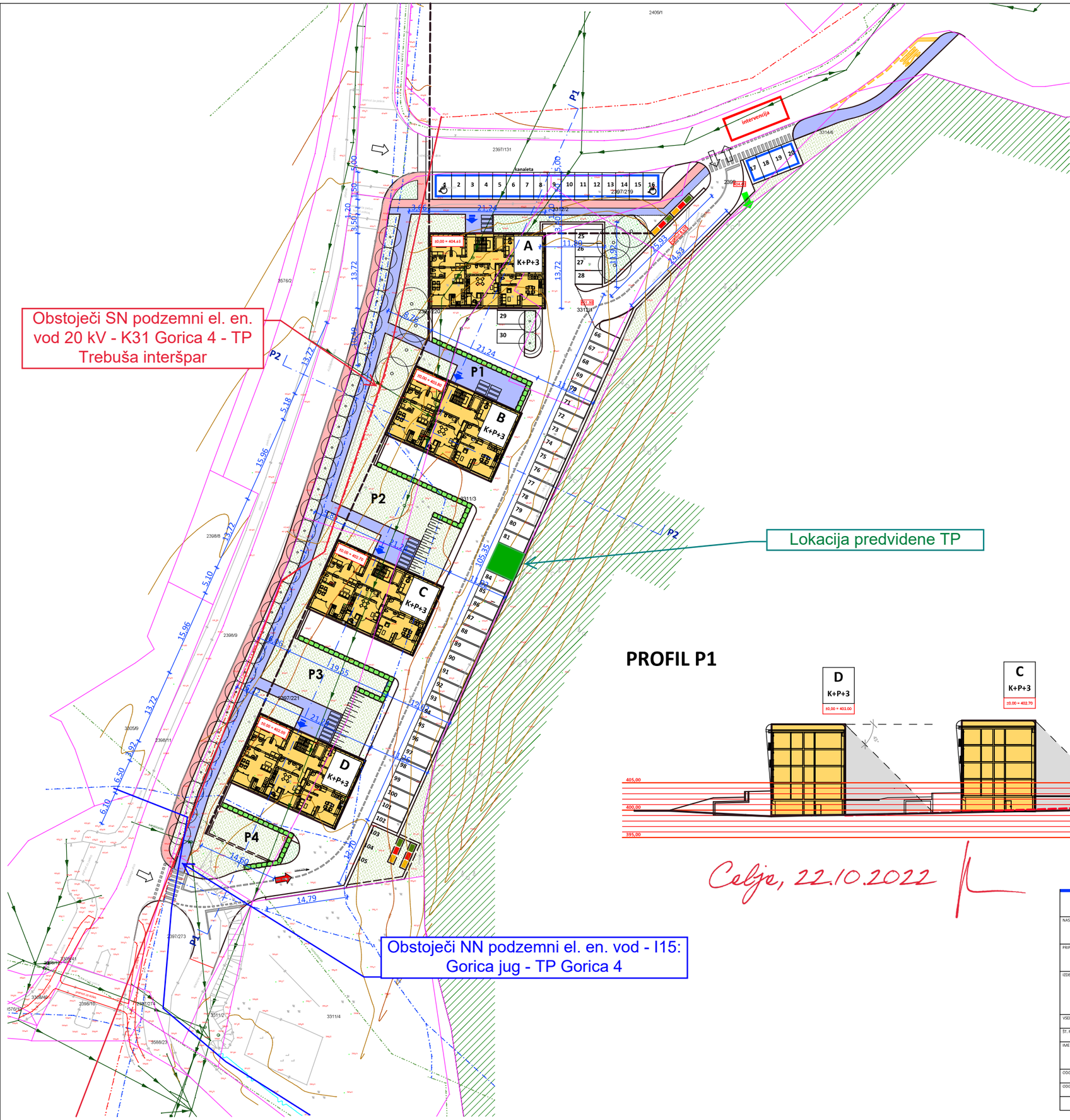

S

LEGENDA:

- osnovni objekt - stolpiči A, B, C in D
- vhodi v objekte na nivoju pritličja
- smer dovoza
- utrjene površine
- pasaže
- prostor za odpadke
- parkirna mesta
- zelene površine
- gozd (varovani)
- drevesa
- uvoz v garaže
- kolesarske površine
- pločniki
- postajališče za avtobus

PROFIL P2

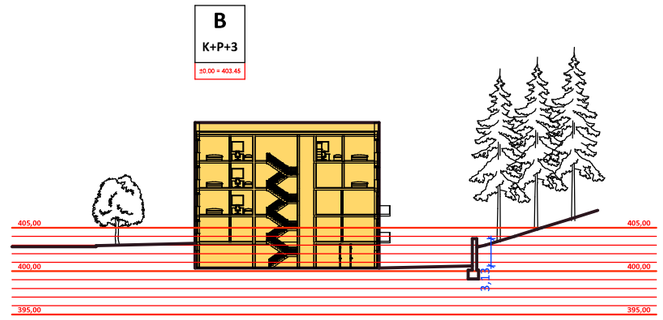

PROFIL P1

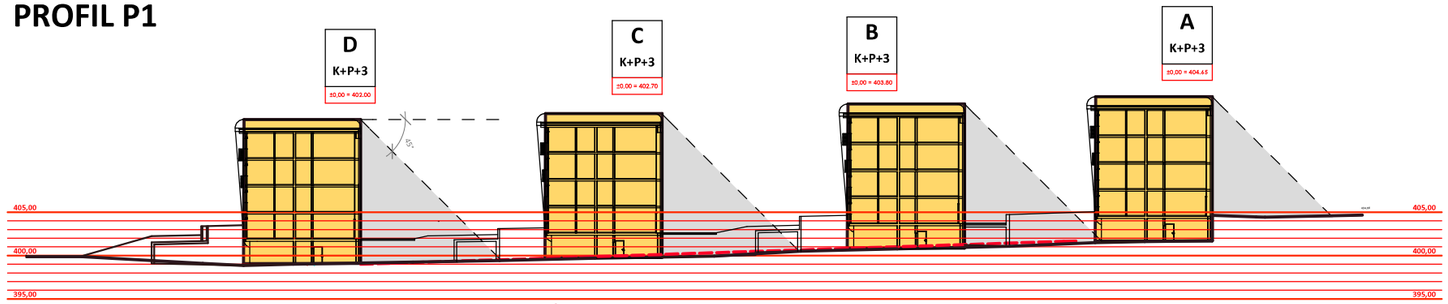

Celje, 22.10.2022

LM PROJEKTI

PODJETJE ZA PROSTORSKO, URBANISTIČNO IN ARHITEKTURNO NAČRTOVANJE TER SVETOVANJE, PETER LOJEN. S.P., GORIŠKA CESTA 2, 3320 VELENJE
Tel: + 3863 / 5876 356, Fax: +3863 / 620 97 09 Mobil: 040 452 706, email : info@lm-projek.si, spletni: www.lm-projek.si

NASLOV:	**OBČINSKI PODROBNI PROSTORSKI NAČRT OPPN 32** (ZA OBMOČJE VELENJA - OBMOČJE GORICA - JUŽNO OD VRTCA NA GORICI)			
PRIPRAVLJALEC:	**MESTNA OBČINA VELENJE** Titov trg 1, 3320 Velenje			
IZDELOVALEC:	**LM PROJEKTI,** podjetje za prostorsko, urbanistično in arhitekturno načrtovanje ter svetovanje, Peter LOJEN, s.p., Goriška cesta 2, 3320 Velenje			
VSEBINA NAČRTA:	**OBČINSKI PODROBNI PROSTORSKI NAČRT**			
ŠT. PROJEKTA:	**2019/17**	FAZA:	**OSNUTEK ODLOKA**	
IME RISBE:	**Zazidalna situacija - nivo pritličja**			
ODGOVORNI VODJA PROJEKTA:	IME IN PRIIMEK: **Peter LOJEN** univ. dipl. inž. arh.	ID. ŠT.: **PPN ZAPS-1099**	PODPIS:	
ODGOVORNI PROJEKTANT:	IME IN PRIIMEK: **Peter LOJEN** univ. dipl. inž. arh.	ID. ŠT.: **PPN ZAPS-1099**	PODPIS:	
	DATUM: **avgust 2022**	MERILO: **1:500**	LIST ŠTEVILKA:	**4**

Celje, 22.10.2022

Elektro Celje

Izris:		
N	Merilo:	1:1000
	Izdelal:	Rezar Roman
	Datum:	22.10.2022

Dostopovna omrežja, Operativa
TKO vzhodna Slovenija
Lava 1, 3000 Celje

TelekomSlovenije

09292022092900408

LM PROJEKTI, PETER LOJEN S.P.
GORIŠKA CESTA 2

3320 VELENJE

Številka: 113230 - CE/6182-LM
Vaš znak: 2019/17
Datum: 29.9.2022

Zadeva: Smernice, pogoji k Osnuteku občinskega podrobnega prostorskega načrta za EUP 32 (za območje Velenja območje Gorica južno od vrtca na Gorici) ID 2844

Telekom Slovenije, d.d., Cigaletova ulica 15, 1000 Ljubljana (v nadaljevanju: Telekom Slovenije) izdaja na podlagi Zakona o urejanju prostora (Uradni list RS, št. 199/21) in Zakona o elektronskih komunikacijah (Uradni list RS, št. 109/12 s spremembami in dopolnitvami), na zahtevo vlagatelja, naslednje:

smernice, pogoje k Osnuteku občinskega podrobnega prostorskega načrta za EUP 32 (za območje Velenja območje Gorica južno od vrtca na Gorici) ID 2844.

Pri vseh posegih v prostor je potrebno upoštevati obstoječe TK omrežje Telekom Slovenije d.d., katerega je potrebno zaščititi ali pa prestaviti v kolikor bi oviralo predvideno gradnjo. Podatke o trasah obstoječih TK vodov na področju obdelave je možno pridobiti v tehnični dokumentaciji Telekoma Slovenije Celje. Za pridobitev podatkov v e- obliki pošljite vlogo(s številko projektnih pogojev)in situacije z označenim območjem obdelave v .dwg datoteki na elektronski naslov dko.ce@telekom.si. Upoštevati je potrebno tudi predvidene trase za izgradnjo optičnega telekomunikacijskega omrežja.
V projektno dokumentacijo je potrebno vrisati trase obstoječih TK vodov in predvidene trase novih TK vodov, ki bodo napajali novo zgrajene objekte.
Podrobneje se obdela v projektu komunalne infrastrukture v fazi izdelave DGD dokumentacije.
V fazi pridobivanja dokumentacije DGD je potrebno v sodelovanju s predstavnikom Telekom Slovenije d.d. izdelati tudi projekt priključitve posameznih objektov na javno TK omrežje, projekt naročniškega razvoda in projekt zaščite oz. prestavitve obstoječega TK omrežja, ki mora biti usklajen z projektom ostalih komunalnih vodov.
Za trase novih telekomunikacijskih vodov kateri bodo omogočali sprejem televizijskih programov v klasični in HD kakovosti, dostopa do interneta, klasične in IP telefonije tudi izgradnjo najetih, privatnih in informacijsko - komunikacijsko - tehnoloških omrežij (varnostne kamere, daljinski nadzor...), brezžične dostopovne tehnologije (WI FI) naj se v sodelovanju s predstavnikom Telekom Slovenije d.d. predvidi zgraditev kabelske kanalizacije s PVC cevmi premera 110 mm ali 125 mm s pomožnimi jaški in stebrički ter PE-HD cevmi premera 50 mm..
Vrsta prenosnega medija, mesto navezave na obstoječe omrežje in ostale karakteristike telekomunikacijskega omrežja se določijo glede na potrebe in možnosti v projektnih pogojih in v sodelovanju s predstavnikom Telekom Slovenije d.d..

Kontaktna oseba Telekoma Slovenije d.d.:
- Miran Skamen, tel.: 03 428 3426, e-pošta: miran.skamen@telekom.si

Lep pozdrav!

Postopek vodil:

Ludvik Miklavc

Žig:

Vodja TKO vzhodna Slovenija:

Boris Cajnko

TelekomSlovenije d.d. 171

V vednost: naslov, arhiv

Peter LOJEN

Od: Peter LOJEN <peter.lojen@lm-projekti.si>
Poslano: 15. september 2022 13:28
Za: 'info@t-2.net'
Zadeva: OSNUTEK OBČINSKEGA PODROBNEGA PROSTORSKEGA NAČRTA EUP 32 (ID 2844)
Priloge: SKM_C754e22072714100.pdf; SKM_C754e22080312050.pdf

Spoštovani.

Prosimo vas za izdajo konkretnih smernic v zadevi Osnutek občinskega podrobnega prostorskega načrta za EUP 32 (za območje Velenja – območje Gorica – južno od vrtca na Gorici) – ID 2844.

Obravnavano območje gradnje se nahaja na območju, ki se prostorsko ureja na podlagi Odloka o OPN Velenje (Ur. vestnik MO Velenje št. 2/2020). V skladu z 61. in 62. členom Odloka o OPN Velenje (Ur. vestnik MO Velenje št. 2/2020) se območje z predvideno gradnjo nahaja v območju namenske rabe stavbnih zemljišč, s podrobnejšo namensko rabo SS – stanovanjske površine.

Predvidena je gradnja za potrebe stanovanjske dejavnosti. Zasnova predvideva gradnjo štirih stolpičev etažnosti K+P+3, ki so na nivoju kletne etaže povezani s skupnim parkiriščem.

Osnutek odloka je objavljeni na sledeči povezavi: Prostorski akti v pripravi - Mestna občina Velenje
Natančnejša povezava do osnutka tu: OPPN_ 32 ID_2844 GORICA_jug.pdf (velenje.si)

V priponki se nahaja pooblastilo in sklep župana.

V primeru nejasnosti se prosim obrnite na kontaktno osebo: Peter LOJEN 040 452 706 ali preko elektronske pošte: peter.lojen@lm-projektni.si

Hvala in lep pozdrav,

Peter LOJEN univ. dipl. inž. arh.
040 452 706 peter.lojen@lm-projekti.si

LM PROJEKTI

B.4 3D PRIKAZI

VIZUALIZACIJA 1; POGLED S SEVERNE STRANI

VIZUALIZACIJA 2; POGLED Z ZAHODNE STRANI

VIZUALIZACIJA 3; POGLED Z JUŽNE STRANI

VIZUALIZACIJA 5; POGLED PTIČJA PERSPEKTIVA