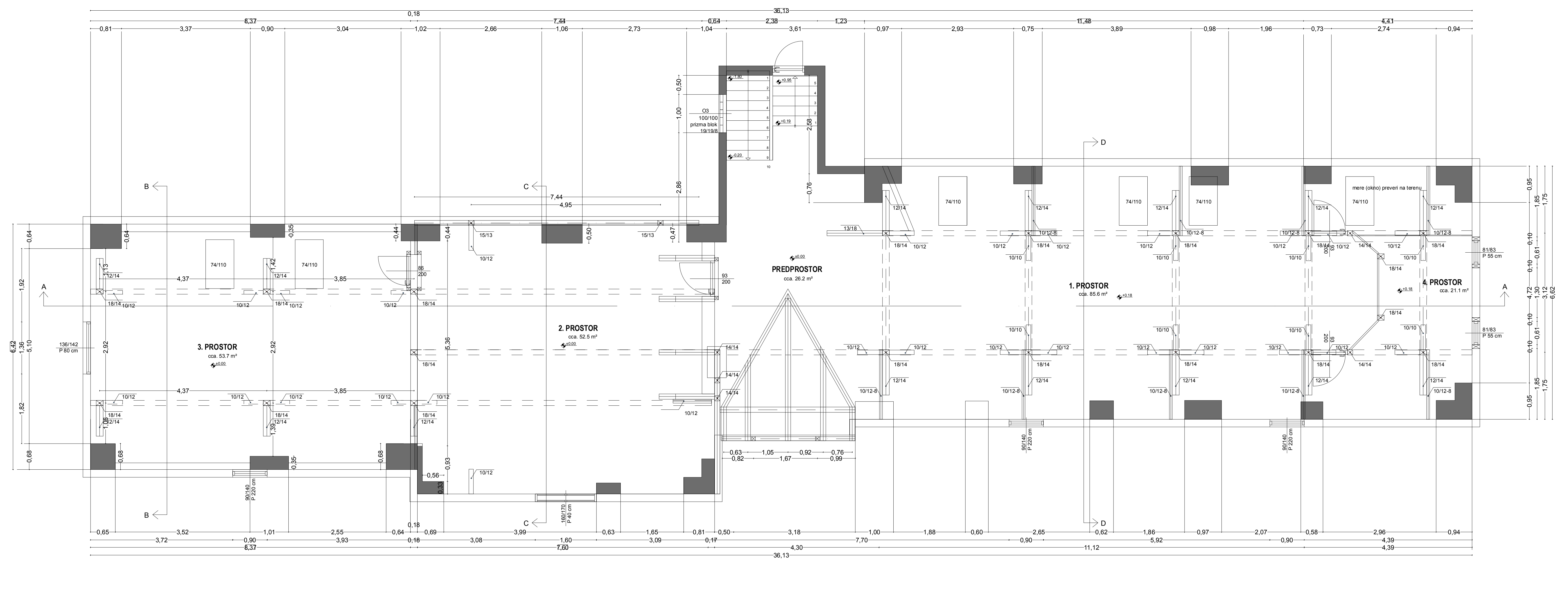

PREREZ A - A

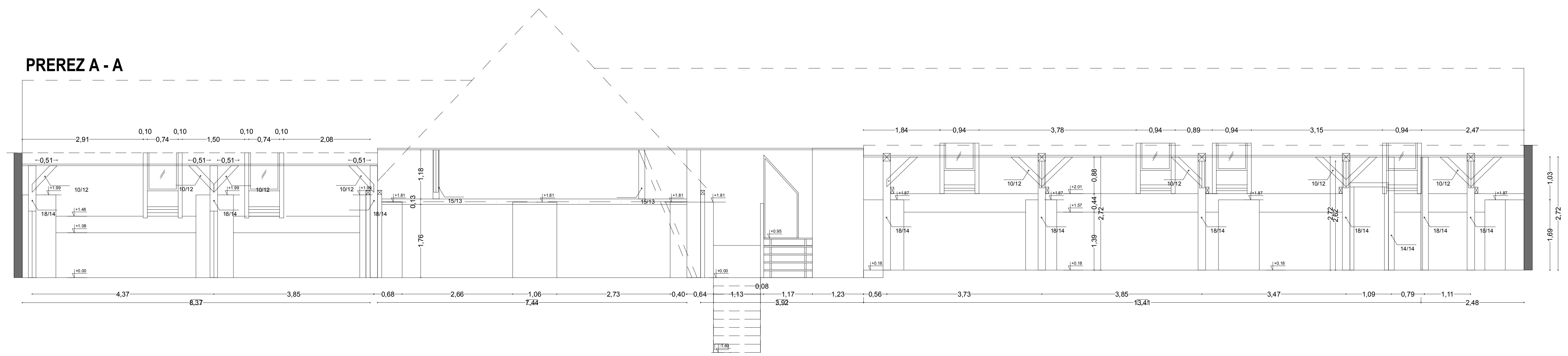

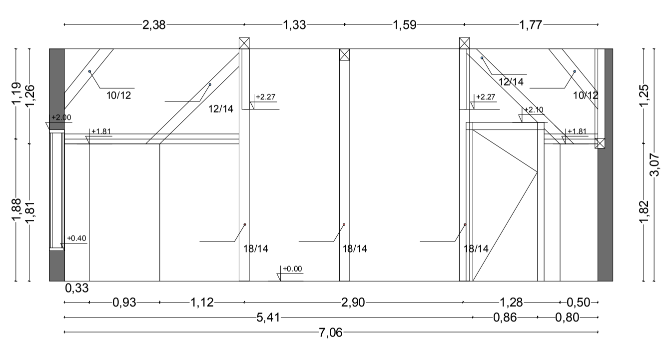

2. PROSTOR
PREREZ C - C

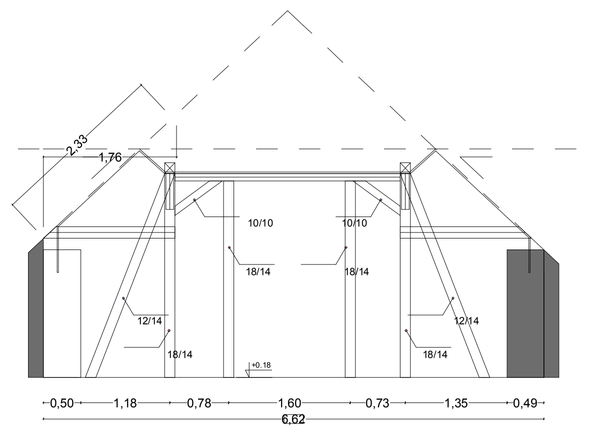

1. PROSTOR
PREREZ D - D

Spominski center 1991
Objekt / lokacija:

Mestna občina Velenje
Titov trg 1
3320 Velenje
Investitor:

UDARH

Rok ŽEVART, u.d.i.a. A-1367
Odgovorni vodja projekta: Id. at. pri IZS: podpis:

Rok ŽEVART, u.d.i.a. A-1367
Odgovorni projektant: Id. at. pri IZS: podpis:

Urška DELOPST, u.d.i.a.
Projektant: Id. at. pri IZS: podpis:

Mateja KUMER, m.i.a.
Projektant: Id. at. pri IZS: podpis:

Bojan PAVŠEK, u.d.i.a.
Projektant: Id. at. pri IZS: podpis:

1 - ARHITEKTURA
Del projekta/faza:

NAČRTI OBSTOJEČEGA STANJA
Vsebina/naslov risbe:

PZI 15/2015 1:100
Faza: Št. projekta: Merilo:

NOVEMBER 2015 A1
Datum: Številka lista: